DANSK WESTERN FORENING

Regelbogen 2011

Dette er regelbogen for den sportslige del af Dansk Western Forening. Regelbogen skal anvendes i sin helhed. Dersom en arrangør ønsker afvige fra regelbogen, skal disse afvigelser tydelig fremgå af de propositioner, der skal være i forbindelse med afholdelsen af et hvert western show.

Revision 1.12
gældende fra
01.04.11

Indholdsfortegnelse

Paragraf	Indhold	Side
	Indholdsfortegnelse	2
	Forord	4
DEL 1: Generelle Showregler		
§ 101	Etiske regler	5
§ 102	Sikkerhed	5
§ 103	Licensregler	5
§ 104	Heste	5
§ 105	Rytterstatus	6
§ 106	Divisioner	7
§ 107	Showtyper	8
§ 108	Pointtildeling	10
§ 109	Præmiering og placeringer	10
§ 110	Titler	11
§ 111	Showgodkendelse	11
§ 112	Show officials	12
§ 113	Showmanager	12
§ 114	Showsekretær	13
§ 115	Ringsteward	13
§ 116	Generelle dommer regler	13
§ 117	Udstyr, generelt.	14
§ 118	Westernudstyr, hest	14
§ 119	Westernudstyr, rytter	16
§ 120	Gangarter	16
§ 121	Vaccination	17
§ 122	Doping	17
DEL 2: Standarddiscipliner		
§ 201	Generelt om standarddiscipliner	18
§ 202	Antal starter pr. dag	18
§ 203	Hunterudstyr, hest	18
§ 204	Hunterudstyr, rytter	19
§ 205	Showmanship at halter	19
§ 206	Western pleasure	22
§ 207	Western horsemanship	23
§ 208	Western Riding	27
§ 209	Trail	37
§ 210	Trail at halter	41
§ 211	Reining	41
§ 212	Freestyle reining	62
§ 213	Hunter under saddle	62
§ 214	Hunter hack	63
§ 215	Hunt seat equitation	64
§ 216	Versatility Horse	66

DEL 3: Kvægdiscipliner og Speed Events

§ 301	Generelt om kvægdiscipliner og speed events	70
§ 302	Generelt om behandling af kvæg	70
§ 303	Holdsammensætning til team events	70
§ 304	Antal starter pr. dag	70
§ 305	Udstyr for kvægdiscipliner og speed events, hest	71
§ 306	Udstyr for kvægdiscipliner og speed events, rytter	71
§ 307	Working cowhorse	71
§ 308	Cutting	82
§ 309	Team penning	84
§ 310	Cattle penning	86
§ 311	Team sorting	88
§ 312	Versatile ranch horse	89
§ 312.1	Ranch riding	90
§ 312.2	Ranch trail	91
§ 312.3	Ranch cutting	92
§ 312.4	Working ranch horse	93
§ 313	Dummy roping og stopping	96
§ 313.1	Dummy roping	96
§ 313.2	Dummy stopping	97
§ 314	Barrel racing	97
§ 315	Pole bending	98

Ordforklaring **99**

Forord

Nyt år og ny regelbog. Sådan er det ikke meningen det skal fortsætte. Sidste år blev processen med at gøre regelbogen ”langtidsholdbar” sat i gang. Tillægget til regelbogen ”Midlertidige Bestemmelser” blev indført. Dette tillæg skal håndtere de enklte forhold der naturligt må justeres hvert år.

Sportsudvalget, der har det praktiske arbejde med udformningen af reglerne, har i år taget endnu et stort skridt i udviklingen af en regelbog for Dansk Western Forening. Nyt i 2011 versionen er opdelingen i 3 dele. Del 1, omhandler de generelle showregler. Del 2 handler om standardklasserne, del 3 er helliget kvægklasserne og speed events.

Nyt i 2011 er også det endelige opgør med begreberne så som ”amateur”, ”beginner” og ”open”. Dette betyder, at der i DWF ikke skelnes mellem professionelle og amatører. Det er vores opfattelse, at vi i DWF’s regi ikke har behov for denne opdeling. I DWF er der en opdeling i divisioner. Division 5 er den laveste og tiltænkt dem, der for første gang stifter bekendtskab med westernsporten, hyggerytteren der bare starter en gang imellem, og dem der bare ikke har de store sportslige ambitioner.
I modsatte ende har vi division 2, der er for dem, der pga. deres sportslige aktiviteter har optjent mange point. Med tiden kan der også komme en division 1.
Novice Horse divisionen går på tværs af rytterens status, da det her er hesten der er fokus på. En Novice Horse er defineret på alder, og på hvornår den er kommet ind i westernsporten.
Vi mener, at vi med denne modell har fået en struktur, der giver plads til alle uanset deres sportslige ambitioner. Samtidigt er der fortsat mulighed for at udvikle og justere, så vi hele tiden kan følge med.

Rytterlicensen er kommet tilbage. Erkendelsen af, at ønsker man et pålideligt pointsystem, må man havde en sikker og brugbar registering af rytterne. At få dette til, krævede genindførelsen af rytterlicensen. Dette kan naturligvis ikke gøres uden omkostninger. I stedet for at lægge udgifterne på kontingentet, og derved også på hygge-/fritidstidsrytteren, har vi valgt, at det er den der bruger licensen, der betaler. Populært sagt er der inført brugerbetaling på området.
Indførelsen af rytterlicensen har også gjort det mulig at dele licensen i 2 sektioner. Dette betyder at en rytter nu kan havde forskellig status i de 2 sektioner. Sektion 1 er standardklasserne og sektion 2 er kvægklasserne samt speed events.

Kvægreglerne har fået en stor overhaling og der er blevet justeret i næsten samtlige regler på dette område. Her har sportsudvalget nedsat en kvæggruppe med 4 medlemmer udpeget direkte af de klubber med størst interesse for kvægsektionen. Dette arbejde har været ydderst tilfredsstillende og vi regner med at gøre det samme med sektionen for standardklasser i regelbogen for 2012.

At vi ikke kan nå alt i denne omgang, og at der nok er en eller anden regel, der ikke helt er blevet som tiltænkt, må vi acceptere. Alle der har brugt timer og dage af deres sparsomme fritid, er ulønnet og gør dette for at gavne os alle sammen

Fra min side skal der lyde stor tak for arbejdet, og min dybeste respekt og annerkendelse.

Jeg ønsker hermed alle en fantastisk og inspirerende sæsson 2011.

Med venlig hilsen

Lars Toftdahl
Formand, Dansk Western Forening.

DWF SHOWREGLER

Dette DWF showreglement træder i kraft den 1. april 2011 og erstatter hermed hidtil gældende regler for afholdelsen af shows i Dansk Western Forenings (DWF) regi.

DEL 1: Generelle showregler.

§ 101 ETISKE REGLER

Alle heste skal til enhver tid behandles med værdighed, respekt og medfølelse.
Unødig eller voldsom anvendelse af bid eller sporer kan medføre diskvalifikation eller bortvisning fra showarealet.
Heste, hvor huden er gennembrudt pga. brug af bid eller sporer, vil blive diskvalificeret.
Start af halte heste vil ligeledes medføre diskvalifikation.
Tydelig halthed er:

- Hesten skåner konstant et ben i begge retninger ved trav.
- Hesten nikker, slæber benet eller afkorter skridtlængden.
- Hesten støtter minimalt på benet i bevægelse, eller fra stilstand - ulyst til at bevæge sig.

Er der tale om adfærd af særlig voldsom karakter, kan indklagede rytter idømmes karantæne fra deltagelse i shows afholdt i DWF regi i et nærmere udmålt tidsrum.
Klager vedrørende ovennævnte vil blive behandlet og afgjort af DWF's sportsudvalg.
Afgørelsen kan indbringes for DWF´s bestyrelse, der træffer den endegyldige afgørelse.

Rytteransvar
Alle deltagere i DWF shows er forpligtet til at optræde hensynsfuldt, ansvarligt og iagttage reglerne om hestevelfærd.
Ryttere kan, såfremt de ikke overholder showreglerne eller ikke optræder sportsligt/etisk korrekt, nægtes starttilladelse i showet, bortvises fra showområdet eller idømmes karantæne.
En sådan begæring om karantæne behandles og afgøres af DWF's
sportsudvalg. Afgørelsen kan indbringes for DWF's bestyrelse, der træffer den endegyldige afgørelse.
Det er til enhver tid rytterens ansvar at tilmelde ekvipagen i rette division samt at sikre, at antal tilladte starter ikke overskrides.

§ 102 SIKKERHED

Showmanagement er ansvarlig for, at sikkerhedsreglerne overholdes på showarealet. Enhver deltager forpligter sig til at handle og opføre sig ansvarligt på showområdet, herunder i forbindelse med færdsel på området, opvarmning af heste, håndtering af heste, opsadling med mere.
På showarealet færdes både officials, deltagere og publikum på eget ansvar. DWF påtager sig intet ansvar for uheld eller skader på ryttere, publikum, heste eller materialer i forbindelse med shows godkendt af DWF.

§ 103 LICENSREGLER

Alle der starter i DWF pointgivende klasser skal have en gyldig DWF rytterlicens. Kun medlemmer af en DWF medlemsklub kan opnå en rytterlicens.
Deltagelse i division 5 samt ikke pointgivende klasser kræver ikke licens. En showarrangør kan stille særlige krav for deltagelse i ikke pointgivende klasser.
Rytterlicensen er opdelt i to sektioner, en for standarddiscipliner og en for kvægdiscipliner samt speed events. En rytter kan have forskellig status i sektionerne.

Eksempel: Rytter status 4A i standarddiscipliner og 3A i kvægdisciplinere samt speed events.

Licensens gyldighedsperiode følger kalenderåret uanset hvornår rytteren har løst sin licens. Priser og "Guide for Rytterlicens" findes i Midlertidige bestemmelser.
Der kan i forbindelse med DWF DM og landsdelsmesterskaberne stilles særlige krav for deltagelse. Dette fremgår af midlertidige bestemmelser.

§ 104 HESTE

1. Hestens alder følger kalenderåret
   En hest født i 2007, bliver således 4 år den 1. januar 2011.
2. Enhver hest uanset race og herkomst kan startes i DWF's regi. Dog skal hesten være 3 år eller ældre for at kunne startes under rytter
3. Novice Horse.
   Heste har status som Novice Horse til og med deres 6. leveår.
   Heste har status som Novice Horse, uanset alder, de første 2 kalenderår de startes under rytter i DWF's regi.
4. Hingste.
   En hingst er en hest af hankøn, der ikke er kasteret og er 1år eller ældre.
5. Ingen andre rytterer, en dem der starter hesten i mesterskabsklasserne har lov til at ride hesten under et DM Show. Dette gælder fra ankomst på showpladsen til den sidste mesterskabsklasse er redet.

§ 105 RYTTERSTATUS

Rytterens status afhænger af rytterens nivau og optjente point. Rytteren kan have forskellig status i de to sektioner, standard-discipliner eller kvæg-discipliner og speed events. Rytterens status følger kalenderåret. Dette gælder dog ikke for status 5.

- **Status 5,** gælder alle uanset alder. Der kræves ikke rytterlicens. En rytter med status 5 har denne status i begge sektioner og skal derfor også overholde reglerne for status 5 i begge sektioner. Denne status følger ikke kalenderåret.
  En rytter, der opfylder et af nedenstående krav kan ikke opnå eller bevare status 5:
  - Har løst rytterlicens.
  - Har opnået 5 førstepladser i division 5 klasser, med 3 eller flere startende.
  - Har tidligere startet i division 3 eller højre divisioner.
  - Har opnået point i DWF regi i de 3 foregående år.
  - Har amateur-/nonpro-/pro-licens i andre westernforbund. Undtaget er kombinationen Novice-Amateur.
    - Status 5 ryttere kan starte i division 5 klasser samt ikke pointgivende klasser. (Se § 103).

- **Status 4A,** gælder ryttere, der er 19 år eller ældre, som opfylder følgende krav:
  - Har løst rytterlicens.
  - Ikke har optjent flere end xx pønalitetsgivende point i de 3 foregående år. (se § 0105 i Midlertidige Bestemmelser)
    - Status 4A ryttere er startberettiget i division 4A, 3A og Novice Horse klasser.
    - Status 4A ryttere er kun startberettiget med hopper og vallakker, ikke med hingste.

- **Status 4B,** gælder ryttere, der er under 19 år, som opfylder følgende krav:
  - Har løst rytterlicens.
  - Ikke har optjent flere end xx pønalitetsgivende point i de 3 foregående år. (se § 0105 i Midlertidige Bestemmelser)
    - Status 4B ryttere er startberettiget i division 4A, 4B, 3A, 3B og Novice Horse klasser.
    - Status 4B ryttere er kun startberettiget med hopper og vallakker, ikke med hingste.

- **Status 3A**, gælder ryttere, der er 19 år eller ældre, som opfylder følgende krav:
  - Har løst rytterlicens.
  - Har optjent fra xx til xx pønalitetsgivende point i de 3 foregående år. (se § 0105 i Midlertidige Bestemmelser)
    - Status 3A ryttere er startberettiget i division 3A, 2 og Novice Horse klasser.

- **Status 3B,** gælder ryttere, der er under 19 år, som opfylder følgende krav:
  - Har løst rytterlicens.
  - Har optjent fra xx til xx pønalitetsgivende point i de 3 foregående år. (se § 0105 i Midlertidige Bestemmelser)
    - Status 3B ryttere er startberettiget i division 3A, 3B, 2 og Novice Horse klasser.
    - Status 3B ryttere er kun startberettiget med hopper og vallakker, ikke med hingste.

- **Status 2**, gælder ryttere uanset alder, der opfylder følgende krav:
  - Har løst rytterlicens.
  - Har optjent mere end xx pønalitetsgivende point i de 3 foregående år. (se § 0105 i Midlertidige Bestemmelser)
    - Status 2 ryttere er startberettiget i division 2 og Novice Horse klasser.

Pønalitetspoint (se § 107) for bestemmelse af rytterstatus tælles på tværs af disciplinerne i hver sektion. Det vil sige, at point optjent i standarddiscipliner ikke tæller med i kvæg & speed events sektionen. Omvendt tæller pønalitets point optjent i kvægdiscipliner eller speed events ikke med i standardsektionen.

105.1 Særlige regler vedr. Standardsektionen:
Ryttere, der har opnået status 3A, 3B eller 2, vil ikke kunne komme tilbage til status 4A eller 4B, uanset tab af point eller længerevarende periode uden licens/ showdeltagelse.

105.2 Særlige regler vedr. Kvægsektionen:
Der gælder særlige regler i forbindelse med Team Events (Team Penning, Team Sorting). Se § 303.

105.3 Ekstraordinær ændring af rytterstatus.
Der kan ved særlige omstændigheder gives dispensation for statusreglerne. Der skal indsendes en skriftlig ansøgning med begrundelse for dette til DWF's Sportsudvalg.
Sportsudvalgets beslutning meddeles rytteren efter behandling af ansøgningen. Der kan evt. være krav om aflæggelse af en rideprøve. Se Midlertidige Bestemmelser § 0105.3
En dispensation kan først træde i kraft efter at Sportsudvalget har meddelt sin afgørelse.
Afgørelsen kan indbringes for DWF's Bestyrelse, der træffer den endegyldige afgørelse.

§ 106 DIVISIONER

Der er 5 divisioner i DWF. Divisionerne 4 og 3 er ligeledes opdelt i A og B. I divisionerne 5, 4A, 4B, 3A, 3B og 2 er det rytterens status der afgører hvilke divisioner rytteren kan deltage i. I novice horse divisionen er det hestens status der afgører om en rytter kan deltage med den pågældende hest.

Division 5:
Division 5 er for nye westernrytterer eller dem der vil prøve westernridningen for første gang. Følgende gælder for denne division:

1. Alle discipliner kan afholdes i denne division. Showmanageren og dommeren har dog ansvar for at der ikke afvikles klasser der stiller for høje krav til hest og rytter.
2. Der skal fortrinsvis afholdes "Walk and Trot" klasser i denne division.
3. Ved klasser med flere rytterer på banen samtidig, bør der ikke være flere end 8 til 12 deltagere på banen. Der tages hensyn til banens størrelse. Klassen deles i flere afdelinger.
4. Speed Events egner sig ikke til division 5.
5. Der gælder ingen aldersgrænser i denne division.
6. Division 5 er kun åben for ryttere med status 5: (se § 105).
    a. Ryttere der starter i division 5 kan ikke starte i pointgivende klasser.
    b. Ryttere der er indehaver af en gyldig DWF licens kan ikke starte i division 5.
7. Der må ikke startes hingste i division 5.
8. Der stilles ikke krav om brug af western udstyr for hverken hest eller rytter. Dog skal alt udstyr der benyttes, være både sikkert og etisk forsvarligt for både rytter og hest.
9. Der optjenes ikke DWF point i division 5.

Division 4A:
Division 4A er den næst laveste division. Denne er for westernrytterer med relativt lidt erfaring, eller for ryttere der starter forholdsvis sjældent og derfor ikke opnår ret mange point. Følgende gælder for denne division:

1. Alle discipliner kan afholdes i denne division. Showmanageren og dommeren har dog ansvar for at der ikke afvikles klasser der stiller for høje krav til hest og rytter.
2. Ved klasser med flere rytterer på banen samtidig, bør der ikke være flere end 8 til 12 deltagere på banen. Der tages hensyn til banens størrelse. Klassen deles i flere afdelinger.
3. Der gælder ingen aldersgrænser i denne division.
4. Division 4A er kun åben for ryttere med status 4A og 4B. (se § 105/ § 303).
5. Ryttere der starter i division 4A skal være indehaver af en gyldig DWF licens.
6. Der må ikke startes hingste i division 4A.

Division 4B:
Division 4B er for youth-ryttere og den næst laveste division. Denne er for westernrytterer med relativt lidt erfaring, eller for ryttere der starter forholdsvis sjældent og derfor ikke opnår ret mange point. Følgende gælder for denne division:

1. Alle discipliner kan afholdes i denne division. Showmanageren og dommeren har dog ansvar for at der ikke afvikles klasser der stiller for høje krav til hest og rytter.
2. Ved klasser med flere rytterer på banen samtidig, bør der ikke være flere end 8 til 12 deltagere på banen. Der tages hensyn til banens størrelse. Klassen deles i flere afdelinger.
3. Denne division er kun åben for ryttere der endnu ikker er fyldt 19 år.
4. Division 4B er kun åben for ryttere med status 4B. (se § 105/ § 303).
5. Ryttere der starter i division 4B skal være indehaver af en gyldig DWF licens.
6. Der må ikke startes hingste i division 4B.

Division 3A:
Division 3A er den mellemste division. Denne er for westernrytterer med relativt stor erfaring og som har opnået et bestemt antal point i de foregående perioder, samt ryttere med status 4A og 4B, som gerne vil prøve kræfter med et højere nivau. Følgende gælder for denne division:

1. Alle discipliner kan afholdes i denne division. Showmanageren og dommeren har dog ansvar for at der ikke afvikles klasser der stiller for høje krav til hest og rytter.
2. Ved klasser med flere rytterer på banen samtidig og et stort antal ryttere med status 4A/4B, bør der ikke være flere end 8 til 12 deltagere på banen. Der tages hensyn til banens størrelse. Klassen deles i flere afdelinger.
3. Der gælder ingen aldersgrænser i denne division.
4. Division 3A er kun åben for ryttere med status 4A, 4B, 3A og 3B. (se § 105/§ 303).
5. Ryttere der starter i division 3A skal være indehaver af en gyldig DWF licens.

Division 3B:
Division 3B er for youth-ryttere og den mellemste division. Denne er for westernrytterer med relativt stor erfaring og som har opnået et bestemt antal point i de foregående perioder, samt ryttere med status 4B, som gerne vil prøve kræfter med et højere nivau. Følgende gælder for denne division:

1. Alle discipliner kan afholdes i denne division. Showmanageren og dommeren har dog ansvar for at der ikke afvikles klasser der stiller for høje krav til hest og rytter.
2. Ved klasser med flere rytterer på banen samtidig og et stort antal ryttere med status 4B, bør der ikke være flere end 8 til 12 deltagere på banen. Der tages hensyn til banens størrelse. Klassen deles i flere afdelinger.
3. Denne division er kun åben for ryttere der endnu ikker er fyldt 19 år.
4. Division 3B er kun åben for ryttere med status 4B og 3B. (se § 105/§ 303).
5. Ryttere der starter i division 3B skal være indehaver af en gyldig DWF licens.
6. Der må ikke startes hingste i division 3B.

Division 2:
Division 2 er den nuværende højeste division. Denne er for westernrytterer med stor erfaring og som har opnået et bestemt antal point i de foregående perioder, samt ryttere med status 3A og 3B, som gerne vil prøve kræfter med et højere nivau. Følgende gælder for denne division:

1. Alle discipliner kan afholdes i denne division. Showmanageren og dommeren har dog ansvar for at der i klassen stilles passende høje krav til hest og rytter.
2. Der gælder ingen aldersgrænser i denne division.
3. Division 2 er kun åben for ryttere med status 3A, 3B og 2. (se § 105/§ 303).
4. Ryttere der starter i division 2 skal være indehaver af en gyldig DWF licens.

Novice horse:
Denne division går på tværs af rytterens status. I novice horse er det hesten status der afgører om en rytter kan starte i denne division. Divisionen er for unge heste eller heste der er relativt nye i western sammenhæng. Her kan ryttere med stor erfaring, så vel som dem med noget mindre arfaring deltage. Følgende gælder for denne division:

1. Alle discipliner kan afholdes i denne division. Showmanageren og dommeren har dog ansvar for at der ikke afvikles klasser der stiller for høje krav til hest og rytter.
2. Ved klasser med flere rytterer på banen samtidig og et stort antal ryttere med status 4B, bør der ikke være flere end 8 til 12 deltagere på banen. Der tages hensyn til banens størrelse. Klassen deles i flere afdelinger.
3. Der gælder ingen aldersgrænser i denne division.
4. Novice horse klasser er kun åben for ryttere med status 4A, 4B, 3A, 3B og 2. (se § 105).
5. Ryttere der starter i novice horse divisionen skal være indehaver af en gyldig DWF licens.
6. Der gælder særlige regler vedr. hestens udstyr. Se § 117, § 118 samt regler i del 2 og del 3.

§ 107 SHOWTYPER:

Arrangøren fastsætter, hvilke klasser denne ønsker afviklet.
Der stilles krav til Landsdelsmesterskaber og Danmarksmesterskab. (Se Middlertidige Bestemmelser § 0107.1 & § 0107.2)

En rytter kan kun ride om at blive landsdelsmester i den landsdel, hvor rytterens medlemsklub befinder sig. Ingen rytter kan ride om flere forskellige landsdelsmesterskaber i samme kalenderår.

Danmarksmesterskab er åbent for alle westernryttere, som har gyldigt DWF rytterlicens.

Der udsendes hvert år et tillæg til regelbogen med ”midlertidige bestemmelser”, som vil informere om dispensationer, kvalifikationskrav og mesterskabsklasser.

Følgende klasser er point – og/eller pønalitetsgivende i DWF regi:

Klasser markeret med “*” er pointgivende, men ikke pønalitetsgivende i DWF regi.

I pointgivende klasser samler rytteren point for sine placeringer, for at opnå point til DWF's High Point Certifikater. Alle klasser på nedenstående liste er pointgivende.

I pønalitetsgivende klasser samler rytteren både point til DWF’s High Point Certifikater og point til opklasning til højere status. Dette betyder at point, som er optjent i klasserne “Showmanship at halter” og “Trail at halter” ikke tæller med til at ændre rytterens status. Men de tæller stadigvæk til at opnå ponit for DWF’s High Point Certifikater.

Standarddiscipliner

Division 4A

4100 Showmanship at Halter *
4105 Trail at Halter *
4110 Western Pleasure
4115 Western Pleasure Walk & Trot
4120 Western Horsemanship
4125 Western horsemanship Walk & Trot
4130 Reining
4140 Trail
4145 Trail Walk & Trot
4150 Western Riding

Division 3A

3100 Showmanship at Halter *
3105 Trail at Halter *
3110 Western Pleasure
3120 Western Horsemanship
3130 Reining
3135 Free Style Reining
3140 Trail
3150 Western Riding

Division 4B

4200 Showmanship at Halter *
4205 Trail at Halter *
4210 Western Pleasure
4215 Western Pleasure Walk &Trot
4220 Western Horsemanship
4225 Western horsemanship Walk & Trot
4230 Reining
4240 Trail
4245 Trail Walk & Trot
4250 Western Riding

Division 3B

3200 Showmanship at Halter *
3205 Trail at Halter *
3210 Western Pleasure
3220 Western Horsemanship
3230 Reining
3235 Free Style Reining
3240 Trail
3250 Western Riding

Division 2

2010 Western Pleasure
2020 Western Horsemanship
2030 Reining
2035 Freestyle Reining
2040 Trail
2050 Western Riding

Novice horse

9000 Showmanship at Halter *
9005 Trail at Halter*
9010 Western Pleasure
9015 Western Pleasure Walk & Trot
9020 Western Horsemanship
9025 Western horsemanship Walk & Trot
9030 Reining
9040 Trail
9045 Trail Walk & Trot
9050 Western Riding

Kvægdiscipliner

Division 4A

4160 Working Cowhorse
4165 Cutting
4170 Cattle Penning
4175 Team Penning
4180 Team Sorting

Division 3A

3160 Working Cowhorse
3165 Cutting
3170 Cattle Penning
3175 Team Penning
3180 Team Sorting
3185 Dummy Stopping
3190 Dummy Roping
3191 Ranch Riding
3192 Ranch Trail
3193 Ranch Cutting
3194 Working Ranch Horse

Division 4B

4260 Working Cowhorse
4265 Cutting
4270 Cattle Penning
4275 Team Penning
4280 Team Sorting

Division 3B

3260 Working Cowhorse
3265 Cutting
3270 Cattle Penning¨
3275 Team Penning
3280 Team Sorting
3285 Dummy Stopping
3290 Dummy Roping
3291 Ranch Riding
3292 Ranch Trail
3293 Ranch Cutting
3294 Working Ranch Horse
3194 Working Ranch Horse

Division 2

2060 Working Cowhorse
2065 Cutting
2070 Cattle Penning
2075 Team Penning
2080 Team Sorting
2085 Dummy Stopping
2090 Dummy Roping
2091 Ranch Riding
2092 Ranch Trail
2093 Ranch Cutting
2094 Working Ranch Horse

Novice horse

9060 Working Cowhorse
9065 Cutting
9070 Cattle Penning
9075 Team Penning
9080 Team Sorting

Speed Events

Division 3A

3198 Barrel Race
3199 Pole Bending

Division 3B

3298 Barrel Race
3299 Pole Bending

Division 2

2098 Barrel Race
2099 Pole Bending

§ 108 POINTTILDELING

Ved udregningen af point tildeles disse i forhold til antallet af deltagere i klassen. Der tildeles først point ved minimum 3 deltagere i klassen. Tabellen her under følges.
Det vil sige, at ved 7 deltagere får 1.pl. 3 point, 2.pl. 2 point, 3.pl. 1 point osv. Ved 3 deltagere får vinderen 1 point, 2.pl og 3. pl. 0 point og så fremdeles.

Antal Startende	Placering								
	1.	2.	3.	4.	5.	6.	7.	8.	9.
1 - 2	0								
3	1								
4 - 5	2	1							
6 - 7	3	2	1						
8 - 9	4	3	2	1					
10 - 11	5	4	3	2	1				
12 - 13	6	5	4	3	2	1			
14 - 15	7	6	5	4	3	2	1		
16 - 17	8	7	6	5	4	3	2	1	
18 -	9	8	7	6	5	4	3	2	1

Pønalitetspoint (se § 107) for bestemmelse af rytterstatus tælles på tværs af disciplinerne i hver sektion. Det vil sige, at point optjent i standarddiscipliner ikke tæller med i kvæg & speed events sektionen. Omvendt tæller pønalitets point optjent i kvægdiscipliner eller speed events ikke med i standardsektionen.

§ 109 PRÆMIERING OG PLACERINGR

I alle afholdte klasser med 3 eller flere startende skal der afholdes en pæmieoverrækkelse. Denne kan være umiddelbart efter klassens afholdelse, eller være på et andet tidspunkt i showet. Er det sidste tilfældet skal dette annonceres inden klassen starter og igen ved klassens afslutning.

Præmieoverækkelse foregår for rytterne normalt til hest. I halter klasser med hesten ved hånden. Rytteren møder med eget og hestens udstyr i henhold til gældende regler. Dersom vejrforholdene tilsiger det bruges for hesten dæken og for rytteren ekstra jakke. Arrangøren kan afholde præmieoverrækkelse til fods. Dette må annoonceres i passende god tid.

Ryttere der uden gyldig grund ikke møder op til præmieoverrækkelsen kan miste retten til præmierne, herunder også sponsorgaver eller pengepræmier. Rytteren mister dog ikke optjente point.

Arrangøren skal som et minimum uddele præmier iflg. skemaet herunder. Arrangøren kan vælge at uddele flere præmier end angivet her. Dog skal alle der placeres (annonceret placering) i en klasse også modtage præmie.

Præmier kan være rosetter, plaketter, pokaler, medaljer eller buckles. Kombination af det nævnte er også tilladt.

1. Rosetter skal havde følgende farver i forhold til placering:
    - Blå = 1. plads.
    - Rød = 2. plads.
    - Gul = 3. plads.
    - Hvid = 4. plads.
    - Lyserød = 5. plads.
    - Grøn = 6. og lavere placeringer.
2. Medaljer skal havde bånd med samme farvekode som angivet herover.
3. Plaketter, pokaler og buckles skal havde tydelig markering af placeringens nivau.

Placeringstabel	
Antal Startende	Antal placeringer
1 - 2	0
3	1
4 - 5	2
6 - 7	3
8 - 9	4
10 - 11	5
12 - 13	6
14 - 15	7
16 - 17	8
18 -	9

§ 110 TITLER

All Round Champion
Der kan til et show uddeles All Round Champion titel til den rytter, der har opnået flest point i hver division (Division 4A, 4B, 3A, 3B, 2 og Novice Horse). For at kunne opnå tittel af All Round Champion skal rytteren have startet og gennemført mindst 3 discipliner i divisionen. I tilfælde af pointlighed, vinder den rytter, der har de bedste placeringer. Point følger rytteren.

End of the year High Point Champion
Der uddeles hvert år High Point Champion Certifikater til de DWF-ryttere, som har opnået flest point i løbet af kalenderåret i hver pointgivende klasse i hver division. High Point Titler udregnes efter de gennem kalenderåret tildelte point, iflg. pointskema § 108. Der uddeles High Point Champion Certifikater i division 4A, 4B, 3A, 3B og 2.
Point følger rytteren.

End of the year High Point All Round Champion
Der uddeles hvert år High Point All Round Champion titler med medfølgende præmier til de DWF-ryttere, som har opnået det højeste antal point i løbet af kalenderåret i mindst tre forskellige pointgivende klasser i hver division. Der uddeles High Point All Round Champion titler i følgende divisioner: 4A, 4B, 3A, 3B og 2.
Point følger rytteren.

§ 111 SHOWGODKENDELSE

Shows med DWF-pointgivende klasser skal være godkendte af DWF. For at opnå godkendelse indsendes propositionerne til formanden for DWF's Sportsudvalg. Dette skal gøres senest 30 dage før showdatoen, og altid inden offentliggørelse. DWF forbeholder sig ret til 10 dages behandlingstid fra modtagelsen af propositionerne.

Shows kan afholdes af DWF's medlemsklubber eller enkeltmedlemmer. Et enkelt medlem skal være medlem af en DWF-klub og være i besiddelse af en DWF rytterlicens. Det skal tydeligt fremgå af propositionerne, hvem der er hovedansvarlig for showet.

Shows med gennemgående præmiering fordelt over 2 eller flere shows skal, når de er fordelt over to kalenderår, afholdes i perioden fra den 1. oktober i år et til den 31. marts i år to. Et sådant show afholdes efter den regelbog, der er gældende ved det første show i serien.
Ved shows afholdt efter dette princip skal der udfærdiges et sæt propositioner, der gælder alle shows i serien. Rytterens startberettigelse ved det første show i serien er den samme ved de efterfølgende shows i serien. Point og placeringer registres efter samme princip.

Arrangøren kan reservere en showdato i op til et år før showet er planlagt afholdt. Datoen er dog først garanteret ved godkendelsen af propositioner.
DWF´s -Danmarksmesterskaber eller landsdelsmesterskaber har prioritet. Der godkendes ikke andre shows på samme datoer, som der afholdes Danmarksmeskerskaber. Der godkendes ligeledes heller ikke andre shows på samme datoer i samme landsdel, som der holdes landsdelsmesterskaber.

DWF-pointgivende klasser skal være åbne for alle medlemmer af DWFs medlemsklubber.
DWFs regler for rytterens og hestens klassificering skal overholdes.

Showarrangøren kan frit afholde klasser, der ikke er DWF-pointgivende. Arrangøren kan også tillade, at ryttere, der ikke er medlemmer af DWF´s klubber kan starte i ikke pointgivende klasser. Dette skal præciseres i propositionerne. Dog skal de for DWF grundlæggende etiske regler overholdes.

Propositionerne skal indeholde de vigtigste informationer om showet. Følgende skal altid findes i propositionerne, foruden information om eventuelle afvigelser fra DWF´s regelbog:

- Ansvarlig arrangør
- Showets navn
- Dato/datoer for showet
- Klasseoversigt. Ved shows over flere dage, skal oversigten være opdelt i showdage.
- Almindelige bestemmelser:
    - Adresseangivelse for hvor showet afholdes
    - Arrangørens kontaktinformation
    - Information om hvortil anmeldelser sendes.
    - Sidste rettidige anmeldelsesfrist
    - Deltagerbetaling (Startgebyr, administrationsgebyr, opstaldningsgebyrer mv.)
    - Anden info af betydning for ryttere og officials.

§ 112 SHOWOFFICIALS

En showofficial er defineret som enhver person, der har en defineret opgave i et show. For eksempel dommer, showmanager, ringsteward, showsekretær etc. etc.. Alle der har påtaget sig en opgave som showofficial ved et DWF-show, er forpligtet til på en positiv og regelkonform måde, at biddrage til showets afvikling.

§ 113 SHOWMANAGER

Enhver kompetent person kan udføre jobbet som showmanager. Det forventes, at man har den fornødne erfaring.

En showmanager:

- Er den person, der står for DWF sektionen i et show. Showmanageren må ikke optræde som showsekretær eller ringsteward i et show, som vedkommende er manager for.
- Har autoritet til at sikre overholdelsen af alle regler, der gælder for showet, og skal kunne udelukke enhver deltager fra showet før eller under bedømmelsen.
- Skal være til stede på showarealet under afholdelsen af showet. I tilfælde af en krisesituation, hvor showmanageren er ude af stand til at tage hånd om opgaven, skal en stedfortrædende manager kunne tage over. Showmanageren må herefter indsende en skriftlig forklaring til DWF omkring vedkommendes fravær. Den stedfortrædende manager skal også være til stede under afholdelsen af showet, og skal kunne leve op til de krav, der stilles i DWF´s regelbog.
- Showmanageren er ansvarlig for pæne og ordentlige forhold under afviklingen af showet.
- Skal modtage skriftlige klager fra udstillere, deltagere, trænere, hesteejere og medlemmer af DWF omkring brutal eller skadelig behandling af heste på showarealet samt andre regelovertrædelser. Ved indgivelse af rapporter om mishandling, skal hændelsen omgående undersøges. Alle klager skal videresendes til DWF´s Sportsudvalg.
- Har ansvaret for, at der udarbejdes tidsplaner. Disse skal være under hensyntagen til faciliteter og omstændigheder.
- Har ansvaret for at tidsplaner efter bedste evne bliver gennemført. Eventuelle afvigelser skal annonceres for publikum, deltager og officials i passende god tid.

- Kan beslutte om en klasse skal nedlægges pga. manglende deltagelse eller om alle go rounds skal afholdes.

Enhver klub eller management, der står for afholdelsen af et DWF show, som ikke kan gennemføre betalingen af faciliteter, dommerhonorarer, cattlecharges, dopingtests, præmiepenge mv., kan blive nægtet fremtidig tilladelse til afholdelse af shows i DWF's regi.

§ 114 SHOWSEKRETÆR

Enhver kompetent person, der er godt bekendt med DWF's gældende regelbog, kan påtage sig hvervet som showsekretær.

Showsekretæren er ansvarlig for:

- At der føres lister over starter og showresultater samt at der checkes rytterlicens, vaccinationer og lign.
- At Western Pleasure og Western Horsmanship med mange startende bliver delt i passende afdelinger.
- At der indsendes showresultater og rapporter til DWF's sportsudvalg inden 16 dage efter showets afholdelse.
- At der bevares en kopi af resultaterne i mindst et år efter afholdelsen af showet.
-

§ 115 RINGSTEWARD

Ved ethvert show kræves der kompetente ringstewards, med godt kendskab til DWF´s gældende regelbog.

- En ringsteward skal være passende klædt, og må ikke samtidigt besidde andre poster ved DWF sanktionerede shows.
- Ringstewarden skal være bevidst om, at det er pågældendes job at bistå og hjælpe dommeren, ikke være rådgiver.
- Ringstewarden skal ikke have nogen del i bedømmelserne.
- Ringstewarden fungerer som bindeled mellem dommer og deltagere.
- Ringstewarden må på opfordring fra dommeren anmode en rytter om at forlade banen, såfremt denne er til fare for sig selv eller andre, eller bortvise en deltager, som udviser usportslig optræden.
- Det er vigtigt, at ringstewarden er bekendt med, hvorledes klasserne afvikles og er behjælpelig med at opstille heste eller deltagere efter dommerens anvisninger.

§ 116 GENERELLE DOMMEREREGLER

1. En person, der er i besiddelse af et gyldigt dommerkort fra en af følgende organisationer: APHA, ApHC, AQHA, WRAS, EWU, DWF eller tilsvarende organisationer, kan være dommere i pointgivende klasser ved et show. Det skal dog bemærkes at organisationer som NRHA og NCHA ikke betragtes som tilsvarende.
2. Enhver, der har accepteret et dommerengagement, skal så vidt det overhovedet er muligt fuldføre dette.
    a. **Forhindret i at dømme:** En dommer skal omgående meddele showmanagement, at vedkommende er forhindret i at fuldføre sit engagement. Dette skal ske i passende tid, så showmanagement har mulighed for at finde en erstatning.
    b. **Præcis ankomst ved shows:** En dommer skal straks melde sin ankomst til showmanagement. En DWF udannet dommer, der uden gyldig grund, ikke ankommer tidsmæssigt risikerer inddragelse af sit dommerkort.
3. Enhver dommer, der er engageret, som dommer ved et show, skal afholde sig fra følgende:
    a. At diskutere køb, salg eller leasing af hest med anden person på showområdet.
    b. At udstille-, fremvise-, ride egen hest, andres heste.
    c. At være medhjælper, showmanager varetage andre show official hverv.
    d. At assistere, undervise, eller sælge og udstille varer af enhver art.
    e. At kommenterer enhver deltagers hest, påklædning eller udstyr, så længe disse opfylder DWF´s regler.
    f. At ytre sin personlige mening eller holdning omkring hesteavl, hesteracer eller disses udseende eller formåen.
    g. At bruge sin dommerstatus til at give fordele til familie, venner eller bekendte.
4. Alle dommere har pligt til:
    a. At indberette ethvert forhold, som er i strid med DWF´s regler og vedtægter eller gældende dyreværnslove, som pågældende observerer ved et DWF show.
    b. At udelukke en hest, fremviser eller ekvipage, også efter at en klasse er påbegyndt, hvis pågældende dommer skønner, at det er uforsvarligt at lade ekvipagen deltage uanset årsagen.
    c. At dømme objektiv, og undgå enhver interessekonflikt, der kan opstå mellem hvervet som dommer og egne personlige interesser.

5. Udelukkes en hest efter at en klasse er startet, skal denne medregnes i antallet af startende deltagere. En afgørelse om udelukkelse er alene dommerens afgørelse og kan ikke appelleres til DWF´s Sportsudvalg.

6. Efter at en dommer har dømt en klasse og dommerens scorekort er afleveret, kan der ikke ændres i placeringerne.
7. Når en fremviser eller ekvipage er forsynet med startnummer, skal dommeren ikke træffe afgørelser om, hvorvidt fremviseren eller ekvipagen er startberettiget ifølge DWF´s regler. Dette påhviler udelukkende showmanagement.
8. En dommers afgørelse er altid endegyldig. En dommers beslutning repræsenterer dommerens egen bedømmelse, og er en individuel vurdering af hest, fremviser eller ekvipage. En dommers beslutninger kan ikke indbringes for DWF´s Sportsudvalg, med mindre der er tale om beslutninger, som er i strid med DWF´s regler.
9. Enhver dommer er endelig ansvarlig for korrektheden af afviklingen af en klasse. Ligeledes er dommeren ansvarlig for sammentællingen af score, og at samtlige scorekort bliver afleveret til showmanagement i underskreven stand.
10. Ingen dommer behøver at konferere omkring tillæg af strafpoint eller manøvre score inden scorekortet afleveres. Ved en større forseelse, som medfører en 0 score eller en penalty* 5 points straf, kan dommeren bede om at eventuelle strafpoint bliver tilbageholdt, hvis forseelsen er uklar. En afventende dommer-konferering eller en video gennemgang ved næste pause kan herefter fastslå om der var tale om en forseelse eller ej. Hvis dommeren eller dommerne evt. ved hjælp af video fastslår, at der er tale om en forseelse, bliver 0 scoren eller strafpointene tildelt. Hvis der derimod ikke er tale om en forseelse, bliver scoren annonceret som først tildelt uden strafpoint.
11. En dommer skal være passende påklædt.

Klager over en dommer:
At indbringe en formel klage over en dommer, skal foregå ved, at klageren skriftligt indsender en klage over, hvilken eller hvilke regler en dommer har overtrådt. I klagen skal oplyses datoen for showet, showstedet, showmanagement og navne på eventuelle vidner. En sådan klage skal være DWF's sportsudvalg i hænde senest 30 dage efter showet er afviklet. Ved indbringelsen af en klage til DWF's sportsudvalg, indvilliger vedkommende i at betale det til enhver tid gældende depositum for at indsende en formel klage. Se "Middlertidige Bestemmelser".
Det er kun muligt at indbringe en klage over en dommer, hvis dette omhandler paragraffer, der er beskrevet i DWF´regler. Der kan ikke indbringes klager, der omhandler en dommers bedømmelser af en hest eller fremviser. Klager behandles og afgøres af DWF´s Sportsudvalg. Afgørelsen kan indbringes for DWF's bestyrelse, der træffer den endegyldige afgørelse.

§ 117 UDSTYR, GENERRELT

Deltagere der mangler eller ikke bærer korrekt siddende, synlige numre vil blive diskvalificeret.
Omridning af klassen vil ikke blive foranstaltet i forbindelse med mangelfuldt udstyr hos en rytter. Hvis en rytters manglende udstyr medfører forsinkelse eller stop af ridtet, kan dommeren diskvalificere rytteren.
I alle godkendte klasser har dommeren lov til at bede om fjernelse af usikkert eller farligt udstyr, eller udstyr som ville kunne give en rytter en fordel eller hvis dommeren opfatter den givne udstyrsdel som havende en mishandlende effekt.
Karabinhager der ikke er sikrede, må kun anvendes såfremt mindst to led af kæden stikker udenfor grimen, når karabinhagen er sat fast.
Generelle regler er beskrevet i § 118 & § 119. I del 2 og del 3 findes der supplerende regler vedrørende udstyr til hest og rytter.

§ 118 WESTERNUDSTYR, HEST

I alle western rideklasser skal deltagerne ride i en westernsadel og med et passende hovedtøj med enten snafflebit *(se fig. 118.1)*, hackamore *(se fig. 118.2)* eller stangbid *(se fig. 118.3).* Sølvudsmykning på sadlen må ikke give fordel i forhold til en god arbejdssadel.

1. Novice Horses må rides i:
    a. Snafflebit
    b. Hackamore
    c. Stangbid
2. Heste på 7 år og derover, undtaget Novice Horses, må i Division 3B, Division 3A og Division 2 kun rides i:
    a. Stangbid
3. I Cutting og Working cowhorse gælder til ultimo 2012 særlige bidregler, hvor alle har mulighed for at ride disse to klasser med hackamore/snafflebit og to hænder eller med stangbid og en hånd, uanset hestens alder og rytterens status. Stangbid må ikke rides med to hænder.

4. Enhver hest, uanset alder, må i divisionerne 5, 4B og 4A rides i:
    a. Snafflebit
    b. Hackamore
    c. Stangbid

5. Novice Horses, der rides med snafflebid eller hackamore i western pleasure, western horsemanship, reining, working cowhorse, western riding og trail skal der rides med to hænder på tøjlerne. Når splittøjler og to hænder benyttes skal tøjlerne krydse over halsen på hesten og tøjleenderne hænge ned på de modsatte sider (tøjlebro).
6. Lukkede tøjler (f.eks. mecate) må ikke bruges sammen med et snafflebit, undtagen i working cowhorse, hvor mecate er tilladt.
7. Én hånd eller to hænder:
    a. Heste, der rides med snafflebit eller hackamore skal rides med to hænder.
    b. Heste der rides med stangbid skal rides med èn hånd
    c. Der må ikke skiftes hånd under ridtet.
    d. Hånden skal holdes omkring tøjlerne og kun pegefingeren er tilladt at holde imellem. Overtrædelse af denne regel medfører automatisk diskvalifikation.
    e. Håndskifte: Trailklasser, hvor specielle forhindringer må forceres med håndskift. Speed events, Team- og Cattlepenning.
8. Hackamore: I alle referencer til hackamores menes der en fleksibel, flettet bosal af råhud , læder eller reb. Indmaden om hvilken bosal`en er flettet må være af råhud eller fleksibelt kabel. Absolut intet stift materiale er tilladt under kæberne, uanset hvordan det er foret eller omviklet. Hestehårsbosals er ikke tilladte. Denne regel refererer ikke til såkaldt mekaniske Hackamores.
9. Snaffelbid: I alle referencer til snafflebid i westernklasser, menes der konventionelle O-ringe, muffe-bid eller D-ringe (ikke større end 10 cm. på bredeste led i diameter). Indersiden af ringene må ikke være beklædt med nogen former for beslag, der kan fastholde tøjler, curbstraps eller trense. Endvidere må der ikke være udbygninger af ringen som kan medføre en udvekslingsvirkning. Mundstykket skal være rundt eller ovalt i tværsnittet, blødt og uden metalomviklinger. Andet metal må gerne være indlagt, men det skal være blødt eller latexomviklet. Mundstykket skal være mindst 8mm i diameter målt 2½ cm fra ringen, med en indsnævring til midten. Ligeledes kan mundstykket være i to eller tre dele. I en tredelt snaffle må forbindelsesringen højst være 3,2 cm i diameter, eller en forbindende flat-bar 10-20 mm målt på højkant, med en maksimal længde på 5 cm, hvor stykket skal ligge fladt i hestens mund. Ved optrensning med snafflebid og one-ear eller two-ear trense, skal trensen være med kæberem
10. Bid eller stangbid: I alle referencer til bid eller stangbid, i western rideklasser, menes der brug af stangbid med et helt eller delt mundstykke. Biddet skal have stænger shanks og skal have en udvekslingsvirkning. Alle stangbid skal være fri for mekaniske indretninger og skal ligge indenfor standarden af westernbid. En beskrivelse af lovlige standard westernbid inkluderer:
    a. 21½ cm er maksimum længden på shanks, målt fra bidstykket til nederste del af tøjleringen.
    b. Shanks`ne må være faste eller løse.
    c. Mundstykket skal være formet ovalt eller rundt i tværsnittet, blødt og uden metalomviklinger. Diameteren må være mellem 8-20mm målt 2½ cm fra shanken. Mundstykket må gerne have metalindlæg, men det skal være glat og blødt eller latexomviklet. Der må ikke stikke noget under mundstykket, såsom nedadvendte buler e.l.
    d. Mundstykket kan været i 1, 2 eller 3 dele. I et tredelt bid må forbindelsesringen være højst 3,2 cm i diameter og en forvindende flat-bar 10-20mm målt på højkant med en maksimal længde på 5cm, der ligger fladt i hestens mund.
    e. Porten må ikke være højere end 9cm, med accepterede ruller og overtræk inkluderet. Delte mundstykker og spadebit *(fig. 118.4)* rangerer som standardbid.
    f. Ikke tilladt: Slipbit, gagbit, donutbit og flat polo mundstykket er ikke tilladt.
11. Når der rides med stangbid er det obligatorisk at ride med curbstrap eller curbchain, der for at kunne godkendes af dommeren, skal være mindst 1,25 cm bred og ligge fladt til hestens kæbe med plads til to fingre under.(udenpå hinanden). En knækket strop eller kæde vil ikke nødvendigvis medføre diskvalifikation.
12. Romal: I alle referencer til romal, menes der lukkede tøjler, hvorpå en forlængende tøjle af flettet eller sammensyet læder eller råhud er påsat. Denne forlængertøjle skal bæres i den frie hånd med et mellemrum på 40 cm mellem den styrende hånd og hånden der holder romal'en. Hvis rytteren rider med romal skal den styrende hånd holdes på højkant og afslappet om begge tøjler, med tommelfingeren til at lukke grebet fra oven. Det er ikke tilladt at have nogen finger mellem romaltøjlerne. Romals er kun tilladt i forbindelse med stangbid.
    a. Romalen må ikke bruges foran gjorden eller som signalgivende til hesten på nogen måde. Enhver overtrædelse af denne regel skal straffes hårdt af dommeren.
13. **Valgfrit udstyr:**
    a. Lasso eller riata, hvis i brug skal lasso eller riata være pænt rullet op og sat fast til sadlen.
    b. Hobbles sat fast på sadlen.
    c. Tapaderos undtaget i working cowhorse, hvor de ikke er tilladt.
    d. Sporer; må dog ikke bruges foran gjorden
    e. Hovstøvler
    f. Slobberreins
14. **Begrænset tilladt:**
    a. Beskyttelses gamacher og bandager er tilladt i reining, working cowhorse, team- og cattlepenning, barrel racing, polebending, dummy roping, cutting, western horsemanship, hunterklasser (her undtaget Hunter under saddle).

b. Tie downs i Dummy roping, speed events og team-og cattle penning.
c. Almindelig. martingale i speed events og team-og cattlepenning.

15. **Ikke tilladt udstyr (**heller ikke tilladt under opvarmning og håndtering**):**
    a. Beskyttelsesgamacher og bandager er ikke tilladt i: Western pleasure, Western Pleasure Walk & Trot, trail, Trail Walk & Trot, showmanship at halter, Trail at halter, western riding, hunter under saddle.
    b. Curbchain lavet af stålwire, uanset hvor godt forede eller omviklede de er.
    c. Curbchain der er smallere end 1,25 cm.
    d. Martingales og glidetøjler, her undtaget speed events og penning klasser.
    e. Næsebånd og tie downs. Her er undtaget: Dummy roping, Speed events, og penning klasser. Dog må der på næsebånd ikke være kontakt af metal på hestens hoved.

Fig. 118.1

Fig. 118.2

Fig. 118.3

Fig. 118.4

§ 119 WESTERNUDSTYR, RYTTER

I alle pointgivende DWF klasser er det obligatorisk at bære passende westernbeklædning.

- En passende formet westernhat eller ridehjelm.
- Langærmet skjorte – gerne i westernfacon med krave.
- Skjorte og pullover.
- Skjorte med vest.
- Slinky med vest eller Slinky.
- Jeans eller slacks af passende længde (skal dække anklen når rytteren sidder på hesten) og pasform (westernsnit).
- Westernstøvler (Roper eller højhælede).
- Chaps og westernsporer er tilladt i rideklasser. (western hjulsporer *fig.119.1*, ballspurs *fig.119.2* og bumperspurs *fig.119.3*)
- Bolerojakker er tilladt.
- Halsbeklædning i form af forskellige westernslips eller moderne sølv eller hestehårssmykker er tilladt.
- Overtøj er kun tilladt i tilfælde af tilladelse fra dommeren i forbindelse med dårligt vejr.
- Bæring af våben af nogen art, hverken på rytter eller saddel er ikke tilladt.
    - Undtagelser:
        - Freestyle klasser (Udklædningsklasser)
        - Versatile Ranch Horse, se §xxxxx

Grovere tilsidesættelser af beklædningskravene kan medføre diskvalifikation.

Fig.119.1

Fig.119.2

Fig.119.3

§ 120 GANGARTER

Western

1. Skridt skal være en naturlig, fladt bevægende, firtaktet gangart. Hesten skal bevæge sig lige frem og træde igennem. Gangarten skal være frisk med en skridtkadence af fornuftig længde i forhold til hestens størrelse.
2. Jog'en er en blød, jordvindende, totaktet, diagonal gangart. Hesten arbejder fra de to diagonale ben til de andre to. Jog'en skal være regelmæssig, balanceret og med en lige fremadgående bevægelse. Heste der traver på forbenene og skridter på bagbenene, bliver ikke betragtet som udførende jog'en korrekt. Forlanges extented jog (øgning i trav), forventes en gning, hvor hesten bevæger sig frem på samme bløde måde som i kort jog.
3. Lope er en behagelig, rytmisk tretaktet gangart. Heste der bevæger sig venstre om, skal gøre det i venstregalop. heste der bevæger sig højre om, skal gøre det i højregalop. Heste der bevæger sig i firtaktsgalop, bliver ikke anset for at bevæge sig I en ordentlig galopHesten skal galoppere med naturlig kadence og fremstå som afslappet og smidig. Den skal rides i en hastighed, der er naturlig for den. Hovedet skal bæres i en position, der er naturlig og passende for dens eksteriør i alle gangarter.

Hunter

1. Skridt skal være en naturlig, fladt bevægende, firtaktet gangart. Hesten skal bevæge sig lige frem og træde igennem. Gangarten skal være frisk, med en kadence af fornuftig længde i forhold til hestens størrelse. Mangel på rytmisk fremaddrift vil blive dømt ned.
2. Trav er en totaktet gangart bestående af lange, flade, jordvindende, kadencerede og balancerede skridt. Smidighed er mere essentiel end fart. Knæaktionen skal forblive relativt lav, udvisende et minimum af affjedring. Korte hurtige skridt og/eller ekstrem fart vil blive dømt ned. Når der bedes om extented trot (øget trav), skal der fremkomme en definitiv forlængelse afskridtlængden.
3. Canter er en tretaktet gangart; smidig og fri i bevægelsen, afslappet og lige fremført i begge retninger. Galopkadencen skal være lang, flad og jordvindende. Oversamlet firtaktsgalop vil blive idømt penalties. For meget fart vil blive dømt ned. Hand Galop skal være en definitiv øget galop, med en synlig forskel fra canter. Hesten skal være under kontrol hele tiden, og være i stand til at blive bragt til standsning på en smidig og balanceret måde.

§ 121 VACCINATION

1. Stævneledelsen skal kræve gyldig vaccinationsattest.
2. En vaccinationsattest er gyldig når hesten er basisvaccineret (2 gange med højst 3 mdrs. mellemrum og derefter revaccineres i gang årligt indenfor 365 dage). Såfremt de 365 dage overskrides, skal hesten være basisvaccineret på ny, inden den igen kommer til et show med krav om vaccinationsattest.
3. Hesten må ikke være vasccineret senere end 10 dage før ankomst til show området.

§ 122 DOPING

INFO FØLGER

DEL 2: Standarddiscipliner

§ 201 GENERELT OM STANDARDDISCIPLIN*ER

Reglerne i del 2 er gældende for standarddiscipliner. De, her anførte regler er kun undtagelser eller tilføjelser til del 1.

§ 202 ANTAL AF STARTER PR DAG

En hest må maksimalt have 5 starter under rytter pr. showdag .
Dette gælder uanset antal rytterer, der rider hesten og antallet af divisioner der deltages i.

- Klasser der deles i flere afdelinger på grund af stort antal starter og som derfor kan føre til at en hest kommer på banen flere gange i samme klasse, tæller kun som en start. Dette dog kun hvis alle afdelinger afvikles samme dag.
- I tilfælde af Showmanagement flytter en eller flere klasser fra én dag til en anden, har ryttere ret til at deltage i alle oprindeligt tilmeldte klasser, selvom antallet af starter overskrider det fastsatte maksimum, dog under iagttagelse af reglerne om hestevelfærd.
- Fravælger rytteren klasser for at overholde det maksimalt tilladte antal starter, skal rytteren have tilbagebetalt startgebyr for frameldte klasser.

§ 203 HUNTERUDSTYR, HEST

1. I alle Hunterklasser skal der bruges et trensebid, kimberwick, pelham eller fuld optrensning (kandar - to tøjler), alle monteret med næsebånd og pandebånd uden udsmykning.
2. I forbindelse med mundstykker, må intet stikke nedenunder mundstykket. Hele og ”knækkede” mundstykker må ikke have en port højere end 40 mm.
   På knækkede mundstykker må de forbindende ringe højst sære 32 mm. eller mindre i diameter. Forbindende ”Flat Bars” må højst være 10-20 mm. målt fra top til bund, med en maksimal længde på 50 mm., der hvis den ligger fladt i hestens mund er acceptabel.
   Alle mundstykker skal mindst være 8 mm. i diameter når man måler 25 mm. inde fra ring eller shank.
   Trensebidringe må højst være 100 mm i diameter. Med hensyn til mundstykker skal den forbindende bar være rund, oval, eller æggeformet, glat og helt uden metalomviklinger.
   Til alle bid med udveksling forlanges brug af skumkæde.
3. Forskellige slags bid (pelham, snaffle, kimberwick) med mundstykker med donuts, stænger med kanter eller ujævnt skarpt materiale medfører diskvalificering.
4. Ved brug af stang — eller pelhambid skal skumkæden være mindst 15 mm bred og ligge fladt mod hestens kæbe. Det skal være muligt at holde to fingre udenpå hinanden mellem kæden og kæben.
5. Sadler skal være brune eller sorte i traditionel springsadel eller kombinationssadeltype. Knæpuder er valgfri.
6. Sadelunderlaget skal passe i størrelse og facon, undtaget når det er nødvendigt at fastgøre numre til underlaget. Sadelunderlag skal være i hvide eller naturlige farver uden ornamenteringer af nogen art.
7. **Valgfrit udstyr:**
   a. Sporer uden hjul.
   b. Lille springpisk.
   c. Handsker.
   d. Engelsk fortøj.
   e. Opflettet man i engelsk stil (dressur spring).
   f. Benbeskyttere i Hunt seat Equitation, Hunter Hack.
8. **Forbudt Udstyr:**
   a. Glidetøjler.
   b. Hjulsporer.
   c. Fast eller ringmartingale.
   d. Ungarsk næsebånd og krydsnæsebånd.
   e. Benbeskyttere i Hunter under saddle.

Eksempler på godkendte ”Engelske” bid

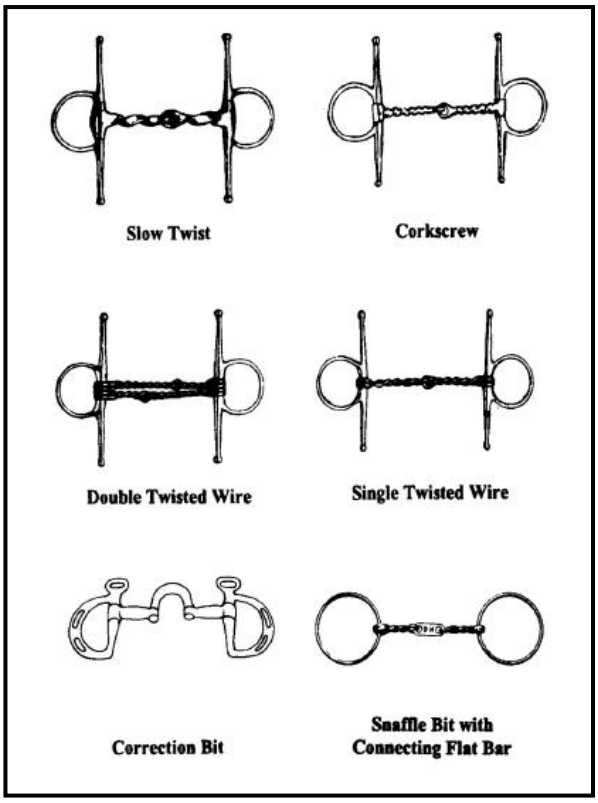

Eksempler på IKKE godkendte ”Engelske” bid

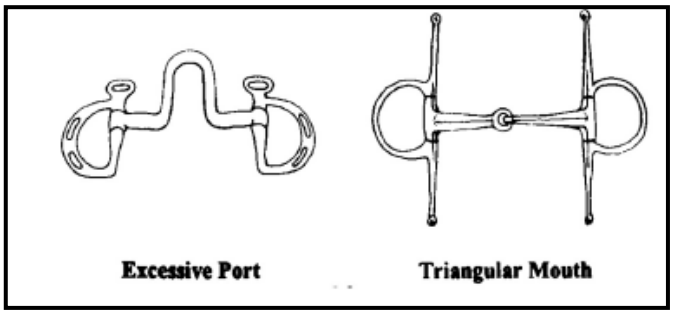

§ 204 HUNTERUDSTYR, RYTTER

1. Det er obligatorisk med ridehjelm i alle Hunterklasser.
2. I hunterklasser bæres ridejakke i traditionel farve såsom: Blå, sort, brun, grøn, grå. Rød er ikke passende.
3. Ridebukser kan være almindelig eller jodhpurs i farverne gul, kaki, lysegrå, rustfarvede.
4. Støvlerne kan være høje engelske eller jodhpurs i brune eller sorte.
5. Ridehjelmen skal være blå, sort eller brun, remmen skal spændes ved springning.
6. Rideslips eller sløjfe er obligatorisk.
7. Håret skal være pænt og samlet, enten i fletning eller net.
8. Dommeren kan give penalty points, hvis rytteren klædt for ”opsigtsvækkende”.

§ 205 SHOWMANSHIP AT HALTER

I denne klasse skal ”rytteren” føre hesten ved hånden til fods (at halter). Formålet er at føren af hesten demonstrer sine evner til at føre sin hest at halter.

1. En Showmanshipklasse skal bedømmes udelukkende på deltagerens evne og kunnen til at showe en halterhest. Hesten er ”redskabet”, hvormed deltageren demonstrerer sine evner og forberedelser til klassen.
2. Den ideelle showmanship præstation viser en deltager der er fattet med en høflig opførsel, fuld af selvtillid, velsoigneret og nydeligt påklædt. Han/hun shower en veltrimmet og velplejet hest, der hurtigt og effektivt udfører det forlangte pattern med smidighed og præcision.
3. En showmanshipklasse er ikke en halter klasse, og må ikke bedømmes som sådan (bedømmelse af hestens eksteriør).
4. Alle patterns skal være opslået mindst en time før klassens start.
5. Dog har dommeren ret til at bede deltagerne udføre yderligere manøvrer i forbindelse med rangeringen af placeringerne.
6. Antalsmæssigt store klasser kan deles i flere afdelinger.
7. Gøres der eventuelt brug af et finalepattern skal dette også slås op mindst 1 time før klassens start.
8. Et showmanship pattern skal være designet med det formål, at vise deltagerens evne til effektivt at præsentere sin hest for dommeren. Enhver Tie vil blive afgjort af dommeren.

Klasse proceduren:

1. Deltagerne kan kaldes ind på en gang og stå oplinet, til de hver især individuelt udfører deres pattern, - eller hver deltager kan kaldes ind fra indgangen og bedømmelsen, starter da herfra. Hvis deltagerne bedømmes fra indgangen, skal de kaldes ind i enten nummerorden eller ifølge showprogrammet.
2. Følgende manøvrer betragtes som acceptable:
    a. Hesten kan føres i walk, jog eller øget trav.
    b. Bakke i en lige eller kurvet linie eller i en kombination.
    c. Stop og turns på henholdsvis 90 (1/4), 180 (½), 270 (3/4), 360 (helt turn) grader.
    d. Der kan forlanges enhver kombination eller flere af disse turns.
3. Dommeren skal forlange hesten opstillet til inspektion, (stående lige på benene), på et givet tidspunkt under klassen.

Bedømmelse:

Der gives fra 0-20 point pr. deltager der kan deles ned til ½ point.

- Der tildeles 10 point for helhedsindtrykket at deltager og hest.
- Der tildeles 10 point for udførelsen af det foreskrevne pattern.
-

Helhedsindtryk af hest og deltager (10 points).

Gennem klassen bedømmes deltagerens opførsel, fattethed og selvtillid samt hestens fysiske fremtoning, trimning og pleje.

1. **Deltagerens position og fremtoning.**
    a. Deltageren skal være iført passende westernpræget beklædning. Tøj og person skal fremtræde som nydelig og velsoigneret.
    b. Enhver brug af kunstige hjælpemidler, såsom lightere, hø, jord, skarpe genstande mm. vil medføre diskvalifikation.
    c. Enhver deltager skal udvise høflig opførsel, udstråle selvtillid og udvise sportsmanship gennem hele klassen.
    d. Han hun skal hurtigt opdage og korrigere fejl i hestens position og opstilling.
    e. Deltageren er under bedømmelse og skal derfor fortsat showe hesten til klassens placering er fastsat, dommeren har givet lov til at deltagerne kan forlade arenaen, eller der foreligger andre instrukser fra dommeren.
    f. Deltageren skal fremtone diskret, stå og bevæge sig oprejst på en naturlig måde. Der skal undgås overdrevne, unaturlige og påtagne kropsholdninger.
    g. Deltageren skal have hesten på sin højre side, mens grimeskaftet holdes i højre hånd nær ved grimen og med enden af grimeskaftet løst i en løkke, med mindre dommeren ønsker at se hestens tænder. Enden af grimeskaftet må hverken være foldet eller opløkket stramt.
    h. Det fortrækkes at deltagerens højre hånd ikke ligger kontinuerligt på karabinhagen eller kæden.
    i. Når deltageren fører hesten skal han/hun være placeret mellem venstre øje og midterpunktet af hestens hals. Denne position refereres til som førerpositionen.
    j. Begge deltagerens arme skal være bøjede, med albuerne holdt tæt ind til siden og underarmene i en naturlig position.
    k. Højden armene holdes i varierer efter hest og deltager, men de må aldrig holdes ud i en vandret position med låste albuer.
    l. Deltagerens position i forhold til udførelsen af et turn skal være den samme, som når hesten føres. Kun skal han/hun vende sig mod hestens hoved, og få hesten til at bevæge sig væk fra sig mod højre.
    m. Under udførelsen af en tilbagetrædning, skal deltageren vende sig fra førerpositionen og vende ansigtet mod hestens bagparti med højre arm tværs over brystet, alt imens han/hun bevæger sig fremad samtidig med, at hesten bevæger sig tilbage.
    n. Når hesten stilles op til inspektion, skal deltageren stå i mellem hestens øje og mule og må ikke forlade hestens hoved.
    o. Deltageren skal bruge "Quarter metoden" når hesten præsenteres. Deltageren skal hele tiden indtage den position der er sikrest for vedkommende selv og dommeren. Deltagerens position må ikke forstyrre dommerens udsyn til hesten, og skal tillade deltageren selv at kunne holde øje med dommeren under hele bedømmelsen.
    p. Deltageren skal sørge for at holde afstand til andre deltagere, således at det er muligt for dommeren frit at passere mellem hestene.
    q. Når deltageren skifter fra side til side foran hesten, skal det ske med så få skridt som muligt, og han/hun skal genoptage den samme position på venstre som på hestens højre side.
    r. Hesten skal føres, bakkes, drejes og opstilles fra dens venstre side. På intet tidspunkt skal deltageren stå direkte foran hesten. Deltageren må ikke berøre hesten med hænder eller fødder eller på nogen måde signalere synligt til hesten med fødderne under opstillingen.
2. **Hestens fremtoning:**
    a. Hestens fitness og kropskondition skal bedømmes.
    b. Hesten skal være ren og velstriglet og i god kondition.

c. Der må ikke indflettes bånd, sløjfer eller ornamenteringer i man, hale og pandelok , - der må dog flettes efter western eller engelsk fremgangsmåde.
d. Længden af man og hale må variere, så længe hårene ikke er filtrede og er rene og veltrimmede. Manen skal være trimmet lige, eller kan være studset helt ned, dog skal pandelokken og lokkerne på lansemærket sidde tilbage.
e. Briddlepath, øjenbryn, lange hår i hovedet og på benene må gerne være klippet.
f. Hovene skal være forskriftsmæssigt trimmede eller skoede. Skoene skal passe korrekt og vejningerne skal være pæne.
g. Hovene skal være rene og kan være påsmurt hovlak, hovfedt, hovolie eller vises naturlige.
h. Alt udstyr skal være pænt, velpudset og i god stand.

Performance (10 POINTS)
Deltageren skal i klassen arbejde smidigt, præcist og akkurat i en passende hastighed.
Jo hurtigere der arbejdes, desto større sværhedsgrad, dog må det ikke ske på bekostning af akkuratesse og præcision.
Hesten skal villigt og kvikt lade sig føre, stoppe, bakke og vende med parathed og uden synlige tegn.

1. **Fejl i udførslen at det forlangte pattern:**
   a. Hvis hesten træder på eller arbejder på den forkerte side af markørerne – eller grov ulydighed vil ikke resultere i diskvalifikation, men vil medføre skrappe penalty points og deltageren vil ikke kunne placeres over en deltager, der har udført pattern korrekt.
   b. Udøver deltageren overdreven skoling eller træning , overlagt mishandling eller taber kontrollen over hesten, medfører det diskvalifikation.
2. **Hestensfremføring:**
   a. Hesten skal føres direkte mod og direkte væk fra dommeren, i en lige eller kurvet linie, og sætte benene friskt og taktfast i den forlangte gangart.
   b. Hestens hoved og hals skal være på linie med kroppen.
   c. Stoppet skal være lige, prompte og lydigt og hesten krop skal forblive lige.
   d. Hesten skal bakke villigt, med hoved hals og krop på linie eller bøjet, som det forlanges i pattern.
   e. Hvis der er forlangt en vending på 90 grader eller mindre til venstre, skal hesten drejes til venstre.
   f. Ved vendinger til højre på 90 grader og derover, er det ideelle at hesten stiller sit højre bagben og krydser med venstre forben foran højre.
   g. Deltageren vil ikke få penalty points hvis hesten ikke stiller højre bagben, men deltageren vil, hvis heste udfører pivot`en korrekt vil få tilskrevet flere pluspoint.
   h. Hesten skal opstilles lige, med hovene direkte nedenunder kroppen.
   i. Deltageren behøver ikke at genopstille hesten, hvis den stopper lige.

Fejl:
Fejl klassificeres som mindre, større eller ekstreme. Dommeren vil bestemme den nøjagtige grad af forseelsen, baseret på grad og hyppighed af forekomsten.

1. En mindre fejl vil resultere i penalty point fra ½ - 4 fra deltagerens score.
2. En større fejl vil resultere i 4½ penalty point eller mere fra deltagerens score.
3. En deltager der udøver en grov fejl undgår at blive diskvalificeret, vil blive placeret under alle deltagere der har udført deres pattern korrekt.
4. En mindre fejl kan blive til en større, og en større fejl til en ekstrem fejl, såfremt forekomsten af fejlen tiltager i hyppighed og grad.
5. **Fejl i helhedsindtryk og hest inkluderer:**
   a. Hvis hesten er dårligt striglet og trimmet og som helhed er i dårlig kondition.
   b. Beskidt, laset eller dårligt tilpasset grime eller grimeskaft.
   c. Dårlig eller ukorrekt position af deltager.
   d. Overdreven stive, kunstige eller unaturlige bevægelser omkring hesten, når den føres.
   e. Hvis deltageren konstant holder på grimeskaftets kæde, hvis grimeskaftet er rullet for stramt op eller slæber hen ad jorden.
   f. Skift af hænder på grimeskaftet, her undtaget, hvis dommeren ønsker at få forevist hestens tænder.
6. **Fejl i udførelsen inkluderer:**
   a. Hvis hesten trækker til siden, når den føres.
   b. Hvis hesten stopper skævt, skyder hoften ud under stoppet, når den stilles op eller er stående.
   c. Hvis hesten føres, bakkes eller drejes sjusket eller skævt.
   d. Hvis hesten ikke opstilles lige, eller der skal bruges overdreven meget tid til at få den stillet op.
   e. Hvis hesten ikke kan stille og holde sit pivotben under en vending eller hvis den krydser bagom på forbenene.
   f. Hvis hesten holder hovedet skævt, når den føres, stopper eller bakker
   g. Manglende gennemførelse af manøvrer ved fastsatte markører, men hesten er stadig on pattern.
7. **Ekstreme fejl i helhedsindtrykket af hest og deltager inkluderer:**
   (Diskvalifikation undgås, men pågældende deltager bliver placeret under de deltagere, der ikke har udøvet grove fejl).

a. Hesten føres på den forkerte eller højre side.
b. Deltagerens komplet manglende evne til at bevæge sig omkring heste, herunder står i vejen for dommeren.
c. Deltageren berører hesten, peger på med fødderne eller sparker på hestens ben eller hove under opstillingen.
d. Deltageren står direkte foran hesten.
e. Deltageren bærer sporer eller chaps.

8. **Ekstreme fejl i udførelsen inkluderer:**
(Diskvalifikation undgås, men pågældende deltager bliver placeret under de deltagere der ikke har udøvet grove fejl.)
    a. Tilføjelse af ekstra manøvre.
    b. Hvis hesten træder på en markør.
    c. Grov ulydighed fra hesten herunder inkluderet:
    Hvis hesten stejler, bukker, skraber, slår med forbenene, slår efter andre heste eller dommeren eller den konstant cirkler om føreren.
    d. Hvis keglen væltes eller man er off pattern.
9. **Diskvalifikation (Ingen placering):**
    a. Tab af kontrol over hesten, der medfører fare for deltageren, andre heste, deltagere eller dommeren ; inkluderet at hesten stikker af fra deltageren.
    b. Hvis deltageren ikke bærer korrekt, synligt nummer.
    c. Overdreven skoling eller træning af hesten, brug af kunstige hjælpemidler eller overlagt mishandling af hesten.

Forslået endelig scoring:
Scoring skal være baseret point fra 0-20, med en omtrentlig opdeling som følger:

- 20: Excellent præstation. Fuldfører pattern akkurat, hurtigt, smidigt og præcist; og demonstrerer herved et højt niveau af professionalisme. Hesten er fit og velstriglet. Deltageren er pæn og velsoigneret og passende påklædt.
- 18-19: Generelt en excellent præstation med en mindre fejl i udførelsen af pattern eller helhedsindtrykket af hest eller deltager. Helheden i udførslen af pattern er excellent og deltageren er megetprofessionel.
- 16-17: God udførelse af pattern, med en eller to mindre fejl i præstation eller helhedsindtryk af hest eller deltager. Deltageren er rimeligt professionel i præsentationen af hesten.
- 14-15: Gennemsnitligt udført pattern, som mangler hurtighed og præcision, eller indeholder to eller flere mindre fejl i præstation eller helhedsindtryk af hest eller deltager. Hesten bliver ikke præsenteret på bedste måde.
- 12-13: En større fejl eller flere mindre fejl i præstationen eller i helhedsindtrykket af hest eller deltager, der forhindrer effektiv præsentation af hesten.
- 10-11: To større fejl eller mange små fejl i præstationen eller helhedsindtrykket af hest eller deltager.
- 6-9: Flere større fejl eller en ekstrem fejl i præstationen eller helhedsindtrykket af hest eller deltager. Deltageren demonstrerer tydelig mangel på professionalisme i at showe heste.
- 1-5: Deltageren udøver en eller flere ekstreme fejl, men fuldfører klassen og undgår diskvalifikation.

§ 206 WESTERN PLEASURE

1. En god Pleasure hest skal skridte godt igennem med en fri og flydende gang som er i overensstemmelse med hestens bygning.
    a. Den bør have god fremad drift uden anstrengelse. Ideelt bør den have en god balance, flydende bevægelser under udførelse af korrekte gangarter i den rigtige kadence.
    b. Der vil blive lagt meget vægt på kvaliteten af hestens bevægelser og dens stabilitet i de respektive gangarter.
    c. Den bør bære sit hoved og hals i en afslappet naturlig stilling med nakken i niveau med eller lidt over lansemærket.
    d. Den må ikke bære næseryggen bag lodret, hvilket vil give et udtryk af undertrykkelse, endsige strække hovedet for langt frem, hvilket vil være et udtryk for modstand.
    e. Næseryggen holdes ideelt lidt foran lodret og hesten bør give udtryk af at være vågen og opmærksom.
    f. Den skal fremvises for en rimelig løs tøjle, men med let kontakt og kontrol. Den skal være lydig, samt blød og velvillig i overgange.
    g. Skal den øge i gangarten bør dens bevægelser stadig være flydende.
2. Der gives maksimum point til den villige hest med en flydende gang, god balance og som giver indtryk af at være i god form og i det hele taget en fornøjelse at ride.
3. Rides der med to hænder, skal tøjlerne være krydset sådan at hver tøjle hænger ned på modsat side af hestens hals. Rytterens hænder bør være placeret nær bommen og hver hånd må ikke være mere end 4 ǁ (10 cm) ud til hver side fra hornet. Rytterens hænder bør være rolige(stabile) med kun små bevægelser.

4. Denne klasse vil blive bedømt på hestens præstation og kondition og gangarter, under hensyntagen til hestens race.
5. Hestene skal rides i begge retninger på hovslaget i alle tre gangarter for at demonstrere deres evne i både højre og venstre galop.
6. Efter dommerens ønske, kan hestene blive bedt om at øge i skridt, jog, eller galop i den ene eller begge retninger i arenaen.
7. Der skal vises extented jog i mindst en retning, dette er dog undtaget i novice horse og divisionerne 5, 4A og 4B. Dommeren kan dog forlange det, hvis det skønnes forsvarligt.
8. Extented jog er en klar 2 taktet gangart, med en forlænget kadence på skridtene. Kadence balanceret med behagelige bløde bevægelser regnes for vigtigere en hastighed.
9. Lope med fremaddrift er den eneste gangart´, der vil blive godkendt som lope.
   Dommeren vil dog aldrig bede flere end de 12 bedste heste om at øge i galoppen (lope).
10. Rytteren skal sidde nedsidning i øget jog.
11. Hestene skal kunne bakke lydigt og stå stille. Overhaling er tilladt og må ikke tildeles penalties/strafpoints, så længe at hestene bibeholder en korrekt stabil kadence og rytme.
12. Hestene skal vende (reverse/vende) til indvendig side(væk fra barrieren).
13. Hestene skal rides i skridt, jog og lope for en rimelig løs tøjle eller med let kontakt uden unødig tilbageholdelse.
14. Efter dommerens ønske, kan man blive bedt om at vende hestene i skridt eller jog, men ikke i lope.
15. Dommeren kan bede ekvipagen om yderligere udførsel af klassens opgaver, dog aldrig andre opgaver end angivet i western pleasure. (angivet som ovenfor).
16. Rytteren vil ikke blive bedt om at stige af hesten, undtagen i det tilfælde at dommeren ønsker at undersøge udstyr.
17. **Følgende fejl vil blive bedømt i forhold til ekstremitet:**
    a. Overdrevent høj hastighed (i enhver gangart).
    b. At være i forkert galop.
    c. At bryde gangart (inklusiv ikke at skridte, når man bliver bedt om at skridte).
    d. At ride overdrevent langsomt i enhver gangart, mangel på fremad drift (hvilket resulterer i en efterligning af eller kunstig gang i galop).
    e. Ikke at komme i (være i) den rigtige gangart når man bliver bedt om det. (I overgange, vil yderligere forsinkelse blive straffet).
    f. At røre hesten eller sadlen med den frie hånd.
    g. Hovedet bæres for højt.
    h. Hovedet bæres for lavt (spidsen af hestens øre under lansemærket).
    i. Overbøjning eller overstrækning af hals/hovedholdning således at næseryggen er bag lodret.
    j. Næsen (hovedet) strakt for langt frem.
    k. Overdreven åbning af mund.
    l. Hesten snubler.
    m. Brug af sporer foran gjorden.
    n. En hest som virker sur, sløv, udmattet , stiv eller overtræt.
    o. Hurtige ben bevægelser, stampende, eller trippende, ponyagtige bevægelser.
    p. Hvis tøjlerne hænger slapt, således at let kontakt ikke bibeholdes.

18. **Fejl som vil resultere i diskvalifikation, undtagen i 5, 4A og 4B, hvor de vil være fejl som vil blive bedømt i henhold til ekstremitet:**
    a. Hvor hovedet bæres for lavt (spidsen af hestens ører konstant er under mankestykket).
    b. Overbøjning eller overstrækning af hals i hovedholdning, således at næseryggen konstant er bag lodret.

19. Klasser med stort antal deltager kan deles i flere afdelinger, med efterfølgende finale blant de bedste.
20. Klasser i division 5, 4A og 4B bør deles ved flere 8-12 startende, under hensyntagen til banens størrelse.
21. Deles klassen, må dette annonceres senest 1 time før klassens planlagte start.
22. Walk & Trot er en Pleasureklasse, hvor galoppen udelades, men den bedømmes efter samme præmisser, som en almindelig Pleasureklasse.

§ 207 WESTERN HORSEMANSHIP

Western Horsemanship klassen er konstrueret med henblik på at kunne vurdere rytterens evne til at udføre forskellige øvelser i fuld harmoni med hesten.

1. Øvelserne er foreskrevet af dommeren og bør fuldføres med præcision i et jævnt roligt ridt, hvor der udvises sikkerhed og tillid alt imens man bevarer en balanceret funktionel og fundamentalt korrekt kropsposition.
2. Det ideelle horsemanship pattern bør udføres med den største præcision, hvor rytter og hest samarbejder enstemmigt og udfører øvelserne med hårfine hjælpemidler og anvisninger.

3. Hesten bør bære sit hoved og hals i en afslappet naturlig stilling med nakken i niveau med eller lidt over lansemærket. Den må ikke bære næseryggen bag lodret, hvilket vil give et udtryk af undertrykkelse, endsige strække hovedet for langt frem, hvilket vil være et udtryk for modstand.
4. Patterns skal være slået op mindst en time, inden klassens start.

Klassens fremgangsmåde:

1. Alle ryttere kan ride ind i arenaen, hvorefter de enkeltvis udfører pattern.
   Alternativt kan hver rytter kan alene begynde deres ridt ved indgangen til arenaen.
   (Fremgangsmåde forklares af ringsteward eller står på det opslåede pattern).
   Det er nødvendigt med en nummerorden i tilfælde af at hver rytter enkeltvis begynder pattern ved indgangen.
2. Efter hver rytters udførelse af pattern, bør rytterne instrueres i enten at forlade arenaen, stille sig på linie, eller placere sig langs banden.
3. Hele klassen, eller kun finalisterne, skal demonstrere alle tre gangarter i mindst en retning på hovslaget.
4. Følgende øvelser er accepteret i et pattern:
   a. Walk.
   b. Jog
   c. Trot.
   d. Extented trot.
   e. Lope.
   f. Extented lope.
   g. Gangarter kan vises i en lige linie, buet linie, slangegang, cirkel, eller ottetal.
   h. En hver kombination af disse gangarter og øvelser.
   i. Stop.
   j. Bakke i en lige eller buet linie. På et eller andet tidspunkt under klassens forløb, bliver man bedt om at bakke sin hest
   k. vende eller pivot.
   l. Spins.
   m. Rollbacks.
   n. Forpartvendinger.
   o. Sidepass.
   p. Schenkelvigninger.
   q. Two-track.
   r. Flyvende eller enkelt galopskift (hesten tages kort ned i trav inden changement).
   s. Kontra galop.
   t. Eller en hvilken som helst anden øvelse .
   u. At ride uden stigbøjler.
   - *Dommere bør ikke bede deltagere om at stige af eller på hesten.*

Scoresystem:
Deltagerne vil blive bedømt med point fra 0 til 20, hvor det er tilladt at dele i ½ point. 10 point skal tildeles for den samlede vurdering af rytter og hest og 10 point tildeles til udførslen af mønstret.

Fejl:
En fejl kan være klassificeret som mindre, større, eller alvorlig. Dommeren vil beslutte den passende klassifikation af en fejl, baseret på graden af og/eller hyppigheden af forseelsen. En mindre fejl vil resultere i et fratræk på ½ til 4 point fra deltagerens point. En større fejl vil resultere i et fratræk på 4 ½ point eller mere fra deltagerens point. En rytter som udøver en alvorlig fejl undgår udelukkelse, men bør placeres lavere end alle de andre deltagere som udfører mønstret korrekt. En mindre fejl kan udvikle sig til en større fejl, og en større fejl kan blive til en alvorlig fejl, når graden af eller hyppigheden af forseelsen bliver bedømt udfra udførelsen.

Den generelle fremtoning af rytter og hest (10 point):
Deltagerens generelle sikkerhed, tillid, fremtoning og position under ridtet såvel som hestens fysiske fremtoning, (herunder sundhed, hårlag, foderstand, strigling og trimning) vil blive vurderet.

1. **Deltagerens fremtoning og kropsholdning:**
   a. Man bør være iført passende western beklædning.
   b. Rytteren skal fremstå som pæn og ren i tøjet.
2. **Rytterens kropsholdning:**
   a. Rytteren bør have et naturligt sæde og ride velafbalanceret, funktionelt og med korrekt kropsholdning/opstilling uanset hvilke øvelser eller gangarter der udføres.
   b. Under arbejdet på hovslaget og udførslen af mønstret bør rytteren have en stærk, sikker og korrekt kropsholdning/opstilling.
   c. Rytterne bør sidde i alle gangarter og bibeholde en rank overkrop.
   d. Rytteren bør sidde i midten af sadlen og hestens ryg.

e. Benenes placering bør være således, at man kan følge en lige linie fra øret gennem midten af skulderen og hoften, og til det bageste af hælen eller gennem anklen.
f. Hælene bør være lavere end tæerne, og knæet bør være bøjet let og underbenet, bør være lige under knæet.
g. Rytterens ryg bør være flad, afslappet og smidig. En meget stiv eller meget krum lænd vil resultere i strafpoints.
h. Skuldrene bør være tilbage, vandret og lige.
i. Rytterens sæde skal opretholde sikker kontakt med sadlen fra sædet til inderlåret.
j. Fra knæet og ned til midten af læggen(underbenet) bør der bibeholdes en let kontakt med sadlen og hesten.
k. Knæet bør pege fremad og forblive i tæt kontakt med sadlen, ingen luft mellem rytterens knæ og sadel. Såfremt rytterens ben placeres for meget bagved eller for meget foran lodret stilling, vil der blive givet strafpoint.
l. Uanset hvilken type stigbøjle, skal fødderne placeres så langt fremme i stigbøjlen, at støvlehælen rører stigbøjlen, eller hvor fodballen placeres i midten af stigbøjlen.
m. Rytterens tæer bør pege lige frem eller en lille smule udad med lige ankler eller en smule indadvendt. Har man kun har tæerne i stigbøjlerne bliver man tildelt strafpoint.
n. De deltagere som er i stand til at opretholde en korrekt kropsholdning gennem alle øvelserne vil blive tildelt flest point.
o. Rides der uden stigbøjler, bør rytteren bibeholde samme kropsholdning, som beskrevet før.
p. Både hænder og arme børe være afslappede og i en naturlig stilling, hvor overarmen er i en lige linie med kroppen.
q. Den arm, som holder i tøjlerne, skal være bøjet ved albuen og danne en linie fra albuen til hestens mund.
r. Den frie hånd og arm må være buet ved albuen som den hånd, der holder tøjlerne, eller også lige ned langs rytterens side.
s. Ved overdrevent stivhed og pumpen af den frie arm vil der blive tildelt strafpoint.
t. Rytterens håndled skal være lige og afslappet og holdes i en vinkel på ca. 30 til 45 grader fra lodret.
u. Tøjlehånden bør være umiddelbart over eller en smule foran sadelhornet.
v. Tøjlerne bør justeres således at rytteren har let kontakt med hestens mund, og på ingen tidspunkt må tøjlerne bruges mere end, at man kan kontrollere hesten fuldt ud ved en ganske lille bevægelse med hænderne. Ved for stramme eller for løse tøjler vil man blive tildelt strafpoint.
w. Rytterens hoved børe være således, at hagen er vandret og blikket fremadrettet, og der må kigges en anelse i den retning, man rider. Overdrevent drejning af rytterens hoved til indvendig side af cirklen, eller ned på hestens hoved eller skulder vil resultere i strafpoint.
x. Deltagere må ikke mase sig på/trænge sig ind på en anden deltager ved siden af eller foran sig, når der rides på hovslaget, og skal overhale til indvendig side af arenaen.
y. Når der skal vendes på hovslaget, skal deltageren altid vende til indvendig side.

3. Hestens fremtoning:

a. Hestens kondition og generelle helbred (tilstand) og dens lydighed vil blive vurderet.
b. Hesten skal være i form og bære vægt passende til dens størrelse.
c. Den skal være velplejet, trimmet og præsentere sig selv.
d. En hest som virker vrangvillig, træg, sløv, mager, anspændt, eller overtræt bør tildeles strafpoint i henhold til hårdhedsgrad.
e. Udstyret bør passe hesten ordentligt og være pænt, rent og i god stand.

4. Fejl ved den generelle fremtoning hos hest og rytter som innbefatter:

a. Løst, sjusket, snavset tøj eller hat som er tilpasset dårligt, tab af hat.
b. For mange anvisninger med tøjler og/eller ben.
c. Dårligt striglet eller plejning og trimning af hest.
d. Elendigt eller dårligt tilpasset udstyr.
e. Overdreven stirren på dommeren, hovedet holdes skævt eller drejes for meget.
f. Stiv, kunstig eller unaturlig kropsholdning/opstilling, - ben, arme eller hoved position.
g. Tøjler som er for korte, for lange, eller uens i længden fra hånd til hestens mund.
h. Løse ben med åbne knæ, eller tæer som peger nedad.
i. Krumme skuldre, eller arme som holdes i en lige og ubøjet stilling.
j. Hvis rytteren kigger ned for at checke hvilken galop han/hun er i, eller falder forover ved stops.
k. Dårlig kropsholdning/opstilling i sadlen, ben for langt fremme eller tilbage.

5. Grove fejl ved den generelle fremtoning af rytter og hest (diskvalifikation undgås, men rytteren placeres lavere end andre deltagere som ikke begår en alvorlig fejl), hvilket indbefatter:

a. At røre hesten.
b. At gribe fat i sadelhornet eller en anden del af sadlen.
c. At lave anvisning med enden af romal.
d. At spore hesten foran gjorden.

6. **Grove fejl ved den generelle fremtoning af rytter og hest (diskvalifikation undgås, men rytteren placeres lavere end andre deltagere som ikke begår en alvorlig fejl), hvilket indbefatter:**
    a. At røre hesten.
    b. At gribe fat i sadelhornet eller en anden del af sadlen.
    c. At lave anvisning med enden af romal.
    d. At spore hesten foran gjorden.

Udførelse (10 point):

1. Rytteren skal udføre opgaven omhyggelig, præcist, flydende og med en vis grad af hurtighed. Sværhedsgraden af øvelserne tiltager ved tiltagende hurtighed under udførelse af øvelserne. Dog må omhyggelighed og præcision ikke ofres for hurtighed.
2. Deltagere som udfører mønstret trægt og lader deres hest bevæge sig uden omhyggelig tilskyndelse, samling, eller kadence vil blive tildelt strafpoint.
3. Hesten skal villigt udføre alle øvelserne i mønstret, kvikt, beredvilligt og med anvisninger som næsten ikke kan ses eller høres.
4. Mislykkes det at udføre mønstret som foreskrevet, eller vælter man eller rider på den forkerte side af keglerne, - eller opstår voldsom ulydighed; vil det ikke resultere i en diskvalifikation, men vil blive straffet hårdt og deltageren må ikke placeres før en deltager som udfører pattern korrekt.
5. Udøver deltageren overdreven skoling, træning eller overlagt mishandling af hesten, vil dette være grund til diskvalifikation.
6. Hesten skal gå lige (i et spor) på sine ben, frit og i den rigtige kadence i den foreskrevne gangart. Overgange skal være jævne og prompte i mønstret og på hovslaget og skal udføres med det samme. Hestens hoved og hals skal være lige og på linie med dens krop, når der udføres lige linier, - og en smule bøjet til indvendig side når der udføres buede linier eller cirkler. Cirkler skal være runde og udført i passende hastighed, størrelse og samme sted som anført i pattern.
7. Kontra galop skal udføres jævnt uden forandring i kadence eller skridt medmindre det er specificeret i pattern.
8. Stoppet skal være lige, kvikt og flydende, hvilket skal være i overensstemmelse med at hesten bibeholder en lige kropsposition gennem øvelsen.
9. Den skal bakke jævnt og hesten skal være lydhør.
10. Turns skal være flydende og uafbrudte. Under udførelse af et turn, en drejning på bagparten skal hesten blive stående på indvendige bagben og træde over med forbenene.
11. Et rollback er et stop og et 180 grader turn på bagparten uden ophold. At bakke under turns vil blive straffet hårdt.
12. Under udførelse af sidepass, schenkelvigning og two track skal hesten træde over med forbenene.
    a. Sidepass skal udføres således at hestens krop er lige alt imens den bevæger sig direkte sidelæns i den ønskede retning.
    b. Under udførelse af schenkelvigning, skal hesten bevæge sig fremad og sidelæns i en diagonal retning hvor hestens krop er i en bue modsat den retning hesten bevæger sig.
    c. I two track skal hesten bevæge sig fremad og sidelæns i en diagonal retning hvor hestens krop holdes lige eller bøjet i den retning hesten bevæger sig.
13. Et enkelt eller flyvende galopskift skal udføres præcist med de specificerede antal skridt og på angivne sted.Et enkelt galopskift udføres ved at bryde galoppen til skridt eller trav fra et til tre skridt. Flyvende galopskift bør ske med forpart og bagpart samtidig. Alle skift skal være jævne og afpassede.
14. Rytterens kropsholdning/opstilling og udførelsen af hest og rytters arbejde på hovslaget skal tages i betragtning ved placeringen af vinderen.
15. **Fejl ved udførelsen som indbefatter:**
    a. Forkert galop eller brud på gangarten i et mindre antal skridt.
    b. Ovale eller flade cirkler, eller hvis hesten lægger sig på skulderen i cirklerne.
    c. At stoppe hårdt, skævt, eller miste bagparten til en af siderne under stops.
    d. At bakke trægt eller skævt.
    e. Hvis hesten ikke er i stand til at blive stående på indvendige bagben under turns, eller krydser bagover med forbenene, eller undladelse af at fuldføre et turn på 90, 180, 270, 360 grader.
    f. Hvis hesten under stops, tilbage trædning eller bevægelse på lige linier, holder hoved og/eller hals meget skævt.
    g. Hesten udviser modstand på hjælperne og ved tøjleanvisninger.
    h. Ophold under en øvelse hvis det ikke er specificeret.
    i. Hesten ikke står stille i pattern.
    j. Upræcis udførelse af pattern og dårlige overgange.
    k. Mangel på hastighedsforandring når dette kræves.
    l. Bærer hovedet for højt.
    m. Bærer hovedet for lavt. (spidsen af øre under mankehøjde).
    n. Overbøjer halsen så næsen er bag lod.
    o. Holder næsen overdrevent fremad foran lod.

16. **Grove fejl ved udførelsen (diskvalifikation undgås, men ekvipagen placeres lavere end andre deltagere som ikke begår en alvorlig fejl), hvilket indbefatter:**
    a. Udeladelse eller tillæggelse af øvelser.
    b. At dreje den forkerte vej.
    c. At vælte en kegle eller at ride på den forkerte side af keglerne.
    d. Hvis hesten sparker mod andre heste, deltagere eller dommer.
    e. Grov ulydighed eller modstand fra hesten, bukken, stampen eller skraben.
17. **Grove fejl ved udførelsen (diskvalifikation undgås, men ekvipagen placeres lavere end andre deltagere som ikke begår en alvorlig fejl), hvilket indbefatter:**
    a. Udeladelse eller tillæggelse af øvelser.
    b. Hvis hesten sparker mod andre heste, deltagere eller dommer.
    c. Grov ulydighed eller modstand fra hesten, bukken, stampen eller skraben, inklusiv men ikke begrænset til at stejle.

Grove fejl der medfører diskvalifikation, hvilket indbefatter:

1. Hvis deltageren ikke bærer korrekt nummer, hvor det er synligt for dommeren.
2. Overlagt mishandling.
3. Overdrevent skoling eller træning af hesten.
4. Hvis hesten falder, eller rytter falder af.
5. Ulovlig brug af hænder på tøjlen.
6. Ved brug af ulovligt udstyr.
7. Hvis keglen væltes eller man er off pattern.

Fejl, som vil medføre diskvalifikation, undtagen i division 5, 4A eller 4B, hvor det vil være fejl som skal dømmes i forhold til ekstremitet:

1. Bærer hovedet for lavt. (spidsen af øre konstant under mankehøjde).
2. Overbøjer halsen så næsen konstant er bag lod.

Forslået endelig scoring:

Scoring skal være baseret point fra 0-20, med en omtrentlig opdeling som følger:

- 20: Fremragende ridning, inklusiv kropsholdning/opstilling og brug af hjælpere. Pattern er udført kvikt, præcist og flydende.
- 18-19: Generelt god udførelse med en mindre fejl ved rytterens fremtoning og kropsholdning, eller ved udførslen af pattern.
- 16-17: Jævn god udførelse af ridning og pattern, med en mindre fejl i præcision og ved udførslen af pattern, eller ved deltagerens fremtoning og kropsholdning.
- 14-15: Gennemsnitlig udførsel af pattern som mangler hurtighed eller præcision, eller hvor rytteren har tydelige fejl og mangler i ridningen som modvirker godt horsemanship. Eller hvis der begås to eller tre mindre fejl i øvelsen, eller ved deltagerens fremtoning og kropsholdning.
- 12-13: En større fejl eller flere mindre fejl i øvelserne og/eller ved deltagerens fremtoning og kropsholdning som modvirker effektiv kommunikation med hesten.
- 10-11: To større fejl eller mange mindre fejl i udførslen af pattern eller ved rytterens fremtoning og opstilling.
- 6-9: Flere større fejl eller en alvorlig fejl i udførslen, eller ved rytterens fremtoning og kropsholdning/opstilling. Deltageren demonstrerer fuldstændigt manglende ride færdigheder, eller begår en alvorlig fejl i udførslen af pattern. Mangler ved rytterens fremtoning og kropsholdning.
- 1-5: Deltageren begår en eller flere alvorlige fejl i udførslen af pattern, eller der er mange alvorlige fejl og mangler i rytterens fremtoning, kropsholdning og ride færdighed, men rytteren gennemfører klassen og undgår diskvalifikation.

§ 208 WESTERN RIDING

Western Riding er en disciplin, hvor hesten bliver bedømt på kvaliteten af gangarterne, galopskift, lydhørhed, manerer og temperament. Hesten skal arbejde i et fornuftigt tempo, være sensitiv og lydhør med gode manerer, fri og let i bevægelserne.

1. Der skal tilgodeses og lægges vægt på smidighed, ensartet kadence i gangarterne, (start og afslutning af pattern i ensartet kadence), og hestens evne til at skifte galop præcist, let og samtidigt for og bag - præcist i centerpunktet midt mellem markørerne.
2. Hesten bør bære sit hoved og hals i en afslappet naturlig stilling med nakken i niveau med eller lidt over lansemærket. Den må ikke bære næseryggen bag lodret, hvilket vil give et udtryk af undertrykkelse, endsige strække hovedet for langt frem, hvilket vil være et udtryk for modstand.
3. Hesten må rides med en let kontakt til biddet eller på en relativt løs tøjle.
4. Hesten skal forcere bommen i både galop og jog, uden at bryde gangarten eller forlænge kadencen mærkbart.

5. Dommeren vil vælge et af de patternsder er angivet her i regelbogen
6. Showmanagement skal sørge for at det aktuelle pattern er slået oppe senest 1 time før klassens start.
7. Pattern:
    a. De små cirkler symboliserer de markører, der forlanges.
       Disse skal være opstillet med en afmålt lige lang afstand på ikke mindre end 9m eller mere end 15 m på den ene langside med 5 markører (se pattern)
       I pattern 1, skal de 3 markører være opstillet nøjagtigt i midten overfor markørerne på den anden side. Markørerne skal opstilles mindst 4½ m fra banden og med 15–24m bredde i pattern, som nu arenaen tillader.
    b. Der skal bruges en solid bom på mindst 2½ m i længden.
    c. Den lange slangegangslinie indikerer rideretningen og gangarterne hesten skal bevæge sig i. Det skyggede areal viser arealet mellem markørerne, hvori galopskiftene skal foregå. De prikkede linier betyder walk*(skridt), de stiplede linier betyder jog, de uafbrudte linier betyder lope (galop).
8. Pointscoringen vil være på basis fra 0-100, med 70 som en gennemsnitspræstation.
9. **Der tages hensyn til følgende bedømmelsesanvisninger:**
   Points vil blive tilføjet eller fratrukket for manøvrerne på flg. måde

- 1½	=	Ekstremt dårligt.
-1	=	Meget dårligt.
-½	=	Dårligt.
0	=	Gennemsnitligt.
+ ½	=	Godt.
+ 1	=	Meget godt.
+ 1½	=	Fremragende.

10. Manøvre scores skal bestemmes uafhængigt af penalty/strafpoints.
11. **Forseelser medfører 5 penalty points:**
    a. Forkert galop overskridende arealet for næste galopskift(manglende galopskift – inkluderer krydsgalop).
    b. To fortløbende, manglende galopskift, efter hinanden, medfører at der gives 2 gange 5 penalty points.
    c. Grov ulydighed, inklusive hesten sparker ud, bider eller bukker.
12. **Følgende medfører 3 penalty points:**
    a. Hesten går i forkert gangart (jog eller lope), eller stopper ikke i henhold til pattern, indenfor 3 m af det foreskrevne areal.
    b. Singlegalopskift.
    c. Forkert galop ved eller før markøren i forhold til det foreskrevne areal, forkert galop efter markøren efter det foreskrevne areal.
    d. Ekstra galopskift på vilkårlige steder i pattern undtaget her, hvis der korrigeres et ekstra galopskift eller en forkert galop.
    e. I pattern nr.1 og 3, hvis der ikke er startet i galop indenfor 9 m efter bommen er forceret.
    f. Afbrud på gangarten på mere end to skridt i walk eller jog.
    g. Break of gait i skridt eller trav for mere end 4 skridt.
    h. Break of gait i galop.
13. **Følgende medfører 1 penalty point:**
    a. Hvis hesten rammer eller ruller bommen.
    b. Forkert galop mere end èt skridt på hver side af centerpunktet og mellem markørerne.
    c. Hvis hesten lander med bommen mellem to forben eller to bagben i galoppen.
    d. Break of gait i skridt eller jog op til 2 skridt.
14. **Følgende medfører ½ penalty point:**
    a. Let berøring af bommen.
    b. Hvis bagbenet er et skridt forsinket eller træder ned samtidig under et galopskift.
    c. Hvis for og bagben ikke skifter samtidig(Forben til bagben eller bagben til forben).
15. **Diskvalifikation – 0 score:**
    a. Forbudt udstyr.
    b. Overlagt overgreb (mishandling
    c. Off pattern.
    d. Hesten vælter markørerne.
    e. Der rides ikke over bommen.
    f. Større refusering – stop og bak mere end 4 skridt med forbenene.
    g. Grov ulydighed – eller rytteren må skole den.
    h. Manglende galopanspring i forhold til endemarkøren i pattern 1 og 3.
    i. Fire eller flere single-galopskift eller manglende udførsel af samme.
    j. Overdrejning mere end ¼ turn.
    k. Fejl, som vil medføre diskvalifikation, undtagen i division 5, 4A, og 4B, hvor det vil være fejl som skal dømmes i forhold til ekstremitet.
    l. Bærer hovedet for lavt. (spidsen af øre konstant under mankehøjde).

m. Overbøjer halsen så næsen konstant er bag lod.

16. Der tilgodeses for:

a. Når galopskiftet sker samtidigt igennem for og bag.
b. Når galopskiftet sker nærved centerpunktet i galopskiftsarealet.
c. Et akkurat udført og jævnt redet pattern
d. Regelmæssig fart gennem hele pattern
e. Når hesten er nem at kontrollere med tøjler og ben.
f. Hestens manerer og temperament.
g. Hestens form og pleje.

17. Følgende vil blive karakteriseret som fejl og dømt herefter:

a. Overdreven åbning af munden.
b. Hesten foregriber forventet signal.
c. Hesten snubler.
d. Bærer hovedet for højt.
e. Bærer hovedet for lavt. (spidsen af øre under mankehøjde)
f. Overbøjer halsen så næsen er bag lod.
g. Holder næsen overdrevent fremad foran lod.

Skema der viser, hvorfra strafpoints gives under skift.

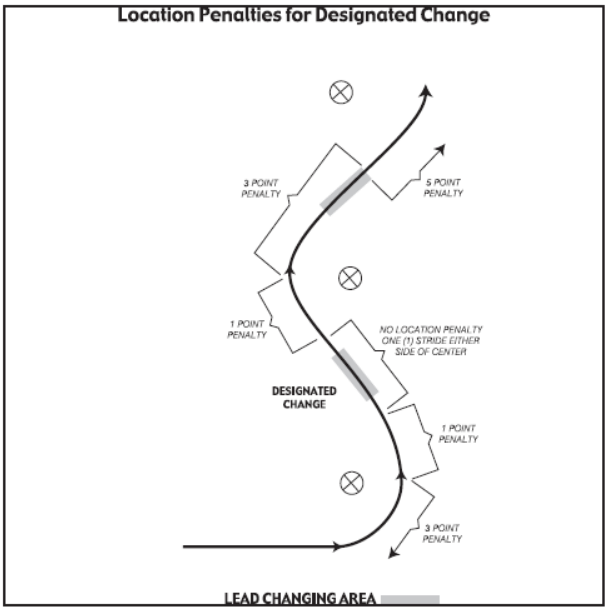

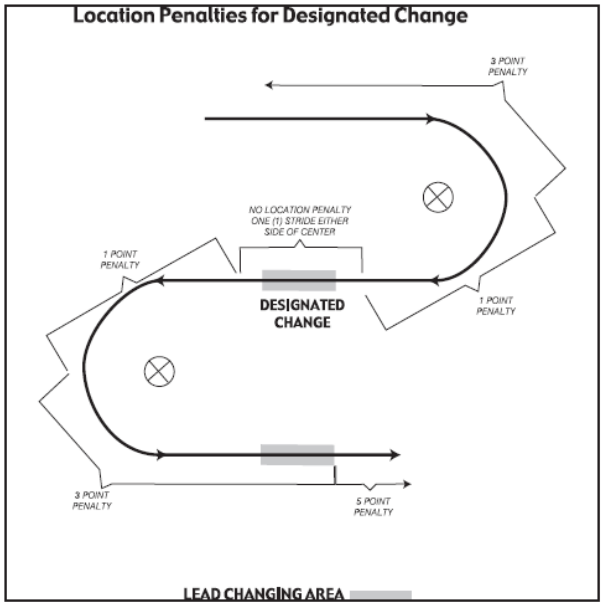

WESTERN RIDING PATTERN 1

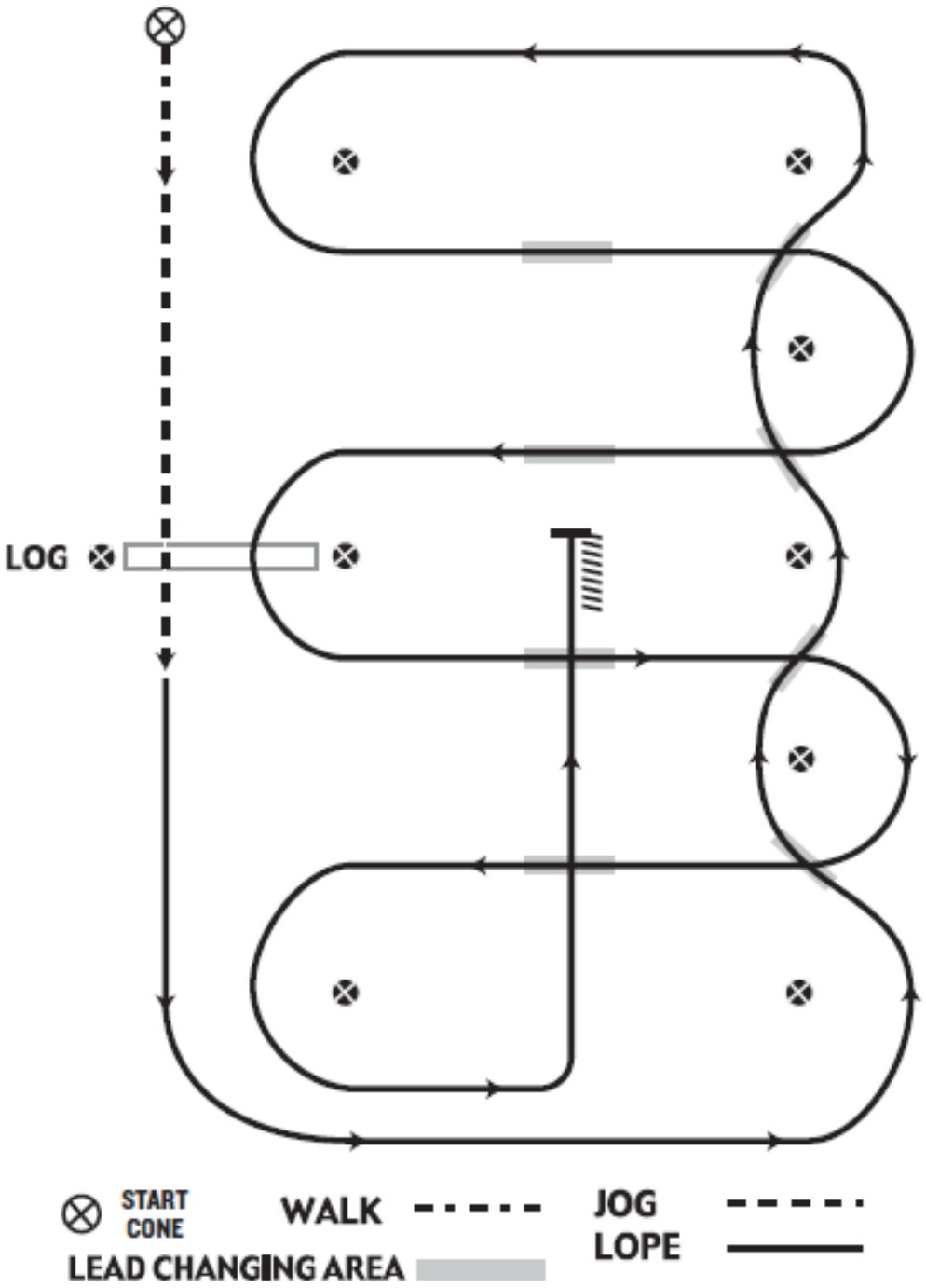

1. Skridt og jog over bommen.
2. Overgang til venstregalop og lope gennem kortsiden.
3. Første galopskift ml liniemarkørerne.
4. Andet linieskift.
5. Tredje linieskift.
6. Fjerde linieskift og rid gennem kortsiden.
7. Første krydsende skift.
8. Andet krydsende skift.
9. Lope over bommen.
10. Tredje krydsende skift.
11. Fjerde krydsende skift.
12. Lope op gennem midterlinien, ud for centermarkøren stop og bak.

WESTERN RIDING PATTERN 2

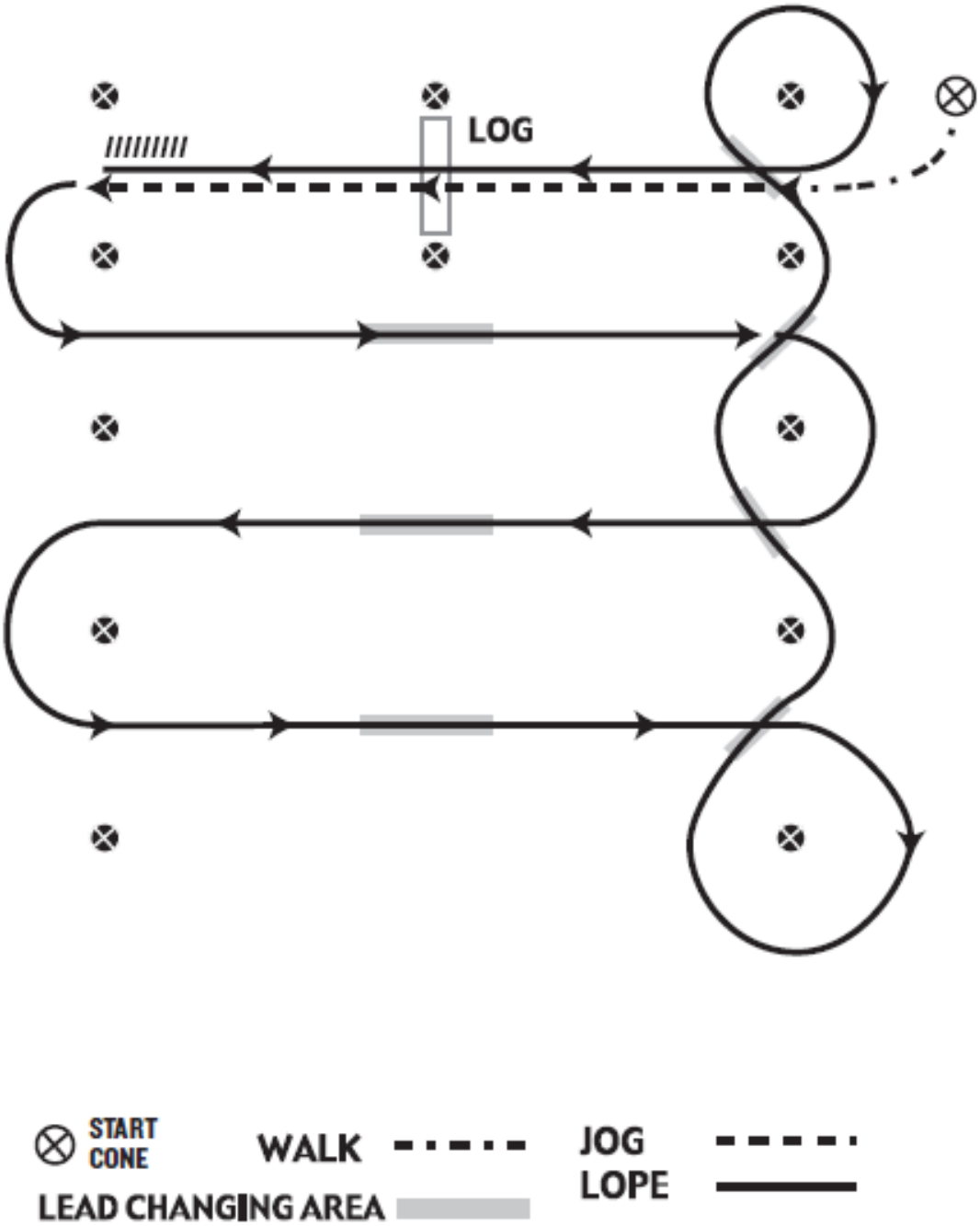

1. Start i skridt, overgang til jog, jog over bommen.
2. Overgang til venstregalop (lope).
3. Første krydsende skift.
4. Andet krydsende skift.
5. Tredje krydsende skift.
6. Cirkel og første linieskift.
7. Andet linieskift.
8. Tredje linieskift.
9. Fjerde linieskift og cirkel.
10. Lope over bommen.
11. Lope til markøren stop og bak.

WESTERN RIDING PATTERN 3

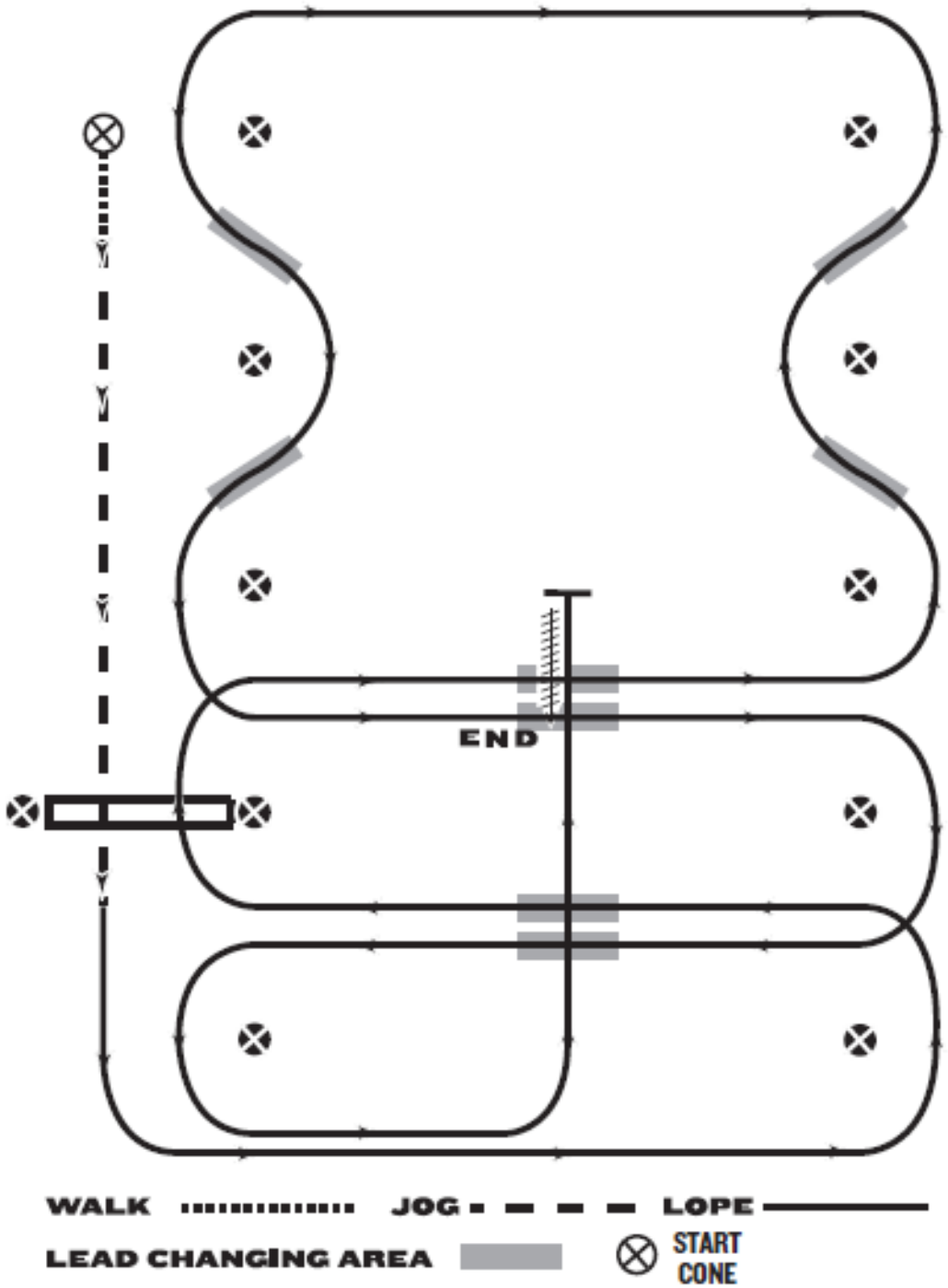

1. Start i skridt, overgang til jog, jog over bommen.
2. Overgang til venstregalop (lope).
3. Første krydsende skift.
4. Lope over bommen.
5. Andet krydsende skift.
6. Første linieskift.
7. Andet linieskift.
8. Tredje linieskift.
9. Fjerde linieskift.
10. Tredje krydsende skift.
11. Fjerde krydsende skift.
12. Lope op gennem midterlinien, efter centermarkøren, stop og bak.

WESTERN RIDING PATTERN 4

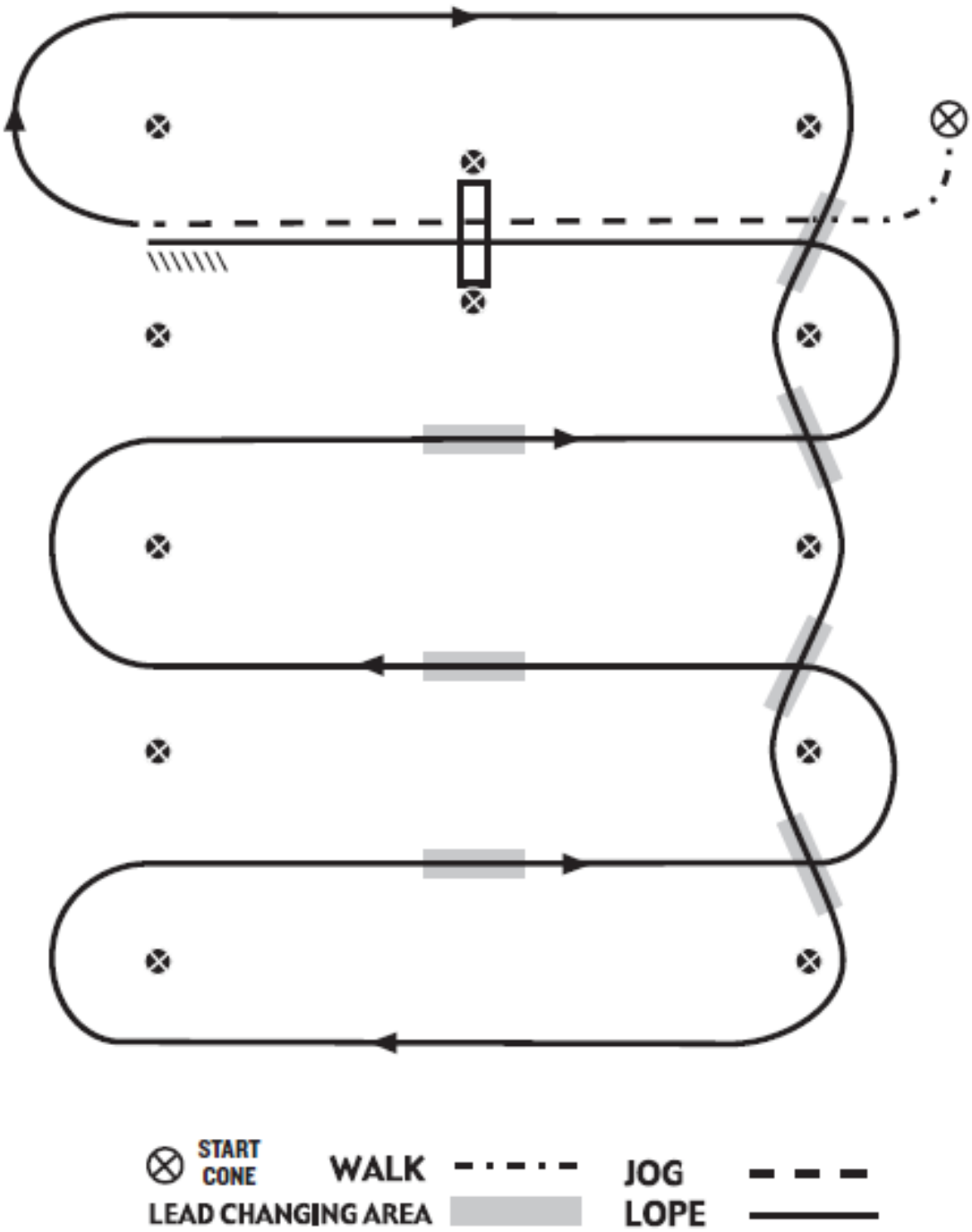

1. Start i skridt, overgang til jog, jog over bommen.
2. Overgang til højregalop (lope).
3. Første linieskift.
4. Andet linieskift.
5. Tredje linieskift.
6. Fjerde linieskift.
7. Første krydsende skift.
8. Andet krydsende skift.
9. Tredje krydsende skift.
10. Lope over bommen.
11. Rid frem på linie med markøren, stop og bak.

WESTERN RIDING PATTERN 5

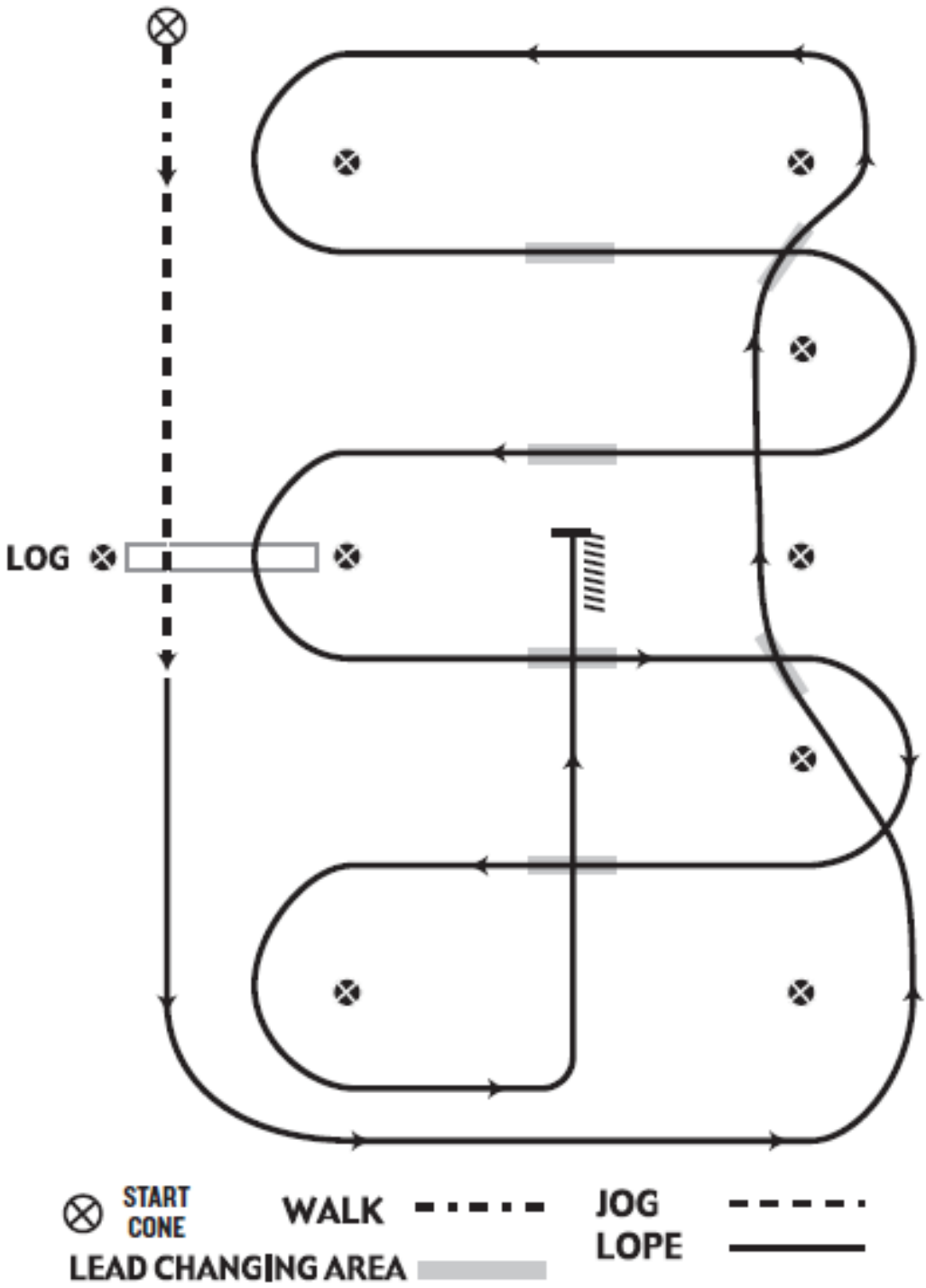

1. Start i skridt, overgang til jog, jog over bommen.
2. Overgang til højregalop og lope gennem kortsiden.
3. Første linieskift.
4. Andet linieskift og rid gennem kortsiden.
5. Første krydsende skift.
6. Andet krydsende skift.
7. Tredje krydsende skift.
8. Lope over bommen.
9. Fortsæt lope frem på linie med markøren, stop og bak

WESTERN RIDING PATTERN 6

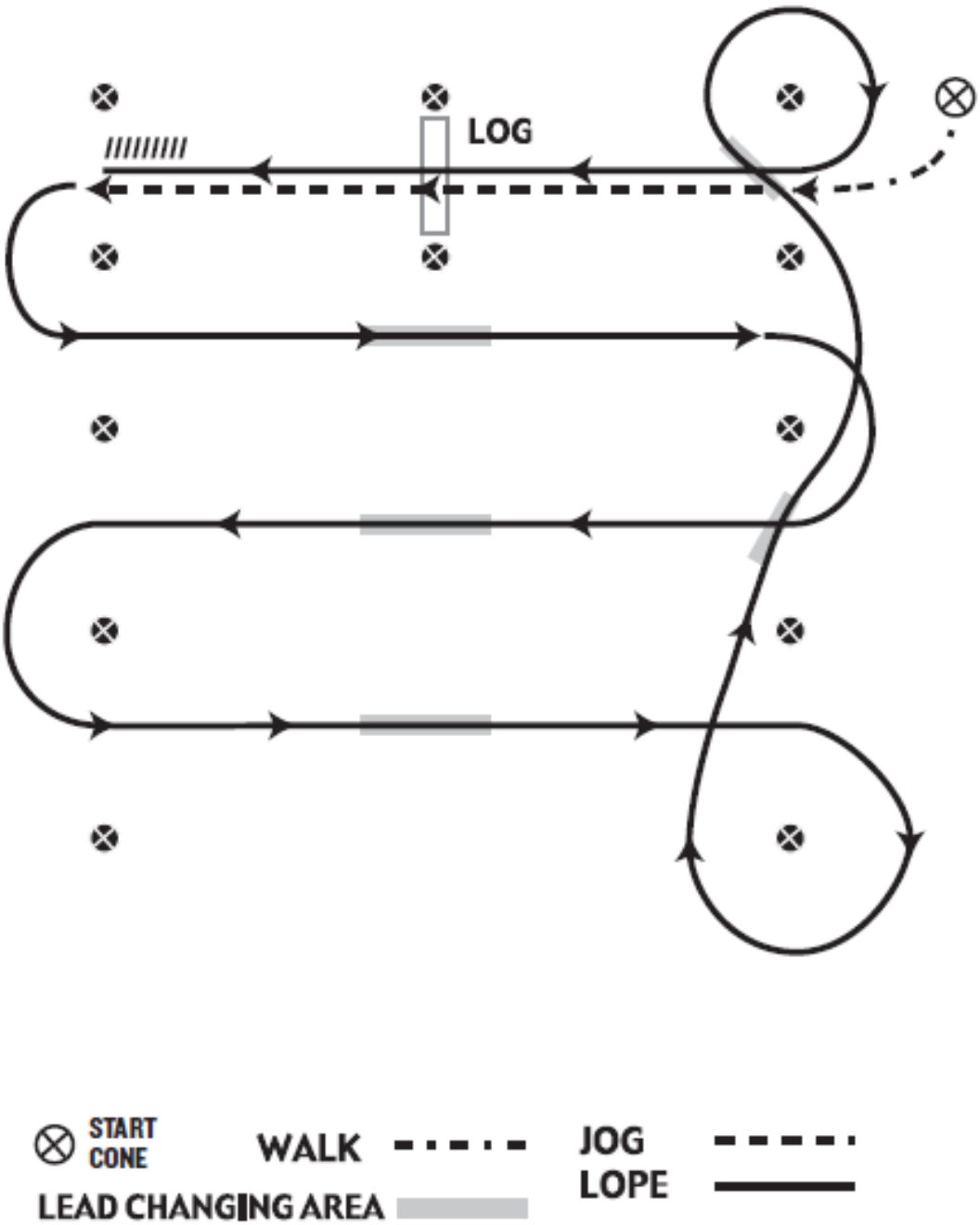

1. Start i skridt, overgang til jog, jog over bommen.
2. Overgang til venstregalop (lope).
3. Første krydsende skift.
4. Andet krydsende skift.
5. Tredje krydsende skift.
6. Cirkel og første linieskift.
7. Andet linieskift og cirkel.
8. Lope over bommen.
9. Lope til markøren, stop og bak.

WESTERN RIDING PATTERN 7

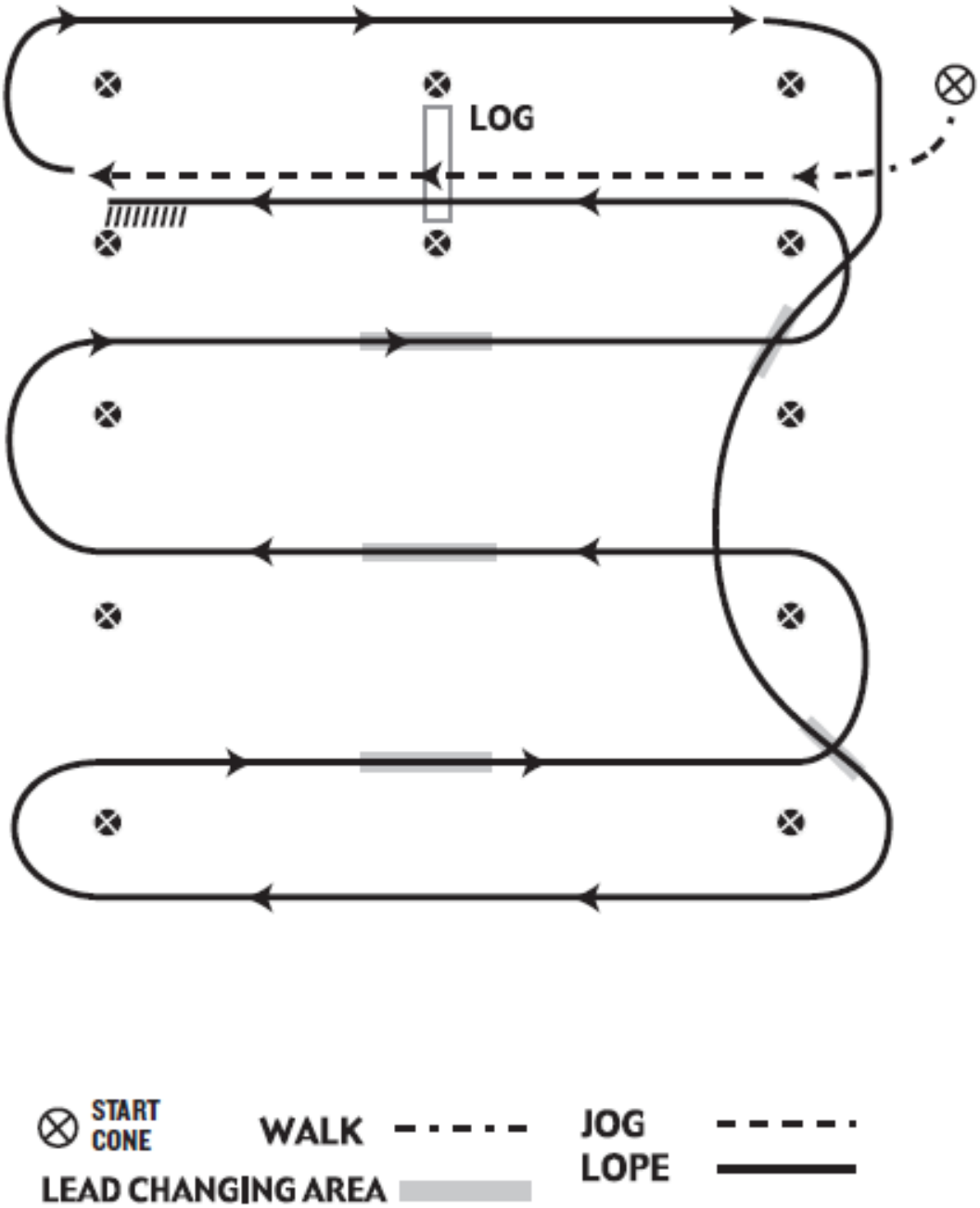

1. Start i skridt, overgang til jog, jog over bommen.
2. Overgang til højregalop og lope gennem kortsiden.
3. Første linieskift.
4. Andet linieskift og rid gennem kortsiden.
5. Første krydsende skift.
6. Andet krydsende skift.
7. Tredje krydsende skift.
8. Lope over bommen.
9. Fortsæt lope frem på linie med markøren, stop og bak

§ 209 TRAIL

Denne klasse vil blive bedømt efter hestens præstationer på/over forhindringerne, med vægten lagt på manerer, eftergivenheden overfor rytteren og kvaliteten af gangarterne.

1. Der godskrives til hesten der går til forhindringen med stil og en vis grad af hurtighed, under forudsætning af, at det ikke går ud over korrektheden. Hesten skal godskrives for at have opmærksomhed på forhindringen og for at have evnen til selv at finde vejen igennem, når det er påkrævet. Den skal villigt give efter for tegn fra rytteren under udførelse af vanskelige forhindringer.
2. Hesten skal tilskrives strafpoint for enhver unødig forsinkelse under tilridningen til eller udførelsen af en forhindring/opgave.
   Heste der udviser en kunstig holdning over en forhindring, tilskrives strafpoints.
3. I en trailklasse kan ikke forlanges Railwork.
4. Trailbanen skal dog designes, således at deltagerne kan vise hesten i skridt, jog og lope, så det falder naturligt ind i opgavernes sammenhæng.
   Kvaliteten og kadencen i gangarter vil blive dømt med under manøvrescoren. I division 5, 4A og 4B er der ikke krav om at lope indgår.
5. Når der rides på linje mellem forhindringerne bør hesten være i balance, bære sit hoved og hals i en afslappet naturlig stilling med nakken i niveau med eller lidt over lansemærket. Den må ikke bære næseryggen bag lodret, hvilket vil give et udtryk af undertrykkelse, endsige strække hovedet for langt frem, hvilket vil være et udtryk for modstand.
6. Gangarterne mellem forhindringerne, planlægges af dommeren.
7. Plan over trailbanen skal være opslået mindst en time før klassens planlagte start.
8. Klassen bedømmes på basis af 0 til uendeligt med 70 som en gennemsnitlig præstation.
9. Hver forhindring vil blive bedømt udfra en forhindringsscore, der vil blive fratrukket eller tillagt de 70 point.
10. Hver forhindring vil blive bedømt på følgende basis:
    - - 1½ = Ekstremt dårligt.
    - -1 = Meget dårligt.
    - -½ = Dårligt.
    - 0 = Gennemsnitligt.
    - + ½ = Godt.
    - + 1 = Meget godt.
    - + 1½ = Fremragende.
11. Forhindringsscoren skal tilskrives uafhængigt af tildelingen af strafpoints /penalties.
12. Penaltypoints skal tildeles efterhånden som de opstår.
13. **Følgende vil resultere i 0-SCORE:**
    a. Brug af mere end en finger mellem tøjlerne.
    b. Brug af mere end en hånd på tøjlen, med mindre der rides med foreskrevet og tilladt snafflebid eller hackamore, - eller i tilfælde af der skal skiftes hånd i forbindelse med en forhindring.
    c. Ved brug af Romal, på anden måde end foreskrevet under westernudstyr.
    d. Udførelse af forhindringerne i forkert rækkefølge.
    e. Hvor der ikke gøres forsøg på at forcere en forhindring, eller rides direkte udenom.
    f. Udstyrsfejl, som forsinker færdiggørelsen af pattern.
    g. Udpræget eller gentagen berøring af hestens hals/nakke, for at få den til at sænke hovedet.
    h. Hvis hesten styrter eller rytteren falder af.
    i. Manglende evne til at påbegynde, afslutte eller gennemføre en forhindring fra den korrekt foreskrevne side eller retning, hvilket inkluderer overdrejning med mere end ¼ turn.
    j. Manglende evne til at gennemføre en forhindring på den korrekt, foreskrevne måde.
    k. Hvis rytteren kommer udenfor de foreskrevne grænser for trailpattern/bane.
    l. 3. refusering.
    m. Manglende evne til at udføre korrekt galop eller gangart.
    n. Fejl, som kan opstå mens der rides på linje mellem forhindringerne, som vil medføre diskvalifikation, undtagen i division 5, 4A, 4B og novice horse, hvor det vil være fejl som skal dømmes i forhold til ekstremitet.
    o. Bærer hovedet for lavt. (spidsen af øre konstant under mankehøjde).
    p. Overbøjer halsen så næsen konstant er bag lod.
14. **½ STRAFPOINT/PENALTY:**
    a. Enhver let berøring af en bom, pæl eller markør.
15. **1 STRAFPOINT/PENALTY:**
    a. Hvis hesten rammer eller træder på en bom, pæl, markør eller forhindring.
    b. Afbrud på gangarten i skridt eller jog, ved 4 skridt eller mindre.
    c. Hvis hesten har begge for – eller bagben i et mellemrum samtidig, hvor det er beregnet at hesten skal træde med et ben enkeltvis, f.eks. walk over.

d. Springe et mellemrum over, eller undlade at træde ned i et foreskrevet mellemrum.
e. At have pælen mellem enten for – eller bagben i lope over.
f. Manglende korrekt udførelse af Trot overs og Lope overs i korrekt kadence.

16. 3 STRAFPOINTS/PENALTIES:

a. Afbrud af gangarten i mere end 4 skridt ved Skridt eller Jog.
b. Forkert galop, eller afbrud af galoppen, undtaget ved korrektion af forkert galop.
c. Hvis der væltes en forhøjet bom , en markør, tønde, planteforhindring, eller ved at forårsage grov uorden i en forhindring.
d. Træde udenfor, falde ned af eller springe ud af forhindringen med 1 ben.

17. 5 STRAFPOINTS/PENALTIES:

a. Tab af regnfrakke eller hvilket som helst objekt, det er meningen der skal bæres på trailbanen.
b. Første refusering, vigen til siden eller forsøg på at slippe udenom en forhindring, ved at hesten bliver forskrækket eller bakker mere end 4 skridt.
c. Miste holdet på lågen eller tabe reblåge.
d. Brug af hånd til at indgyde frygt eller ros.
e. Træde udenfor, falde ned af eller springe ud af en forhindring med 2 eller flere ben.
f. Grov ulydighed: Sparke bagud, bukke, stejle eller slå/skrabe med forbenene.
g. 2. Refusering, vigen til siden, eller forsøg på at slippe udenom en forhindring, ved at hesten bliver forskrækket eller bakker mere end 4 skridt.
h. Manglende fuldførelse af forhindring.
i. Manglende evne til at følge den korrekte, foreskrevne linie mellem forhindringerne.
j. Fejl, som kan opstå mens der rides på linje mellem forhindringerne, som skal dømmes i forhold til ekstremitet:
    i. Bærer hovedet for højt.
    ii. Bærer hovedet for lavt. (spidsen af øre under mankehøjde).
    iii. Overbøjer halsen så næsen er bag lod.
    iv. Holder næsen overdrevent fremad foran lod.
    v. Overdreven åbning munden.

18. Når managementet planlægger en trailbane, skal man holde sig for øje, at det ikke drejer sig om at få deltagerhestene i ”fælden”, eller at eliminere nogen ved at gøre forhindringen for svær.
19. Alle forhindringer skal konstrueres under forudsætning af at sikkerheden prioriteres højest for at udgå enhver ulykke.
20. Hvis sværhedsgraden ved et stævne er høj, skal sværhedsgraden i division 5, 4A, 4B og Novice Horse mindre.
21. Når afstand og rum måles mellem forhindringerne, skal afstanden fra inderside til inderside, være det normale mål for en hest. Der skal levnes nok plads til at hesten kan jogge mindst 9m og lope mindst 15 m for at dommeren kan bedømme hestens gangarter.
22. Forhindring der bringes i uorden, skal genoprettes efter hver deltager har været på banen. I tilfælde af brug af forhindringskombinationer, må genopretningen ikke ske, før deltageren har redet hele banen færdig, uanset hvor ureden er sket.
23. Der skal bruges mindst 6 forhindringer, hvoraf 3 skal være fra den obligatoriske liste, og mindst 3 andre fra den valgfrie liste.

24. Obligatoriske Forhindringer:

a. At åbne, passere og lukke en gate* (låge). Mistes kontrollen over lågen, tildeles strafpoints. Brugen af lågen må ikke udsætte hverken hest eller rytter for fare. Hvis lågen er understøttet i åbningen af en metal, træ eller plastic liste eller barre; skal lågen arbejdes og passeres forfra.
b. At ride over mindst 4 bomme eller pæle. Disse kan ligge på lige linie, kurvet linie, zigzag eller hævet over jorden. Mellemrummet mellem bommene skal måles og afstanden skal måles efter skridtlængden i den givne gangart.

    Trotovers og Lopeovers må ikke være hævet over jorden i Division 5, 4A, 4B og novice horse. Alle forhøjede elementer skal placeres i en ”cup” eller ”blok” , eller skal på anden måde være sikrede, så de ikke kan rulle. Højden på løftede bomme skal måles fra jorden til overlinien. Mellemrummene mellem walkovers

    trotovers og lopeovers skal være som nedenstående:
    i. Walkovers: 40 – 60cm.
    ii. Forhøjede walkovers: Mindst 55cm.
    iii. Trotovers: 90 – 105 cm og må max. forhøjes til 20cm.
    iv. Lopeovers: 180 – 210 cm og må max. forhøjes til 20 cm.
c. Forhindring med tilbagetrædning. Der skal her være mindst 70 cm mellem bommene. Er disse forhøjede skal afstanden øges til mindst 75 cm. Flg. kan foreslås:
    i. Bak igennem og rundt om mindst 3 markører.
    ii. Bak igennem et L,V, U eller I. Disse må forhøjes til max. 60cm.

    Der må ikke forlanges at rytteren skal bakke over noget stationært element, såsom en pæl af træ eller metal.

25. **Valgfri forhindringer, men ikke begrænset til:**
    a. Vandgrav/box,- Herunder må ikke bruges vandboxe af metal eller af glat materiale.
    b. Slangegangsforhindringer i skridt eller jog. Her skal ved jog være mindst 180 cm mellem markørerne.
    c. At bære et objekt fra et punkt til et andet. Her må kun vælges objekter man med rimelighed kan komme ud for at skulle bære på et trailride.
    d. At ride over en træbro. Minimumsbredden er 90 cm. Minimumslængen er 185 cm. Broen skal fremstå som solid og sikker og må kun forceres i skridt.
    e. Tag en regnfrakke eller et regnslag på og af.
    f. Tag en avis eller lign. ud og ind af en mailbox.
    g. Side Pass. Bomme til sidepass må højst hæves 30 cm.
26. **Ikke tilladte forhindringer:**
    a. Dæk.
    b. Dyr af enhver art.
    c. Skjul.
    d. PVC Rør.
    e. Afstigning.
    f. Spring.
    g. Vandboxe med flydende eller bevægende objekter eller dele.
    h. Vippende eller bevægende broer.
    i. Flammer, Tøris, Ildslukkere etc.
    j. Bomme eller pæle der er lagt på en måde så de kan rulle.
    k. Ground tying.
27. Dommeren skal gå trailbanen igennem og har ret og pligt til at korrigere enhver uregelmæssighed. Dommeren har ret til at udelukke enhver forhindring han/hun mener ikke er sikker eller passerbar.
28. Dommeren kan til enhver tid skønne en forhindring i uorden eller ikke sikker. I givet fald skal forhindringen enten flyttes ud af banen eller repareres. Kan den ikke repareres og der er deltagere som har fuldført banen, skal pointene for den forhindring fratrækkes på samtlige scores i den klasse.

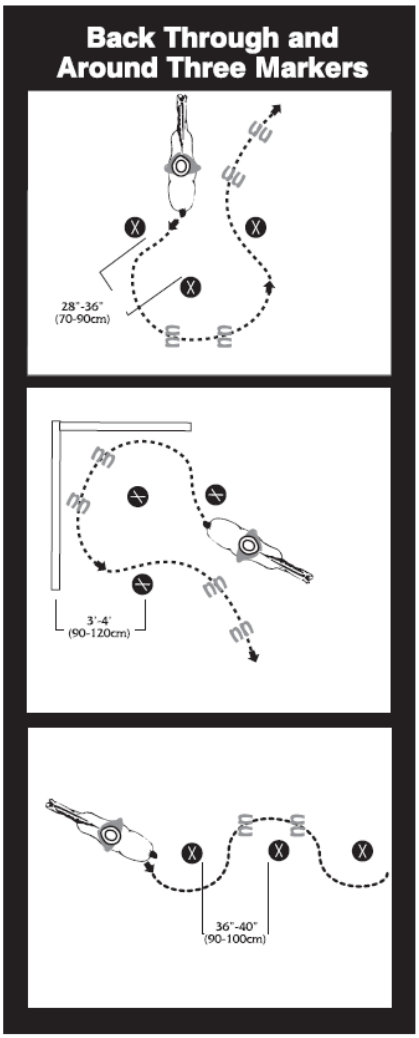

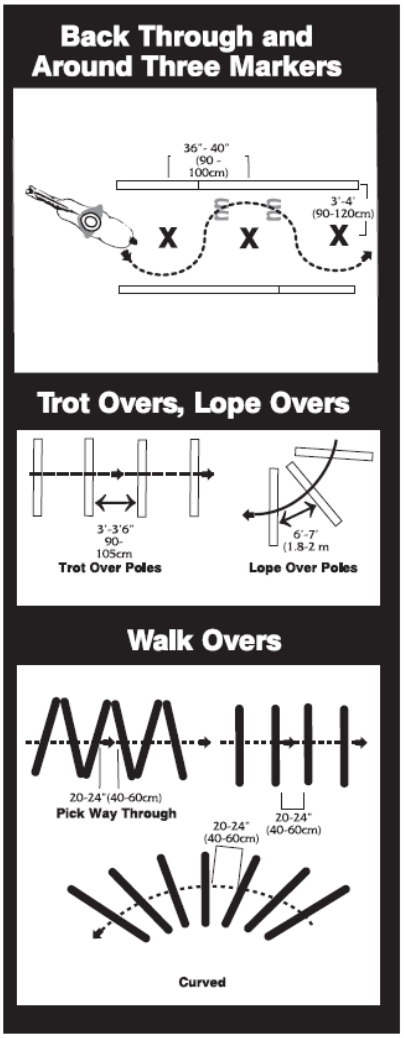

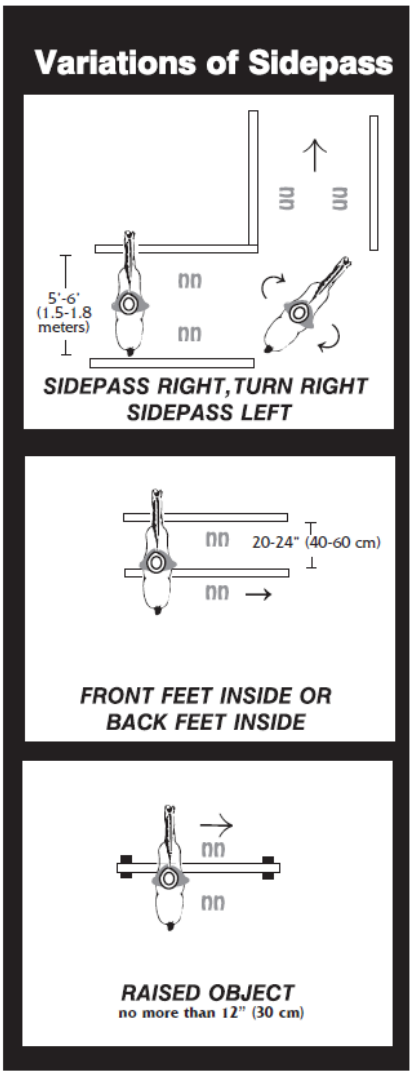
Variations of Sidepass
5'-6'
(1.5-1.8
meters)
SIDEPASS RIGHT, TURN RIGHT
SIDEPASS LEFT
20-24" (40-60 cm)
FRONT FEET INSIDE OR
BACK FEET INSIDE
RAISED OBJECT
no more than 12" (30 cm)

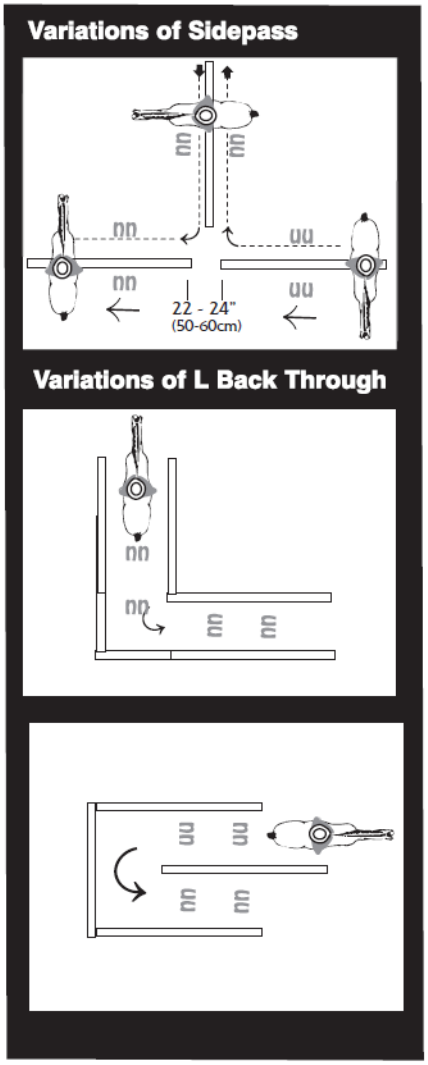
Variations of Sidepass
22 - 24"
(50-60cm)
Variations of L Back Through

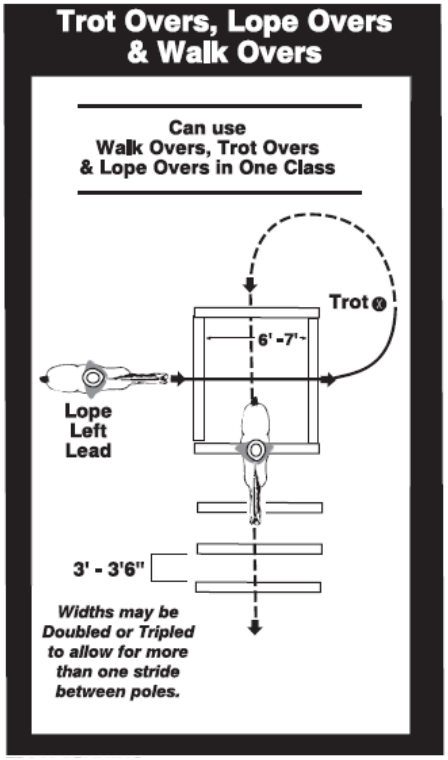
Trot Overs, Lope Overs
& Walk Overs
Can use
Walk Overs, Trot Overs
& Lope Overs in One Class
Trot
6' - 7'
Lope
Left
Lead
3' - 3'6"
Widths may be
Doubled or Tripled
to allow for more
than one stride
between poles.

§ 210 TRAIL AT HALTER

Trail at Halter er en blanding mellem disciplinerne Showmanship at Halter og Trail.
Man trækker sin hest gennem en trailbane istedet for at ride.

1. Der vil være skridt (walk) og trav (jog) i klassen, og der vil være en forhindringsbane som ved en trail klasse.
2. Dommeren har ansvaret for banen, og den skal være tilgængelig for inspektion til fods i passende tid før klassens start.
3. Plan over trailbanen skal være opslået mindst en time før klassens planlagte start.
4. Trailbanen skal designes, således at deltagerne kan vise hesten i skridt (walk) og trav (jog), så det falder naturligt ind i opgavernes sammenhæng.
5. I trail at halter benyttes forhindringer og patterns som beskerevt i trail (§ 209). Der skal dog tages hensyn til at denne klasse udføres til fods (at halter).

Bedømmelse:
Denne klasse vil blive bedømt efter hestens præstationer på/over forhindringerne, med vægten lagt på manerer og eftergivenheden overfor føreren.

1. Som ved Showmanship at Halter klasse bedømmes deltagerens evne til at showe en halterhest. Hesten er „redskabet", hvormed deltageren demonstrerer sine evner og forberedelser til klassen. Hesten skal dog stadig som i en trail klasse gennemgå banen villigt og forcere forhindringer bedst muligt.
2. Den ideelle showmanship præstation viser en deltager, der er fattet med en høflig opførsel, fuld af selvtillid, velsoigneret og nydeligt påklædt. Han/hun shower en veltrimmet og velplejet hest, der hurtigt og effektivt udfører det forlangte pattern med smidighed og præcision.
3. Der godskrives til hesten der går til forhindringen med stil og en vis grad af hurtighed, under forudsætning af, at det ikke går ud over korrektheden.
4. Hesten skal godskrives for at have opmærksomhed på forhindringen og for at have evnen til selv at finde vejen igennem, når det er påkrævet. Den skal villigt give efter for tegn fra rytteren under udførelse af vanskelige forhindringer.
5. Hesten skal tilskrives strafpoint for enhver unødig forsinkelse under fremførelse til eller udførelsen af en forhindring/opgave.
6. Heste der udviser en kunstig holdning over en forhindring, tilskrives strafpoints.
7. Kvaliteten og kadencen i gangarter vil blive dømt med under manøvre-scoren. Gangarterne mellem forhindringerne, planlægges af dommeren.

Klassen bedømmes på basis af 0 til uendeligt med 70 som en gennemsnitlig præstation. Hver forhindring vil blive bedømt ud fra en forhindringsscore, der vil blive fratrukket eller tillagt de 70 point. Hver forhindring vil blive bedømt på følgende basis:

- 1½	=	Ekstremt dårligt.
-1	=	Meget dårligt.
-½	=	Dårligt.
0	=	Gennemsnitligt.
+ ½	=	Godt.
+ 1	=	Meget godt.
+ 1½	=	Fremragende.

§ 211 REINING

At reine en hest er ikke kun at guide den, men også at kunne kontrollere hver eneste bevægelse den udfører.
Den bedst reinede hest, skal villigt lade sig guide og kontrollere med meget lidt eller slet ikke synlig modstand og modtage alle tegn og hjælpere fuldstændigt.
Enhver bevægelse hesten gør af sig selv, skal opfattes som mangel på kontrol. Alle afvigelser fra det korrekte pattern, skal opfattes som midlertidig mangel på kontrol, og straffes derfor i forhold til hvor slem afvigelsen er.
Der tilgodeskrives for smidighed, finesse, attitude, hurtighed og rytterens autoritet i måden han udfører de forskellige manøvrer, imens der udøves kontrolleret hastighed.

1. Ethvert af de i denne regelbog angivne reining kan vælges af dommeren, og skal rides af alle deltagere i klassen:
    a. Pattern 1 til 11 bruges i division 3A, 3B og 2.
    b. Pattern 1 til 11 kan ligeledes bruges i division 4A, 4B og Novice Horse, dog må dommeren og showmanageren sikre sig at nivauet der kræves i disse patterns ikke i væsentlig grad overskrider deltagernes formåden.

c. Pattern 12 til 15 bruges i division 4A, 4B og Novice Horse.
d. Pattern 16 til 18 bruges I division 5. (17 og 18 er "walk and trot).
e. Arrangøren kan I propositionerne fastsætte hvilken gruppe af patterns der skal bruges I de enkelte klasser. Dommeren vælger bland disse.

2. Hver deltager rider det udvalgte pattern individuelt. Alle heste vil blive bedømt i det øjeblik de kommer ind i arenaen.
3. Bedømmelsen slutter efter den sidste manøvre. Alle fejl der optræder under udførelsen af pattern vil blive scoret undervejs.
4. Scoren er baseret på en basis af 0 til uendeligt, med 70 som en gennemsnitlig præstation.
5. Der scores for manøvrerne som følger:

- 1½	=	Ekstremt dårligt.
-1	=	Meget dårligt.
-½	=	Dårligt.
0	=	Gennemsnitligt.
+ ½	=	Godt.
+ 1	=	Meget godt.
+ 1½	=	Fremragende.

6. **Følgende vil resultere i en no score:**
   a. Brug af grove afstraffelsesmetoder i showarenaen, eller hvor det tydeligt fremgår at hesten har været udsat for grovheder inden den kom ind.
   b. Brug af ulovligt udstyr, inklusiv stålwire på bid, bosals eller curb chains.
   c. Brug af ulovlige bid, bosals eller curb chains. Ved brug af snaffle bid; valgfri curb strap* er tilladt, hvorimod curb chains i dette tilfælde ikke er tilladt.
   d. Brug af div. martingales, tie downs eller næserem.
   e. Brug af pisk.
   f. Brug af enhver form for opbinding, der forhindrer hestens hale i at bevæge sig.
   g. At glemme at ride til dommeren for inspektion af bid, hest og udstyr efter ridtet.
   h. Mangel på respekt eller dårlig opførsel fra rytteren.
7. Rytteren må udrede tøjlen, hvis den er kommet i uorden, ifald den vil forhindre ham/hende i at fortsætte pattern på behørig vis.
8. Rytteren kan under ophold/hesitation benytte lejligheden til at udrede tøjlerne. Ligeledes når hesten er bragt til ro, kan rytterens frie hånd bruges til at genfatte grebet om romal'en på den korrekte måde.
9. **Følgende vil resultere i en penalty 0 score:**
   a. Brug af anden end pegefingeren mellem tøjlerne.
   b. To hænder på tøjlerne (her er undtaget snaffle bit og hackamore klasser hvor brugen af to hænder er tilladt) eller skift af hånd på tøjlen.
   c. Brug af romal på andet end foreskrevet vis.
   d. Gennemførelse af pattern på anden vis end foreskrevet.
   e. Udførelse af manøvrer i forkert rækkefølge .
   f. At udføre manøvrer der ikke indgår i pattern., inklusive men ikke begrænset til:
      i. Tilbagetrædning mere en 4 skridt .
      ii. Vende/dreje mere en 90 grader.
   g. Udstyrsfejl som forsinker gennemførelse af pattern; såsom tab af en tøjle, så den rammer jorden, mens hesten er i bevægelse.
   h. Lydighedsnægtelse, der medfører forsinkelse af pattern.
   i. Hvis hesten løber løbsk, eller ikke vil lade sig styre, så det bliver umuligt at afgøre om hesten følger programmet eller ej.
   j. Trav i en halv cirkel, eller en halv banelængde.
   k. Overspin eller underspinne mere en 1/4 omgang.
   l. Hvis rytteren falder af hesten, eller hesten styrter.
10. Hverken en no score eller en penalty 0 score giver berettigelse til en placering i en klasse.
11. Dog vil en penalty 0 score give ret til at fortsætte, hvor der er flere go rounds, mens det samme ikke er tilfældet med en no score
12. **Følgende vil resultere i 5 penalty points:**
    a. Brug af sporer foran gjorden.
    b. Brug af hånd til at indgyde frygt eller ros.
    c. Hånd på sadlen.
    d. Grov ulydighed; inkluderer at Hesten sparker bagud, bider, bukker, stejler, skraber eller slår ud med forbenene.
13. **Følgende vil resultere i 2 penalty points:**
    a. Tab af gangart.
    b. Standsning/frysning i rollbacks eller spins.
    c. Ved Walk in Patterns, undladelse af at stoppe eller skridte, før galopanspringet.
    d. Ved Run in Patterns, undladelse af at være i galop før den første markør.

    e. Hvis hesten ikke er helt forbi den afgørende markør, før den begynder at stoppe.

14. **Følgende vil resultere i 1 penalty points:**
    a. Start eller udførelse af cirkler eller 8 taller i forkert galop, vil blive bedømt som følger:
        i. Hver gang en hest starter i forkert galop eller krydsgalop, gives 1 penalty point.
        ii. For hver 1/4 cirkel, hvor hesten fortsætter i forkert galop, vil rytteren yderligere blive påført1 penalty point.
    b. At over eller underspinne fra 1/8 - 1/4 omgang.
    c. Forsinket galopskift.
15. **Følgende giver 1/2 penalty points:**
    a. At starte en cirkel i jog.
    b. At hesten efter rollback traver op til 4 skridt.
    c. Ved jog over 4 skridt, men mindre end 1/2 cirkel eller 1/2 banelængde.
    d. At over eller underspinne op til 1/8 spin.
    e. At undlade at holde 6 m afstanden fra banden/barrieren til Sliding Stop eller RollBack.
16. I patterns, hvor der forlanges et Run-around, skal rytteren være i rigtig galop fra det moment rytteren drejer ind på kortsiden.
17. Hvis rytteren er i forkert galop op til den første halvdel af kortsiden, tildeles 1 penalty point.
18. Hvis der fortsættes over halvdelen af kortsiden tildeles 2 penalty points.
19. **Fejl hos hesten der påvirker manøvrescoren, men ikke medfører diskvalifikation**:
    a. Overdreven åbning af munden.
    b. Hvis hesten går imod bidet, åbner munden eller rejser hovedet ved stop.
    c. Mangel på smidighed, eller hvor hesten ikke stopper lige på bagparten, eller hvis den stopper skævt.
    d. Hvis hesten vægrer sig ved galopskift.
    e. Hvis hesten på egen foranledning lægger an til en forventet manøvre.
    f. Hvis hesten snubler.
    g. Hvis hesten træder på eller snubler over markørerne.
20. **Rytterfejl der påvirker manøvrescoren, men ikke medfører diskvalifikation:**
    a. Tab af stigbøjle.
    b. Undladelse af at holde cirklerne inden for markørerne bliver ikke regnet for en fejl, men kommer an på arenaens størrelse og forhold; derimod undladelse af at placere sig rigtigt i forhold til markørerne i forbindelse med stops og rollbacks, bliver betragtet som en fejl og scoret derefter.
21. Der udsættes 6 obligatoriske markører ved bandevæggen.
22. Dommeren skal sikre sig at der er opstillet markører der indikerer længden af pattern.
23. Endemarkører opstillet indenfor længden af pattern er ikke tilladt.

REINING PATTERN NR 1:

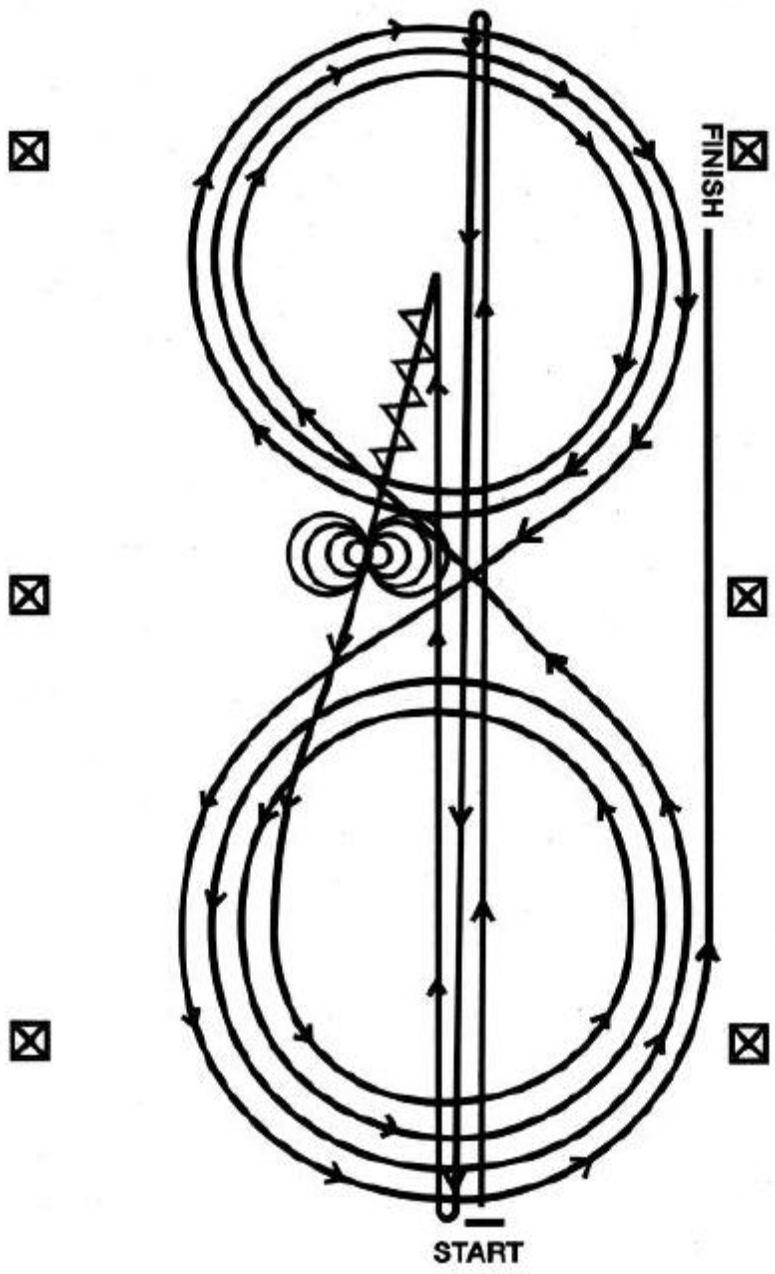

1. Rid ad midterlinien I hurtig galop forbi endemarkøren i modsatte ende og udfør et rollback til venstre - ingen hesitation!
2. Rid igennem midterlinien forbi endemarkøren i den anden ende og udfør roll back til højre - ingen hesitation!
3. Rid igennem midterlinien forbi centermarkøren og udfør et sliding stop*. Back up* til midten af Arenaen eller mindst3m - Hesitation!
4. Udfør 4 spins til højre.
5. Udfør 4 1/4 spin til venstre, så hesten slutter med at front mod vestre bande. - Hesitation.
6. Spring an i venstre galop og udfør tre cirkler til venstre; , den første stor og hurtig, den anden lille og langsom, den tredje stor og hurtig, skift galop på midten af Arenaen.
7. Udfør 3 cirkler i højregalop, den første stor og hurtig, den anden lille og langsom, den tredje stor og hurtig. Skift galop i midten af Arenaen.
8. Start en stor hurtig cirkel til venstre. Men undlad at lukke denne cirkel. Rid lige op af højre langside og udfør et sliding stop mindst 6 m fra barrieren. Ophold/hesitation - For at demonstrere at programmet er gennemført.

Der rides til bidkontrol på dommerens foranledning

REINING PATTERN NR 2:

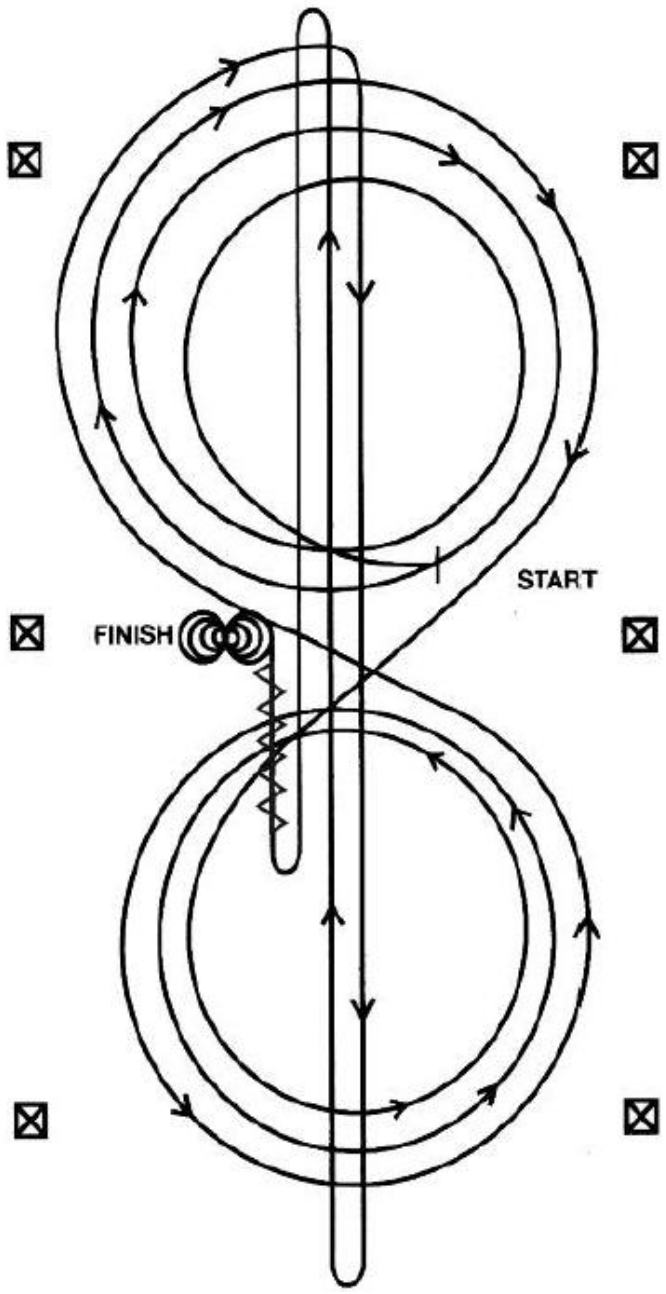

Start på midten af Arenaen med front mod venstre bande.

1. Spring an i højregalop og udfør tre cirkler til højre; den første lille og langsom, de næste to store og hurtige. Skift galop på midten af Arenaen.
2. Udfør tre cirkler til venstre; den første lille og langsom, de næste to store og hurtige. Skift galop på midten af arenaen.
3. Forsæt rundt i den forrige cirkel til højre. I toppen af cirklen vendes ned igennem midterlinien, forbi endemarkøren og udfør et rollback til højre - ingen hesitation !
4. Rid op igennem midterlinien, forbi endemarkøren. Udfør et roll back til venstre - ingen hesitation.!
5. Rid forbi centermarkør og udfør et slidingstop. Backup til midten af arenaen mindst 3 m. Hesitation!
6. Udfør 4 spins til højre
7. Udfør 4 spins til venstre. Hesitation for at demonstrere at programmet er gennemført.

Der rides til bidkontrol på dommerens foranledning

REINING PATTERN NR 3:

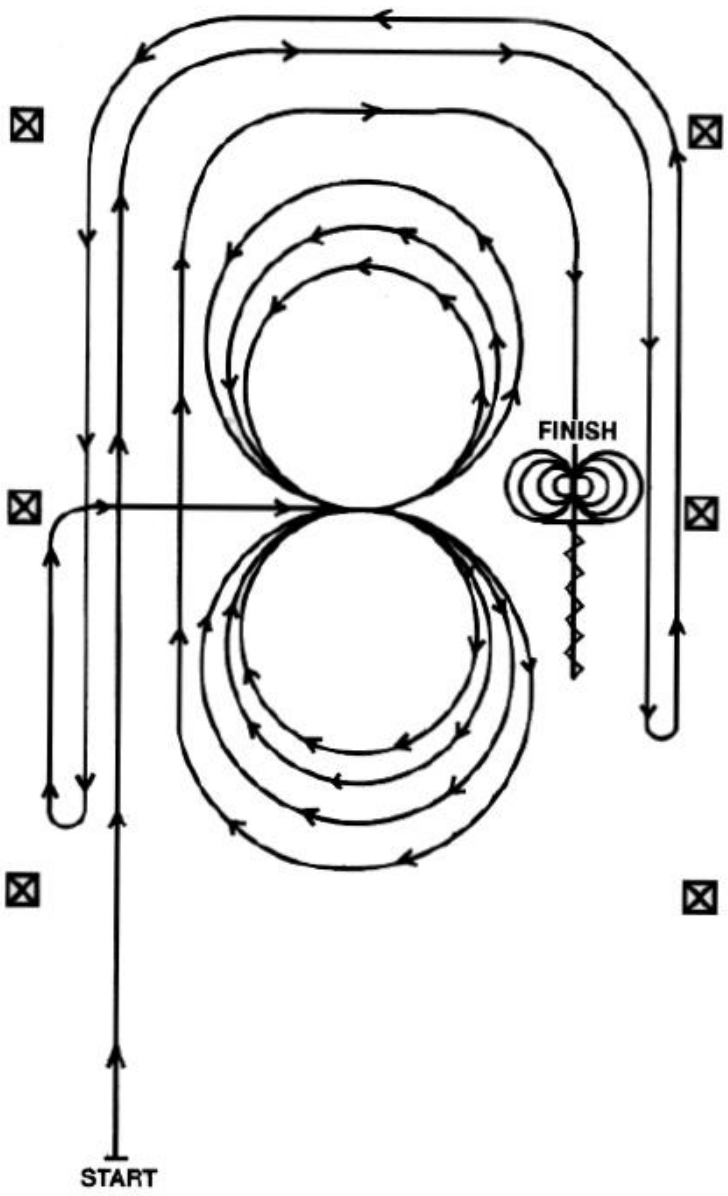

Begynd med at stå 6 m fra barrieren i venstre side af arenaen.

1. Rid lige op ad langsiden , fortsæt igennem et Run-around lige ned ad langsiden i modsat side (6m afstand), forbi centermarkøren og udfør et roll back til venstre, - ingen ophold/hesitation!
2. Fortsæt lige op ad langsiden i højre side, (6 m afstand til banden), gennem et Run-around og lige ned ad venstre langside (6 m afstand til banden), forbi centermarkøren og udfør et roll back til højre - ingen ophold/hesitation!
3. Fortsæt op ad venstre langside til centermarkøren. Ved centermarkøren skal hesten være i højre galop. Guide hesten til midten af arenaen og fuldfør tre cirkler i højregalop; de første to store og hurtige den tredje lille og langsom. Skift galop i midten af arenaen.
4. Udfør tre cirkler til venstre; de første to store og hurtige, den tredje lille og langsom. Skift galop på midten af arenaen.
5. Start en stor hurtig cirkel til højre, men undlad at lukke denne. Forsæt op igennem venstre side af arenaen med 6m afstand til banden. Rid igennem et Run-around og rid lige ned ad højre langside (6m afstand til banden), forbi centermarkøren og udfør et sliding stop. Back up mindst 3 m.
6. Udfør 4 spins til højre.
7. Udfør 4 spins til venstre. Ophold/hesitation for at demonstrere at programmet er gennemført.

Der rides til bidkontrol på dommerens foranledning

REINING PATTERN NR 4:

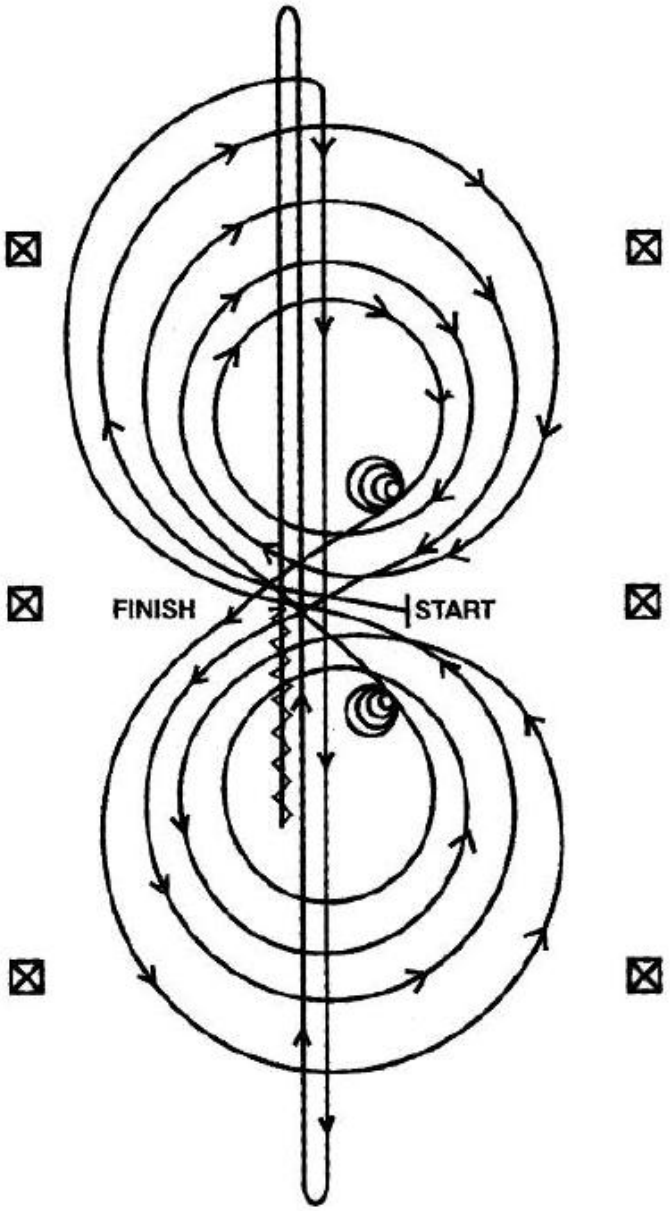

Begynd i midten af arenaen med fronten vendt mod venstre bande.

1. Spring an i højregalop, udfør tre cirkler til højre; de første to store og hurtige, den tredje lille og langsom. Stop i midten af arenaen.
2. Udfør fire spins til højre. Ophold/hesitation
3. Spring an i venstre galop, udfør tre cirkler til venstre; de første to store og hurtige, den tredje lille og langsom. Stop i midten af arenaen.
4. Udfør fire spins til venstre. Ophold/hesitation.
5. Spring an i højre galop, rid en stor hurtig cirkel til højre, skift galop i midten af arenaen, rid en stor hurtig cirkel til venstre, skift galop i midten af arenaen.
6. Fortsæt i den forrige cirkel til højre, afbryd cirklen på toppen, rid ned gennem midterlinien, forbi endemarkøren og udfør et rollback til højre- Ingen hesitation!
7. Rid op gennem midterlinien forbi modsatte endemarkør og udfør rollback til venstre - ingen hesitation!
8. Rid ned gennem midterlinien forbi centermarkøren og udfør et sliding stop! Back up til midten af arenaen, mindst 3 m. Ophold/hesitation, for at vise at programmet er gennemført!

Der rides til bidkontrol på dommerens foranledning

REINING PATTERN NR 5:

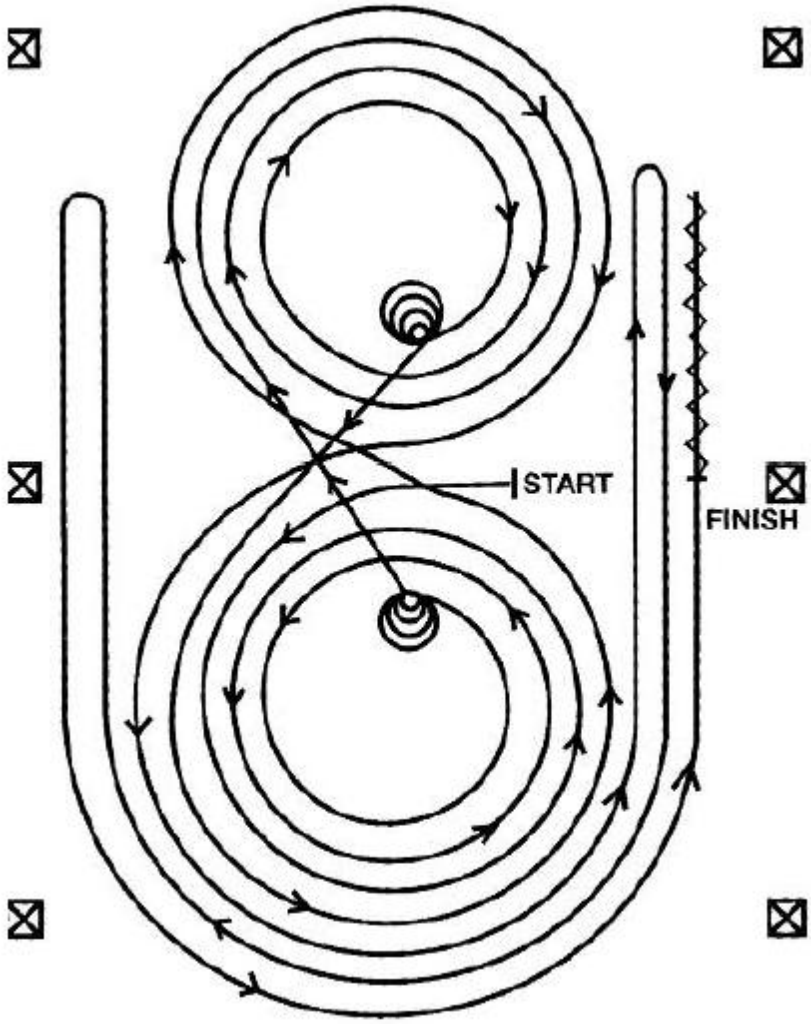

Begynd i midten af arenaen med front mod venstre bande.

1. Spring an i venstre galop, udfør tre cirkler til venstre; de første to store og hurtige, den tredje lille og langsom. Stop i midten af arenaen.
2. Udfør fire spins til venstre.
3. Spring an i højre galop, udfør tre cirkler til højre, de første to store og hurtige, den tredje lille og langsom. Stop i midten af arenaen.
4. Udfør fire spins til højre.
5. Spring an i venstregalop, udfør en stor hurtig cirkel til venstre, skift galop i midten af arenaen og rid en stor hurtig cirkel til højre, skift galop i midten af arenaen.
6. Forsæt i den forrige cirkel til venstre, men luk ikke denne cirkel. Rid op ad højre side i arenaen, forbi centermarkøren og udfør rollback til højre, mindst 6 m fra banden - ingen hesitation!
7. Forsæt ned i forrige cirkel, men undlad at lukke den. Rid op ad venstre side i arenaen, forbi centermarkøren og udfør rollback til venstre, mindst 6 m fra banden - ingen hesitation!
8. Fortsæt ned i forrige cirkel, men undlad at lukke den. Rid op ad højre side i arenaen, forbi centermarkøren og udfør et sliding stop, mindst 6m fra banden. Back up mindst 3m. Ophold/hesitation for at demonstrere at programmet er gennemført.

Der rides til bidkontrol på dommerens foranledning

REINING PATTERN NR 6:

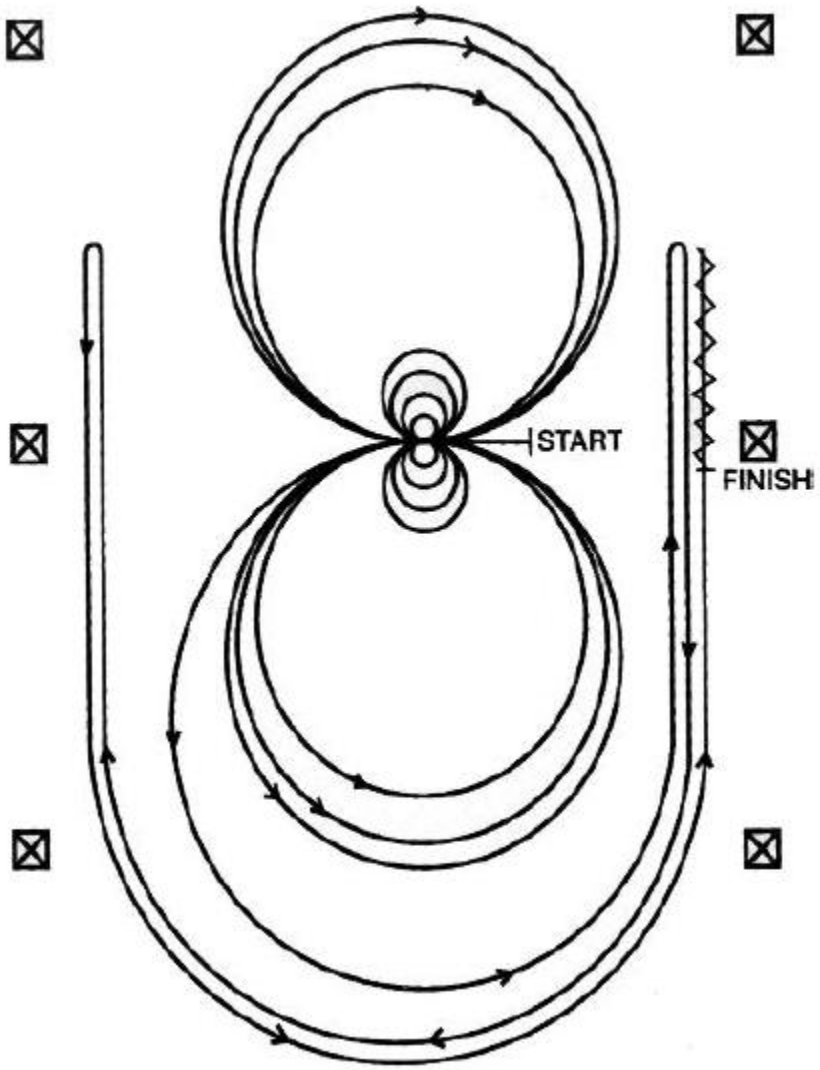

Begynd i midten af arenaen med front mod venstre bande.

1. Udfør fire spins til højre.
2. Udfør fire spins til venstre. - ophold/hesitation.
3. Spring an i venstregalop, udfør tre cirkler til venstre; de første to store og hurtige, den sidste lille og langsom. Skift galop i midten af arenaen.
4. Spring an i højregalop, udfør tre cirkler til højre; de første to store og hurtige, den tredje lille og langsom. Skift galop i midten af arenaen.
5. Fortsæt i en stor hurtig cirkel til venstre, men undlad at lukke denne cirkel, rid op ad højre side i arenaen, forbi centermarkøren og udfør et roll back til højre, mindst 6m fra banden. – ingen ophold/hesitation!
6. Fortsæt tilbage ind i forrige cirkel, men luk ikke denne cirkel. Rid op ad venstre side i arenaen, forbi centermarkøren og udfør roll back til venstre, mindst 6m fra banden, - ingen ophold/hesitation!
7. Fortsæt tilbage ind i forrige cirkel, men luk ikke denne cirkel. Rid op ad højre side i arenaen, forbi centermarkøren og udfør et slidingstop, mindst 6m fra banden. Back up mindst 3m. Ophold/hesitation for at demonstrere at programmet er gennemført.

Der rides til bidkontrol på dommerens foranledning

REINING PATTERN NR 7:

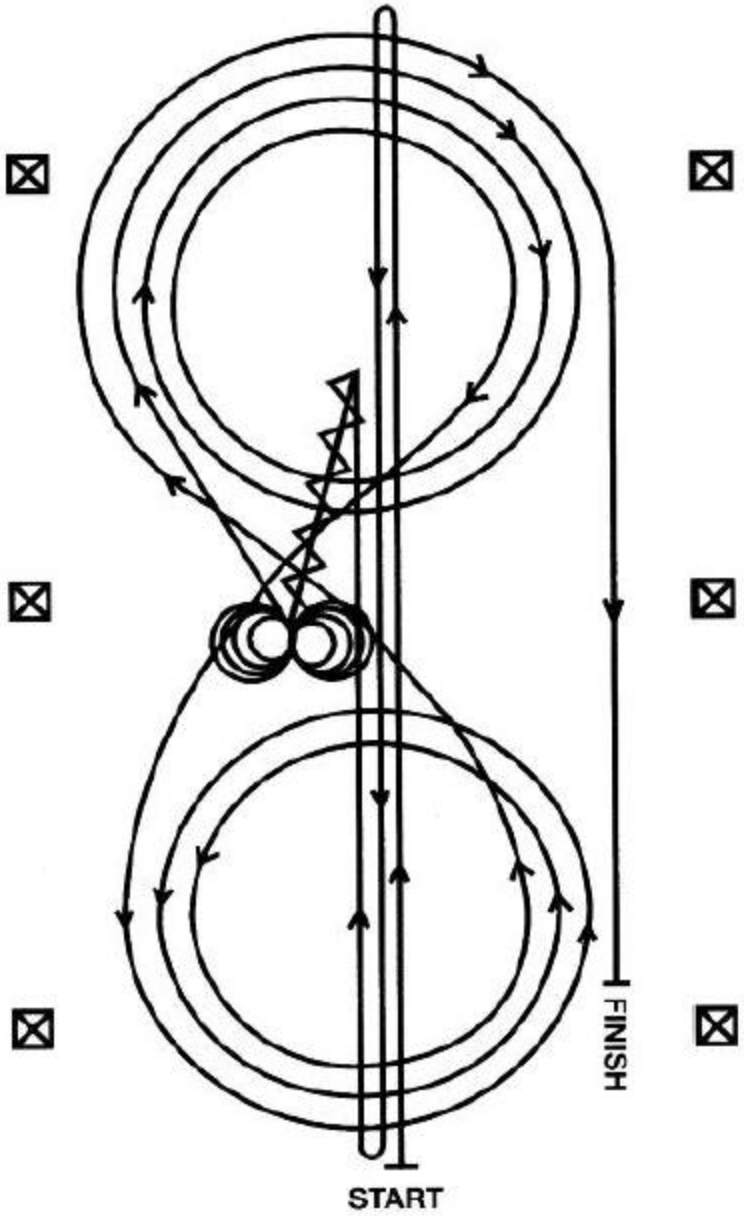

1. Rid op ad midterlinien i hurtig galop forbi endemarkøren i modsatte ende og udfør et rollback til venstre - ingen ophold/hesitatio!
2. Rid ned ad midterlinien forbi endemarkøren i den anden ende og udfør et rollback til højre - ingen ophold/hesitation!
3. Rid at midterlinien forbi centermarkøren og udfør et sliding stop. Back up til midten af arenaen elle mindst 3 m. - ophold/hesitation!
4. Udfør fire spins til højre.
5. Udfør fire 1/4 spin til venstre, så hesten ender med front mod venstre bande - ophold/hesitation!
6. Spring an i højre galop, udfør 3 cirkler i højregalop; de første to store og hurtige, den tredje lille og langsom. Skift galop i midten af arenaen.
7. Fortsæt i tre cirkler i venstregalop; de første 2 cirkler store og hurtige, den tredje lille og langsom. Skift galoppen i midten af arenaen.
8. Fortsæt i en stor hurtig cirkel til højre, men luk ikke denne cirkel, rid lige ned ad højre langside forbi centermarkøren og udfør et sliding stop, mindst 6m fra banden. Ophold/hesitation for at vise at programmet er gennemført.

Der rides til bidkontrol på dommerens foranledning

REINING PATTERN NR 8:

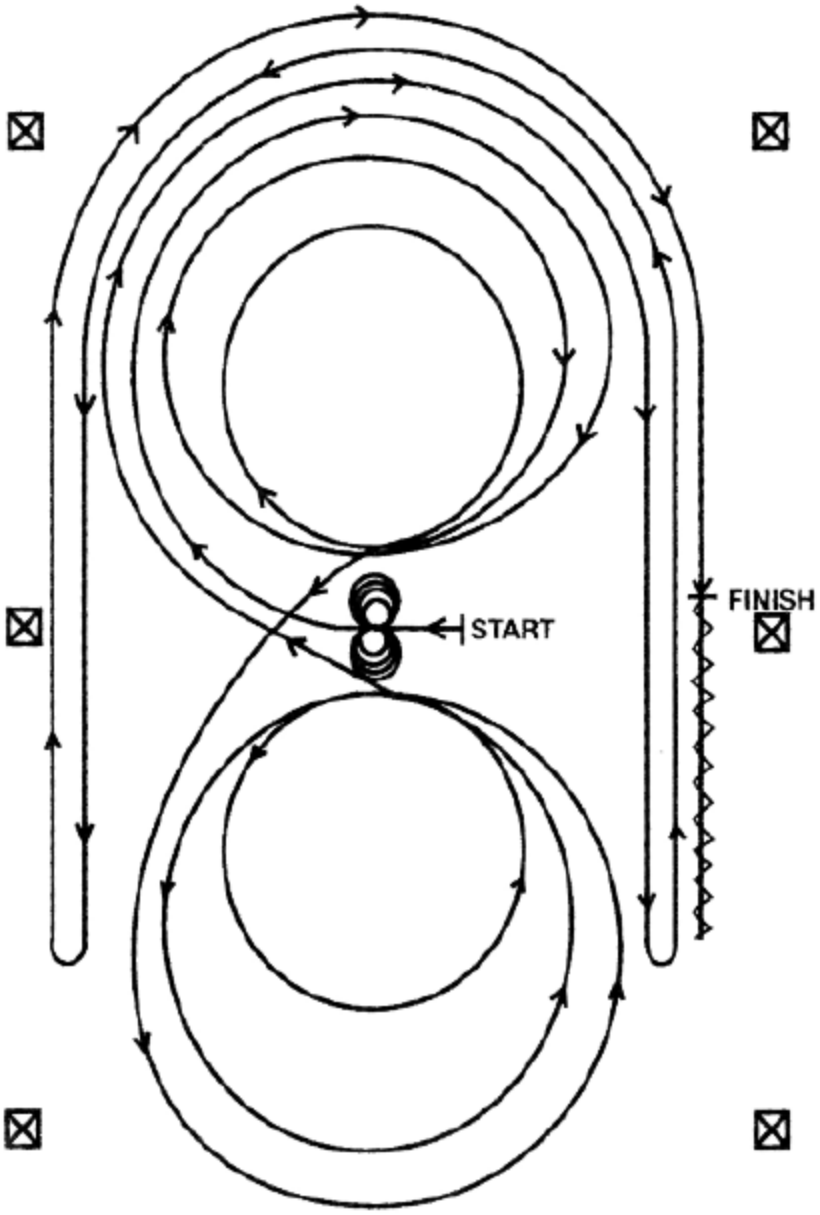

Begynd i midten af arenaen med fronten mod venstre bande.

1. Udfør fire spins til venstre.
2. Udfør fire spins til højre. - ophold/hesitation
3. Spring an i højregalop, udfør 3 cirkler til højre; den første stor og hurtig, den anden lille og langsom, den tredje stor og hurtig. Skift galoppen i midten af arenaen.
4. Fortsæt i tre cirkler til venstre; den første stor og hurtig, den anden lille og langsom, den tredje stor og hurtig. Skift galoppen i midten af arenaen.
5. Fortsæt i en stor hurtig cirkel til højre, men luk ikke denne cirkel. Rid lige ned ad højre langside, forbi centermarkøren og udfør rollback til venstre, mindst 6m fra banden - ingen hesitation.
6. Fortsæt tilbage i den forrige cirkel, men luk ikke denne cirkel, fortsæt ned ad venstre langside, forbi centermarkøren og udfør et rollback til højre, mindst 6 m fra banden - ingen ophold/hesitation!
7. Fortsæt tilbage i den forrige cirkel, men luk ikke denne cirkel, fortsæt nedad højre langside, forbi centermarkøren og udfør et slidingstop, mindst 6m fra banden. Back up mindst 3m. Ophold/hesitation for at demonstrere at programmet er gennemført.

Der rides til bidkontrol på dommerens foranledning

REINING PATTERN NR 9:

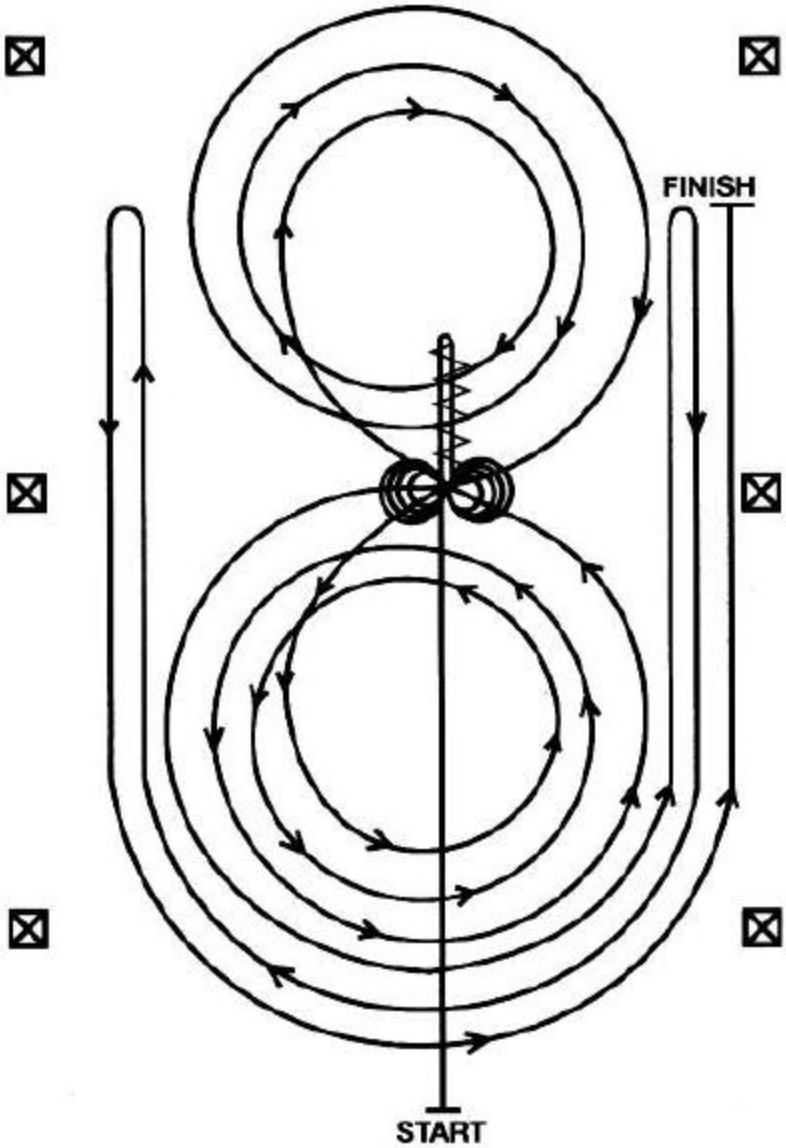

1. Rid ad midterlinien forbi centermarkøren og udfør et sliding stop. Back up til midten af arenaen, mindst 3m. Ophold/hesitation.!
2. Udfør 4 spins til højre.
3. Udfør 4 1/4 spin til venstre så hesten ender med front mod venstre bande. Ophold/hesitation!
4. Spring an i venstregalop, udfør tre cirkler til venstre; den første lille og langsom, de næste to store og hurtige. Skift galop i midten af arenaen.
5. Fortsæt i tre cirkler til højre; den første lille og langsom, de næste to store og hurtige. Skift galop i midten af arenaen.
6. Fortsæt i en stor hurtig cirkel til venstre, men luk ikke denne cirkel. Rid op ad højre langside, forbi centermarkøren og udfør roll back til højre, mindst 6m fra banden, - Ingen ophold/hesitation!
7. Fortsæt tilbage i den forrige cirkel, men luk ikke denne cirkel. Rid op ad venstre langside, forbi centermarkøren og udfør rollback til venstre, mindst 6m fra banden, - Ingen ophold/hesitation!
8. Fortsæt tilbage i den forrige cirkel, men luk ikke denne cirkel. Rid op ad højre langside, forbi centermarkøren og udfør slidingstop, mindst 6m fra banden. Ophold/hesitation , for at demonstrere at programmet er gennemført.

Der rides til bidkontrol på dommerens foranledning

REINING PATTERN NR 10:

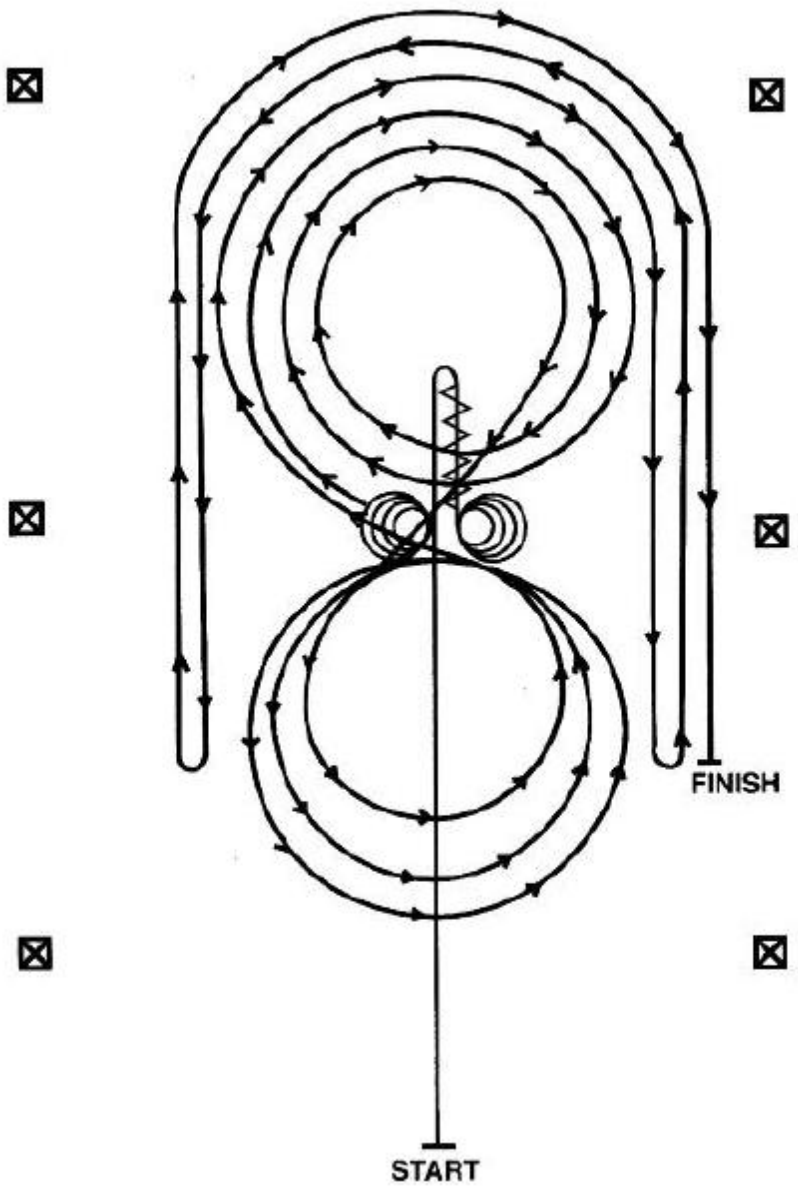

1. Rid op ad midterlinien, forbi centermarkøren og udfør et sliding stop! Back up til midten af arenaen, mindst 3m.
2. Udfør fire spins til højre.
3. Udfør 4 1/4 spin til venstre, så hesten ender med front mod venstre bande - hesitation!
4. Begynd i højregalop, udfør tre cirkler til højre; de første to store og hurtige, den tredje lille og langsom. Skift galop i midten af arenaen.
5. Udfør tre cirkler til venstre; den første cirkel lille og langsom, de næste to store og hurtige. Skift galop i midten af arenaen.
6. Begynd en stor hurtig cirkel til højre, men luk ikke denne cirkel. Rid ned ad højre langside, forbi centermarkøren og udfør roll back til venstre, mindst 6m fra banden. - Ingen hesitation!
7. Fortsæt op i forrige cirkel, men luk ikke denne cirkel. Rid ned ad venstre langside, forbi centermarkøren og udfør roll back til højre, mindst 6m fra banden, - Ingen hesitation!
8. Fortsæt tilbage i forrige cirkel, men luk ikke denne cirkel. Rid ned ad højre langside, forbi centermarkøren og udfør sliding stop. Hesitation for at demonstrere at programmet er gennemført .

Der rides til bidkontrol på dommerens foranledning

REINING PATTERN NR 11:

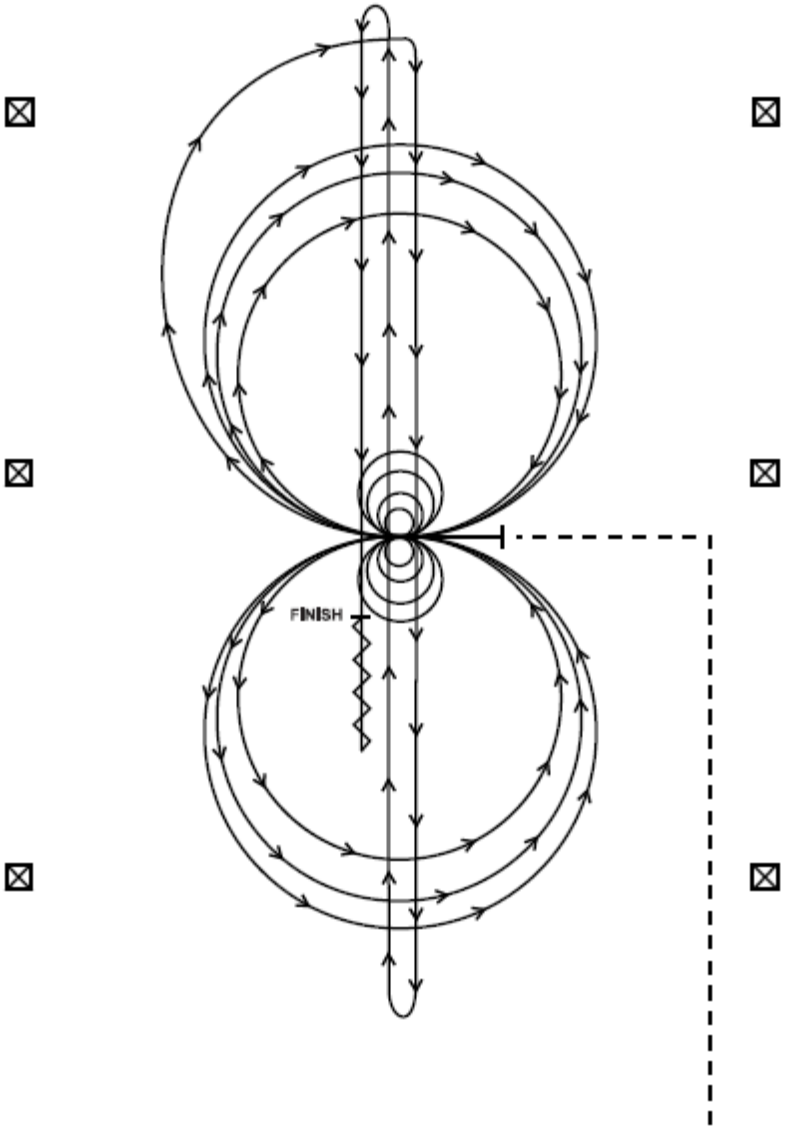

Begynd i midten af arenaen med fronten mod venstre bande.

1. Udfør fire spins til venstre - ophold/hesitation.
2. Udfør fire spins til højre - ophold/hesitation.
3. Spring an i højregalop, udfør 3 cirkler til højre; den første lille og langsom, de næste to store og hurtige. Skift galoppen i midten af arenaen.
4. Fortsæt i tre cirkler til venstre; den første lille og langsom, de næste to store og hurtige. Skift galoppen i midten af arenaen.
5. Fortsæt i en stor cirkel til højre, afbryd cirklen på toppen, rid ned gennem midterlinien, forbi endemarkøren og udfør et rollback til højre - ingen hesitation!
6. Rid op gennem midterlinien forbi modsatte endemarkør og udfør rollback til venstre - ingen hesitation!
7. Rid ned gennem midterlinien forbi centermarkøren og udfør et sliding stop! Back up til midten af arenaen, mindst 3 m. Ophold/hesitation, for at vise at programmet er gennemført!

Der rides til bidkontrol på dommerens foranlednig.

REINING PATTERN NR 12:

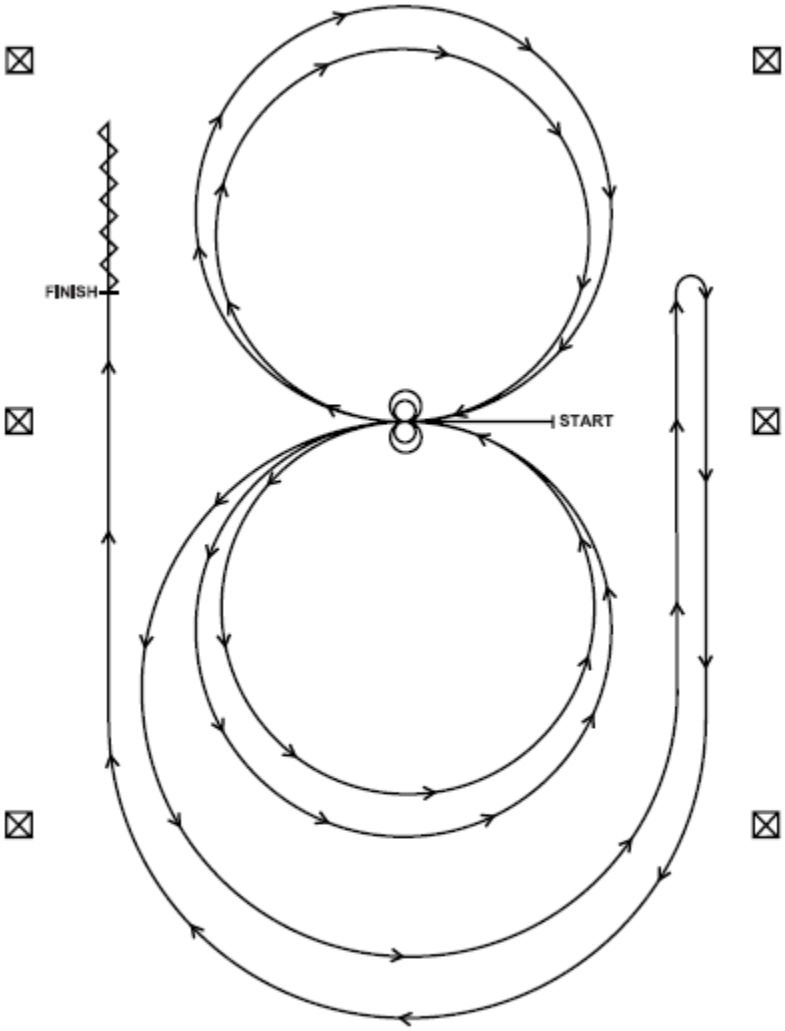

Begynd i midten af arenaen med fronten mod venstre bande.

8. Spring an i højregalop, udfør 2 cirkler til højre; den første stor og hurtig, den anden lille og langsom.
9. Stop på midten, udfør 2 spins til højre. Ophold/hesitation.
10. Spring an i venstre galop, udfør 2 cirkler til venstre; den første stor og hurtig, den anden lille og langsom.
11. Stop på midten, udfør 2 spins til venstre. Ophold/hesitation.
12. Spring an i venstregalop, begynd cirkel til venstre, - luk ikke denne cirkel, men fortsæt op ad højre langside, (6m afstand til banden) udfør rollback til højre efter centermarkøren.
13. Fortsæt ned i forrige cirkel, men luk ikke denne, fortsæt op ad venstre langside, udfør slidingstop efter centermarkøren. Back up tilbage til markøren eller mindst 21/2 m. Ophold/hesitation for at demonstrere at programmet er gennemført.

Der rides til bidkontrol på dommerens foranlednig.

REINING PATTERN NR 13:

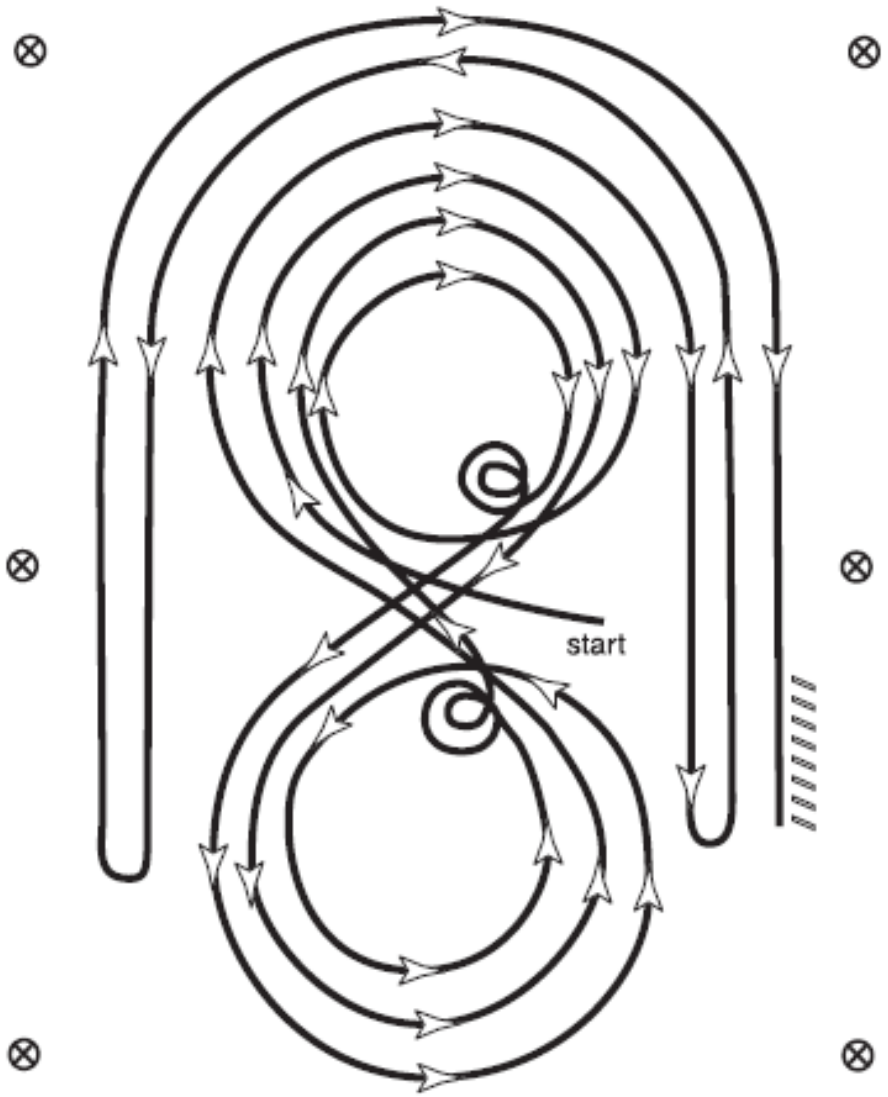

Begynd i midten af arenaen med fronten mod venstre bande.

1. Spring an i højregalop fra midten af arenaen, udfør to cirkler til højre; den første stor og hurtig, den anden lille og langsom.
2. Stop på midten, udfør to spins til højre. Kort ophold/hesitation!
3. Spring an i venstregalop, udfør to cirkler til venstre; den første stor og hurtig, den anden lille og langsom.
4. Stop på midten, - (Ingen ophold/hesitation ved disse stops); udfør to spins til venstre. Kort ophold/hesitation.
5. Spring an i højregalop, og udfør stor hurtig cirkel til højre. Skift galop i midten af arenaen.
6. Fortsæt i stor hurtig cirkel til venstre. Skift galop i midten af arenaen.
7. Forsæt i stor hurtig cirkel til højre, men luk ikke denne cirkel. Fortsæt ned ad højre langside, forbi centermarkøren og udfør rollback til venstre, mindst 6m fra banden, - ingen hesitation!
8. Fortsæt tilbage i forrige cirkel, men luk ikke denne cirkel. Rid ned ad venstre langside, forbi centermarkøren, og udfør rollback til højre, mindst 6m fra banden. - Igen hesitation.
9. Fortsæt tilbage i forrige cirkel, men luk ikke denne cirkel. Rid ned ad højre langside, forbi centermarkøren og udfør sliding stop mindst 6m fra banden. Back up mindst 3 m. Ophold/hesitation for at demonstrere at programmet er gennemført!

Der rides til bidkontrol på dommerens foranlednig.

REINING PATTERN NR 14:

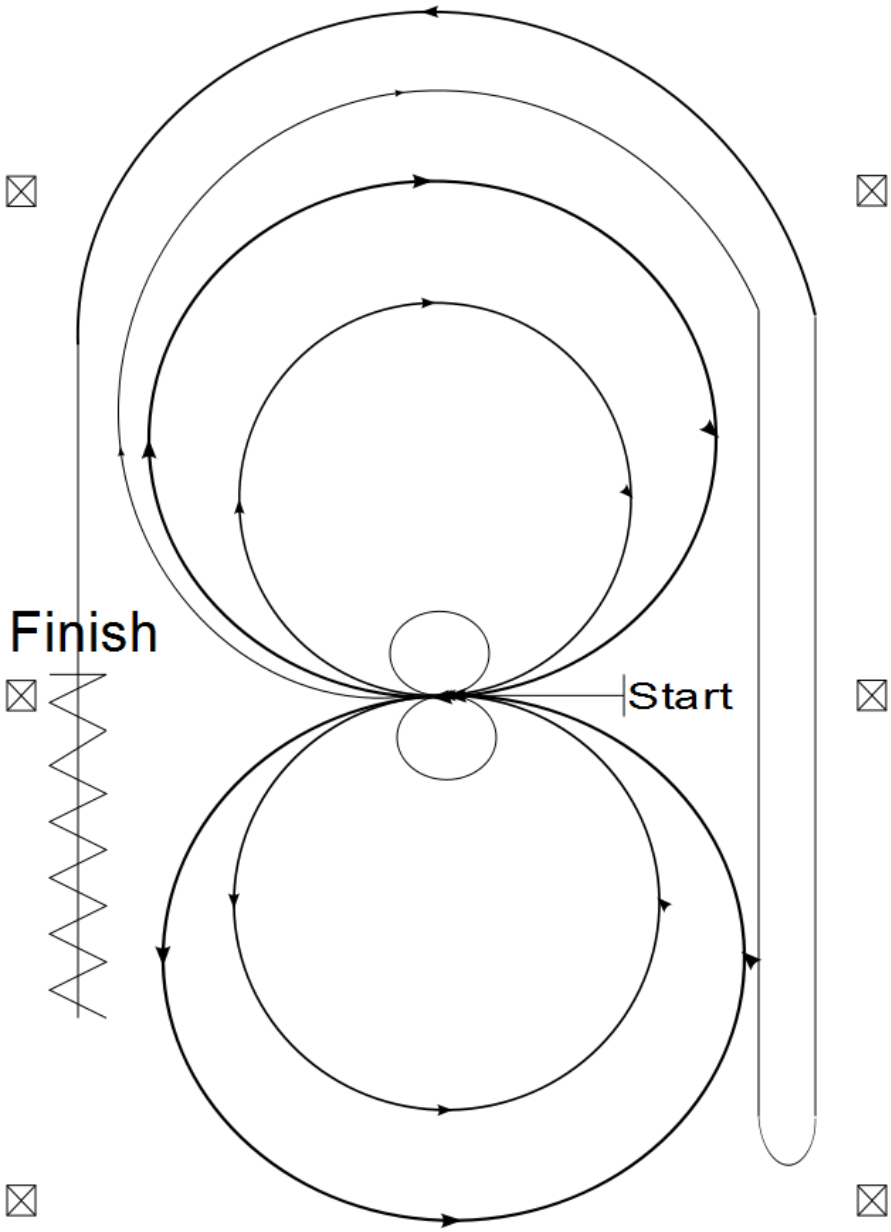

Start fra midten med front mod venstre side af arenaen.

1. Udfør 1 spin (i langsomt tempo) til venstre.
2. Udfør 1 spin (i langsomt tempo) til højre.
   Ophold/hesitation.
3. Spring an i galop til højre, udfør 2 cirkler den første stor den anden lille.
   Før midten, ned i trav 6-8 trin, på midt spring an i galop til venstre.
4. Udfør 2 cirkler den første stor den anden lille.
   Før midten, ned i trav 6-8 trin, på midt spring an i galop til højre.
5. Påbegynd cirkel til højre men luk ikke denne, fortsæt ned af højre langside (afstand til bande 6 m.) forbi centermarkøren, stop , (ikke slidingstop) reverse hesten (lav lille volte tilbage), spring an i venstre galop.
6. Rid tilbage af højre langside, påbegynd cirkel men luk den ikke, fortsæt ligeud af venstre langside, forbi centermarkør, stop (ikke slidingstop) back up ca 3m.

Der rides til bidkontrol på dommerens foranlednig.

REINING PATTERN NR 15:

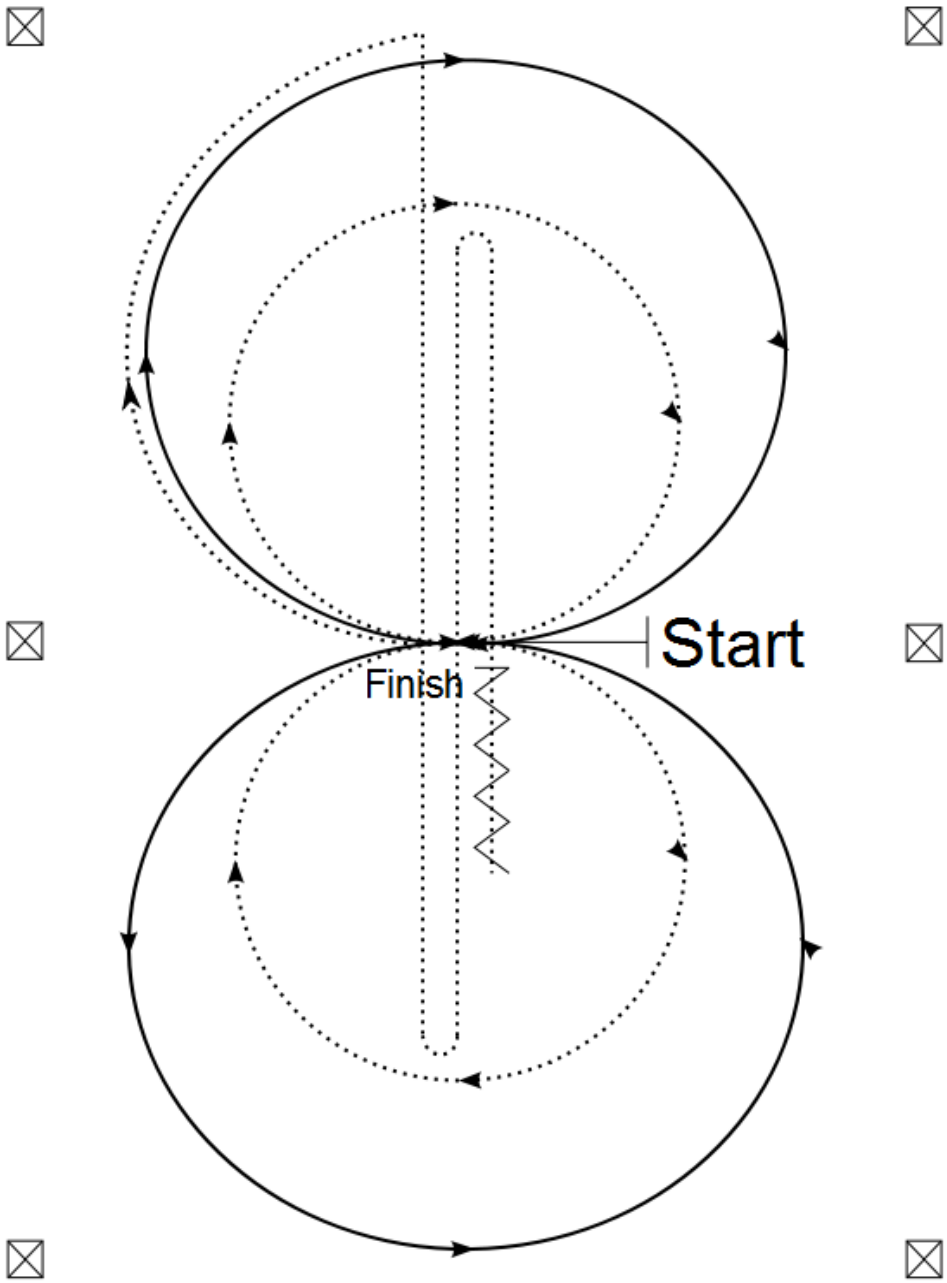

Start fra midten med front mod venstre side af arenaen

1. Jog lille cirkel til højre.
2. På midt spring an i galop til højre, rid stor cirkel.
3. På midt ned i jog, rid lille cirkel til venstre.
4. På midt spring an i galop til venstre, rid stor cirkel.
5. Ved midten ned i jog, påbegynd cirkel til højre men luk ikke denne, fortsæt ned af ad midterlinien forbi centermarkøren, stop, (ikke slidingstop) reverse hesten (lav lille volte tilbage).
6. Rid tilbage ad midterlinien, forbi centermarkøren, stop , (ikke slidingstop) reverse hesten (lav lille volte tilbage).
7. Rid ad midterlinien forbi centermarkøren – stop (ikke slidingstop)
8. Back up ca 2,5m.

Der rides til bidkontrol på dommerens foranlednig.

REINING PATTERN NR 16: (division 5)

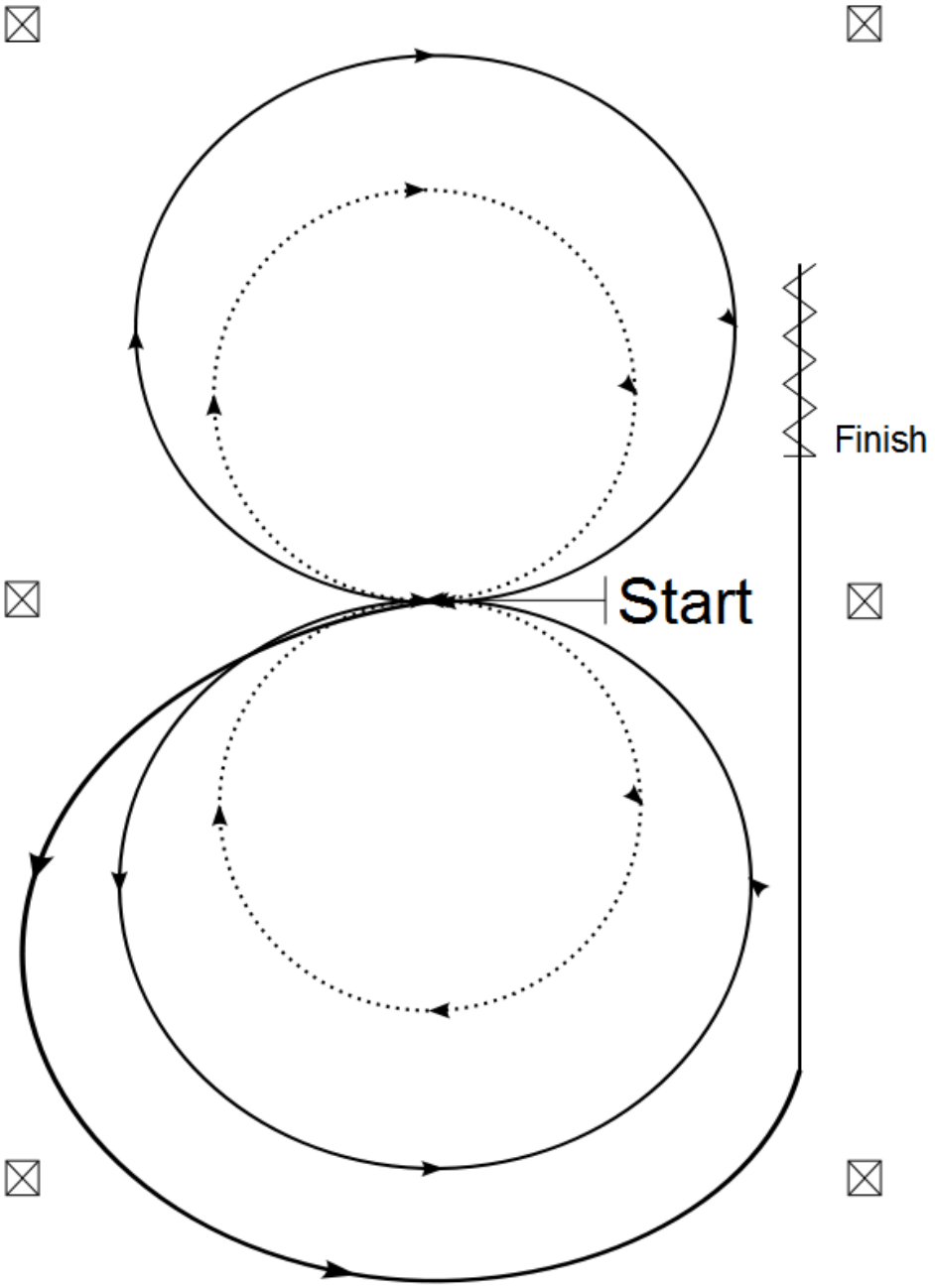

Start med front mod venstre side af Arenaen.

1. Begynd i Jog, udfør lille cirkel til venstre.
2. På midten, spring an i venstre galop og udfør stor cirkel til venstre.
   Stop på midten.
   Ophold/hesitation.
3. Udfør lille cirkel til højre i jog.
4. På midten, spring an i højre galop og udfør stor cirkel til højre.
   Stop på midten.
   Ophold/hesitation.
5. Spring an i venstregalop, påbegynd stor cirkel til venstre, men luk ikke denne, fortsæt ad højre langside og stop efter centermarkøren. (afstand til bande mindst 6m).
   Ophold/hesitation.
6. Back Up til centermarkøren, mindst 3m.
   Ophold/hesitation.

Der rides til bidkontrol på dommerens foranlednig.

REINING PATTERN NR 17: (division 5), Walk and trot.

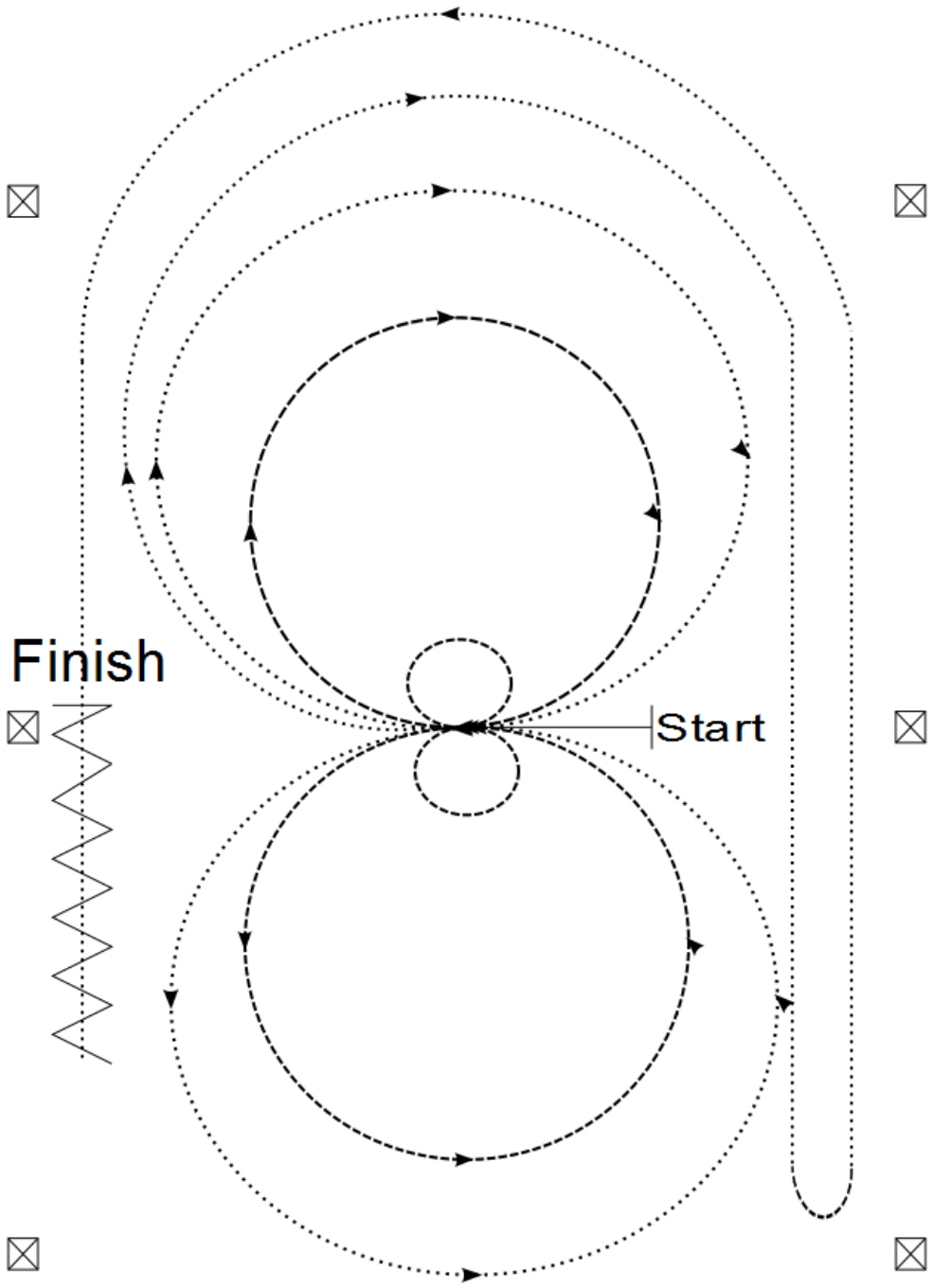

Start med front mod venstre side af Arenaen.

1. Udfør et spin til venstre i skridt, ophold/hesitation.
2. Udfør et spin til højre i skridt, ophold/hesitation.
3. Skridt lille volte til venstre, på midt i jog.
4. Jog stor volte til venstre. På midt ned i skridt.
5. Skridt lille volte til højre. På midt i jog.
6. Fortsæt i stor volte men luk ikke, rid ned ad højre langside (ca 6 m til bande) udfør roll back i skridt til venstre.
7. Rid tilbage ad højre langside, påbegynd venstre volte, luk den ikke fortsæt lige ud ad venstre langside forbi centermarkøren, stop og bak din hest ca 6 skridt.

Der rides til bidkontrol på dommerens foranlednig.

REINING PATTERN NR 18: (division 5), Walk and trot

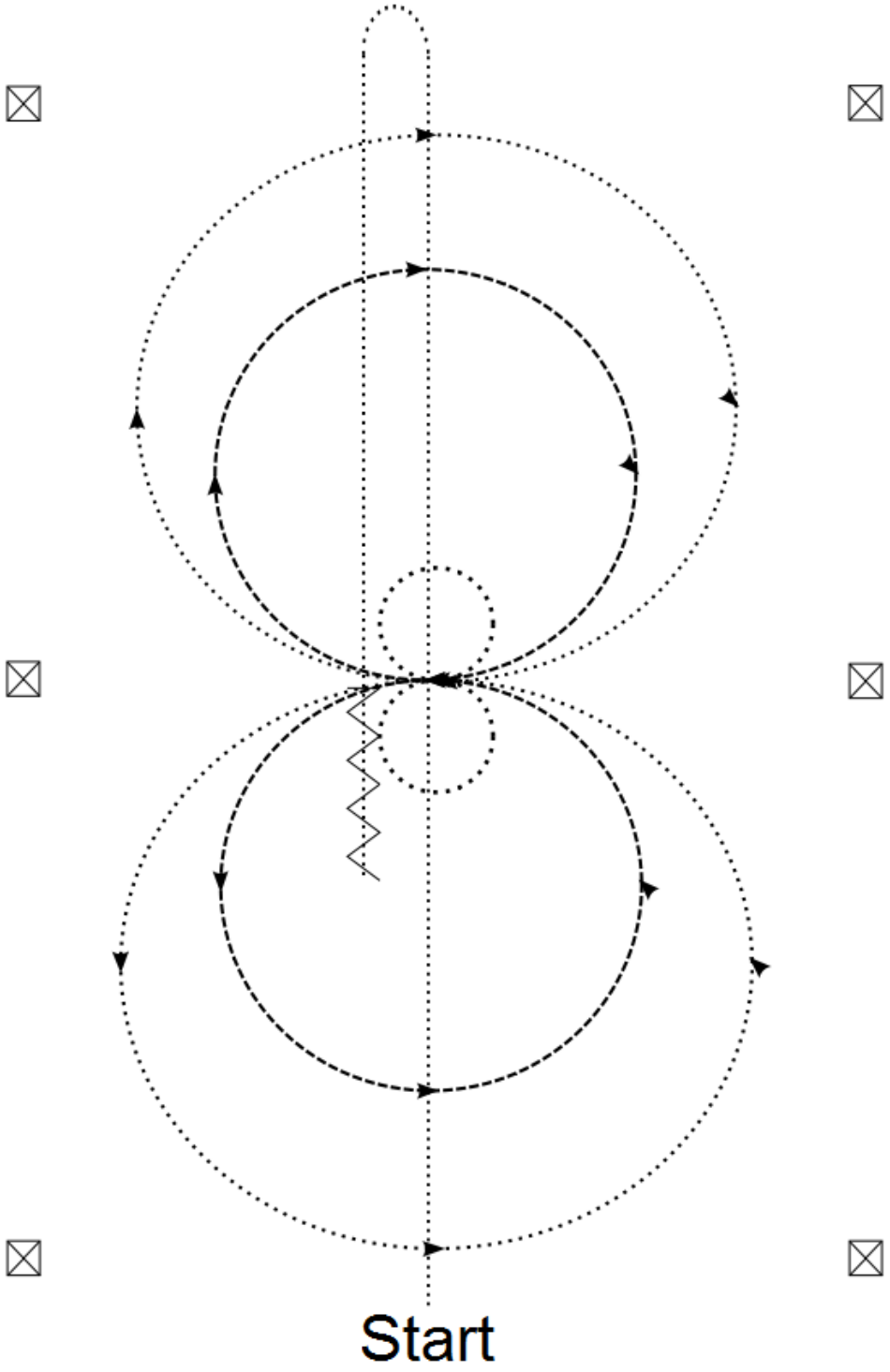

1. Rid ad midt i jog, forbi endemarkøren, stop, udfør roll back i skridt til venstre.
2. Rid i jog ad midten forbi centermarkøren (3-4m), stop og backup ca 3m. Ophold/hesitation.
3. Skridt lille volte til venstre.
4. Jog stor volte til venstre.
5. På midten stop og lav 1 spin til venstre i langsomt tempo. Ophold/hesitation.
6. Skridt lille volte til højre.
7. Jog stor volte til højre.
8. På midten stop og lav 1 spin til venstre i langsomt tempo. Ophold/hesitation.

Der rides til bidkontrol på dommerens foranlednig.

§ 212 FREESTYLE REINING

Reining manøvrer stammer fra de opgaver, en hest skal bruge i udførelsen af arbejde med kvæg men er blevet forfinet til det høje konkurrence niveau i dag. Freestyle Reining giver ikke kun en mulighed for at bruge disse manøvrer kreativt, men også at udføre dem til musik ved hjælp af koreografi.

1. Ryttere opfordres til at bruge musik, som tillader dem at vise hestens atletiske evner på en måde der tiltaler og fanger publikum.
2. DWF generelle regler for reining (§ 211) er gældende hvor intet andet herunder er anført.
3. Følgende manøvre skal som minimum udføres:
    a. Et minimum af 4 hinanden følgende spins til højre.
    b. Et minimum af 4 hinanden følgende spins til venstre.
    c. Et minimum af 3 stops.
    d. Et minimum af 1 galopskifte fra venstre mod højre.
    e. Et minimum af 1 galopskifte fra højre til venstre.
4. Rytteren vil kun blive bedømt til hest.
5. Rytteren må bruge to hænder (såvel som en eller ingen hænder) og ethvert godkendt bid, både stangbid, snaffle bid/trense bid og bosals.
6. Manglende opfyldelse af alle de krævede manøvrer eller manglende færdiggørelse af pattern inden for tidsgrænsen på 4 minuter, vil resultere i en score på 0.
7. Yderligere manøvrer såsom rollbacks, backups, forskel i hastighed, og ikke-typiske reining manøvrer såsom side pass er passende i Freestyle og skal anerkendes i score. Yderligere gentagelser af krævede manøvrer er hensigtsmæssige, men vil kun tilføje eller trække fra den eksisterende score allerede givet for den krævede manøvrer, ikke som ekstra point.
8. Udstyr, som anvendes i Freestyle skal overholde følgende normer:
    a. Alt udstyr skal være hestevenligt, og må ikke være i strid med DWF's etiske regler (se § 101).
    b. Anvendes der udstyr som ikke er specifikt beskervet i denne regelbog, og som af dommeren vurderes som ikke hestevenligt, kan dette medføre diskvalifikation.
9. Tidsgrænse:
    a. Højst 4 minutter inklusive eventuelle introduktioner.
    b. Tidstagning begynder ved musikkens start eller fra begyndelsen af indledningen (afhængigt af hvad der først), og vil ende med musikken.
10. Kostumer er tilladt, men ikke påkrævet.
11. Der lægges vægt på at udføre reining manøvrer til musik.
12. Redskaber er tilladt, men må på intet tidspunkt hindre dommernes udsyn til hest og rytter. Brugen af rekvisitter vil ikke føre til højere score.

§ 213 HUNTER UNDER SADDLE

Skal vise hesten som tilnærmelsesvis engelskredet hest.

1. Hunterhesten bør have en bevægelse med lange flade skridt og være i stand til at strække fremad, ubesværet og flydende. Den skal være i stand til at øge skridtlængden og tilbagelægge en distance med en afslappet fri og flydende bevægelse, alt i mens den udfører korrekte gangarter i den rigtige kadence. Der lægges mest vægt på kvaliteten og bevægelserne/gangen og stabiliteten. Hesten skal være lydig, med et opvakt udtryk og dens ører give udtryk af at være årvågen og skal villigt være modtagelig overfor rytterens lette anvisninger af ben og tøjle. Hestene skal reagere roligt i overgange. Bliver hestene bedt om at øge i trav eller udføre en øget galop skal de bevæge sig med samme flydende bevægelse. Nakken skal være i niveau med, eller lidt over lansemærket for at give et korrekt/passende afskub. Næseryggen holdes lodret eller en smule foran lodret.
2. Denne klasse vil blive bedømt på hestens præstation, kondition og gangarter. Maksimum/højeste point tildeles den hest som er villig velafbalanceret og med en flydende gang.
3. **Hestene skal:**
    a. Vises under sadel, ikke springe.
    b. Vises i skridt , trav og canter - i begge retninger på hovslaget.
    c. Hestene skal kunne bakke let og stå stille/roligt.
    d. Reverse skal foregå til indvendig side væk fra barrieren.
4. Efter dommernes skøn, kan hestene blive bedt om en overgang til galop fra skridt eller trav.
5. **Fejl som vil blive bedømt i forhold til ekstremitet:**
    - Hurtige, korte med høje knæløft.
    - At være i den forkerte galop/eller sidde på den forkerte diagonal i trav.
    - At bryde gangarten.

- Overdreven hurtig hastighed i en hvilken som helst gangart.
- Overdreven langsom hastighed i en hvilken som helst gangart, manglende fremaddrift.
- Ikke at være i den rigtige gangart når det bliver forlangt.
- Hovedet bæres for højt.
- Hovedet bæres for lavt således at nakken er under lansemærket.
- Overbøjning eller overanstrækning af halsen i hovedholdning således at næseryggen er bag lodret.
- Næsen/hovedet strakt for langt frem.
- Manglende kontakt (let) til hestens mund.
- Snublen.
- Hvis hesten ser ud til at være vrangvillig, sløv, døsig, udtæret, anspændt eller overtræt.
- Ride for langt væk fra barrieren eller ride ud over afmærkning/markering.

6. **Fejl som vil resultere i diskvalifikation:**
   - Hovedet bæres konstant for lavt(således at nakken er under lansemærket).
   - Overbøjning eller overstrækning i hovedholdning, således at næseryggen holdes bag lodret, konstant.
7. Efter eget valg, kan dommeren kræve at alle, eller kun de 12 bedste heste skal ride øget galop, på en eller begge volter i arenaen. Aldrig mere end 12 heste må være i øget galop samtidig. Under den øgede galop kan dommeren bede gruppen om at stoppe op og stå stille for en fri tøjle(løs tøjle).
8. Klasser med stort antal deltager kan deles i flere afdelinger, med efterfølgende finale blant de bedste.
9. Klasser i division 5, 4A og 4B bør deles ved flere 8-12 startende, under hensyntagen til banens størrelse.
10. Deles klassen, må dette annonceres senest 1 time før klassens planlagte start.

§ 214 HUNTER HACK

1. Hunter Hack hesten skal bevæge sig i samme stil som i hunter under saddle.
2. Den vil blive bedømt på stil over forhindringerne, jævn springbane fart (hastighed), manerer og dens måde at bevæge sig frem over jorden på.
   Nakken bør være i niveau med eller lidt over lansemærket for at tillade passende aktion bagfra. Næseryggen bør ikke være bag lodret, hvilket vil give et udtryk af undertrykkelse, endsige strække hovedet for langt frem, hvilket vil være et udtryk for modstand.
3. Der kræves at hestene først skal springe 2 forhindringer på mellem 68.5cm til 90cm . Er springene stillet op på en række anbefaler man at der skal være en afstand mellem springene i forøgelse op til 3.5 meter, men tilpasset således at der ikke er mindre end 2 galopskridt mellem forhindringerne. Det anbefales at man har et opspring ved hvert spring.
4. Heste som kan komme i betragtning, i placeringsrækken, skal derefter vises i skridt, trav, og canter i begge retninger på hovslaget under let kontakt til biddet.
5. Efter dommerens skøn kan deltagerne blive bedt om at udføre en øget galop, standse, eller bakke og stå stille, efter det sidste spring.
6. Når det er nødvendigt at opdele store klasser ved at afholde mere end en go-round skal finalisterne både udføre spring og flat work (arbejdet i hovslaget) på ny.
7. Klassens placeringer vil blive afgjort ved at tillade en bedømmelse på et Minimum af 70% for individuel udførelse af spring og maksimum 30% for udførelse af flat work.
8. **Fejl som vil blive bedømt i henhold til men ikke nødvendigvis være årsag til diskvalifikation under rail work indbefatter:**
   - At være i forkert galop og/eller at være på den forkerte diagonal i trav.
   - Overdreven hurtig hastighed/fart (i hvilken som helst gangart).
   - Overdreven langsom hastighed.
   - Bryde gangarten.
   - Ikke at sætte hesten i den rigtige gangart når man bliver bedt om det.
   - Hovedet bæres for lavt eller for højt.
   - At strække næseryggen frem eller at bøje hovedet bag lodret.
   - Overdreven åbning af mund.
   - At snuble.
9. **Fejl, som vil medføre diskvalifikation:**
   - Bærer hovedet for lavt. (spidsen af øre konstant under mankehøjde).
   - Overbøjer halsen så næsen konstant er bag lod.

§ 215 HUNT SEAT EQUITATTION

Hunt seat equitation er en vurdering baseret på rytterens evne til at udøve forskellige øvelser i harmoni med hesten.
Kommunikationen mellem hest og rytter med hårfine anvisninger og hjælpere bør ikke være synlig.
Ekvipagen bliver bedømt udfra den effekt rytteren har på sin hest.
Hunt seat equitation tilvejebringer (skaber) en base for en naturlig overgang til spring klasser.

1. Hesten bør bære sit hoved og hals i en afslappet naturlig stilling med nakken i niveau med eller lidt over lansemærket. Den må ikke bære næseryggen bag lodret, hvilket vil give et udtryk af undertrykkelse, endsige strække hovedet for langt frem, hvilket vil være et udtryk for modstand.
2. Pattern skal slås op mindst 1 time før klassens start.
3. Pattern skal være konstrueret således at størstedelen af deltagerne er i stand til at udføre øvelserne på rimelig kort tid(mindre end 60 sekunder).
4. Alle patterns skal indeholde trav og galop.
5. Patterns som bliver brugt i divisionerne 5, 4A, 4B og Novice Horse bruge øvelser fra gruppe nr.1 og/eller gruppe nr. 2.
6. Hestenes gangarter skal rides i samme kadence og hastighed som når der rides i etapen på hovslaget.
7. Alle placeringer med lige antal point bliver brudt efter dommerens skøn.
8. Undladelse af at udføre pattern vil ikke være grund for diskvalifikation men vil blive bedømt i overensstemmelse derefter.

Klasse procedure:

1. Deltagere kan enkeltvis begynde deres ridt ved indgangen til arenaen, eller de kan alle ride ind i arenaen samtidig, men uanset hvordan skal der være en rækkefølge/nummerorden.
2. Hele klassen eller kun finalisterne, skal ride alle tre gangarter i mindst en retning på hovslaget.
3. Railwork kan bruges til at fastslå en vinder, hvor der er deltagere med lige antal point (uafgjort) og eventuelt justere placeringerne.
4. Det individuelle ridt kan bestå af:
    a. Gruppe nr. 1:
    Skridt, kort trav, fri trav, trav og letridning, canter, cirkler, 8 - taller, standsning, tilbagetrædning, sidepass, halve parader, skråt igennem og skift af diagonal.
    b. Gruppe nr. 2:
    Slangegang(trav eller canter), for eller bagpartsvendinger, schenkelvigninger, flyvende galopskift eller enkelt galopskift med max. 4 travskridt.
    c. Gruppe nr. 3:
    Canter og øget Galop i en lige eller buet linie, kontra canter , 8 – taller.
    At tabe eller samle stigbøjler op uden at stoppe, at stige af, eller på hesten.
    En forpartsvending til højre fuldendes ved at flytte hofterne til venstre. En forpartsvending til venstre fuldendes ved at flytte hofterne til højre.
    Bliver ryttere bedt om at tage fødderne ud af stigbøjlerne, Kan de lade bøjlerne hænge nede, eller krydse dem hen over mankestykket.

Basis position:

1. Ved opstigning tager man tøjlerne i venstre hånd og placerer hånden på mankestykket. Tag fat i stigbøjleremmene med højre hånd og sæt venstre fod i stigbøjlen og stig op.
2. Ved afsidning, må rytteren enten stige ned, eller glide ned af hesten. Man skal tage rytterens størrelse i betragtning.
3. Hænderne bør være over og foran mankestykket, med knoerne i en 30 graders vinkel til indvendig side fra lodret, med hænderne let adskilt hvor de danner en lige linie fra hestens mund til rytterens albue. Hvordan man holder på tøjlerne er frivilligt og tøjle buen må lægges på begge sider af hesten. Man skal dog tage fat i alle tøjler (aktuelt ved dobbelt optrensning) samtidig.
4. Man skal kigge frem og skal have skuldrene tilbage.
5. Tæerne skal være i en vinkel som passer bedst til rytterens bygning, hælene ned, læggen eller benet skal være i kontakt med hesten. Stigbøjlerne skal være på fodballen og må ikke bindes til gjorden.

Skridt:
skal være en 4-takts gangart hvor rytteren er i en lodret stilling og hænderne bør følge med i hestens bevægelser.
Trav:
8 - taller i trav, hvor man demonstrerer diagonal skift. På venstre diagonal, skal rytteren have sædet i sadlen når venstre forben rammer jorden, ved højre diagonal skal rytteren have sædet i sadlen når det højre forben rammer jorden, når der rides cirkler højre om i trav, skal rytteren være på venstre diagonal, når der venstre om, skal rytteren være på højre diagonal.
Rytteren skal lukke hans/hendes hofte vinkel for at tillade hans/hendes krop at følge den horisontale bevægelse af hesten.
Overkroppen skal hælde omkring 20 grader foran lodret.

Kort trav og canter:
Ved sitting trot er overkroppen kun en smule foran lodret. I galop skal kroppen være noget mere foran lodret. Som skridtene afkortes, skal kroppen være i en smule mere lodret stilling.
Let sæde:
Bækkenet skal være fremadrettet, men afslappet løftende rytterens vægt væk fra hestens ryg og derved overføre vægten gennem rytterens ben. I denne stilling er kontakten mellem hest og rytter, rytterens ben.
Hænderne bør holdes fremad, op ad halsen, men ikke hvilende på halsen.
Øget galop:
En tre-takt, udvidet galop, redet i let sæde. Benene er ned langs hestens side, mens sædet er løftet en anelse fra sadlen. Når der rides øget galop, vil rytterens vinkel variere noget, eftersom hestens skridt øges, eller bliver mindre . En god standard i en normal øget galop bør være omkring 30 grader foran lodret.

Diskvalifikation (skal ikke placeres).

- Hvis deltageren ikke bærer korrekt synligt nummer.
- Overlagt overgreb (mishandling).
- Overdreven skoling eller træning.
- Styrt af hest eller rytter.
- Ulovlig brug af hænder på tøjlen.
- Forbudt udstyr,

Fejl:

1. Fejl, som vil medføre diskvalifikation:
    a. Bærer hovedet for lavt. (spidsen af øre konstant under mankehøjde).
    b. Overbøjer halsen så næsen konstant er bag lod.
2. Grove fejl ved udførelsen (diskvalifikation undgås, men ekvipagen placeres lavere end andre deltagere som ikke begår en alvorlig fejl), hvilket indbefatter:
    a. Røre ved hesten.
    b. Holde ved sadlen.
    c. Spore hesten foran skulderen.
3. Grove fejl ved udførelsen (diskvalifikation undgås, men ekvipagen placeres lavere end andre deltagere som ikke begår en alvorlig fejl), hvilket indbefatter:
    a. Udeladelse eller tillæggelse af øvelser.
    b. At dreje den forkerte vej.
    c. At vælte en kegle eller at ride på den forkerte side af keglerne.
    d. Hvis hesten sparker mod andre heste, deltagere eller dommer.
    e. Grov ulydighed eller modstand fra hesten, bukken, stampen eller skraben, inklusiv men ikke begrænset til at stejle.
    f. Bærer hovedet for højt.
    g. Bærer hovedet for lavt (spidsen af øre under mankehøjde).
    h. Overbøjer halsen så næsen er bag lod.
    i. Holder næsen overdrevent fremad foran lod.

Forslået endelig scoring:
Scoring skal være baseret point fra 0-20, med en omtrentlig opdeling som følger:

- 20: Fremragende ridning, inklusiv kropsholdning/opstilling og brug af hjælpere. Pattern er udført kvikt, præcist og flydende.
- 18-19: Generelt god udførelse med en mindre fejl ved rytterens fremtoning og kropsholdning, eller ved udførslen af pattern.
- 16-17: Jævn god udførelse af ridning og pattern, med en mindre fejl i præcision eller ved udførslen af pattern .
- 14-15: Gennemsnitlig udførsel af pattern, som mangler hurtighed eller præcision, eller hvor rytteren har tydelige fejl og mangler iridningen som modvirker godt horsemanship. Eller hvis der begås to eller tre mindre fejl i øvelsen, eller ved deltagerens fremtoning og kropsholdning.
- 12-13: En større fejl eller flere mindre fejl i øvelserne og/eller ved deltagerens fremtoning og kropsholdning som modvirker effektiv kommunikation med hesten.
- 10-11: To større fejl eller mange mindre fejl i udførslen af pattern eller ved rytterens fremtoning og opstilling.
- 6-9: Flere større fejl eller en alvorlig fejl i udførslen, eller ved rytterens fremtoning og kropsholdning/opstilling. Deltageren demonstrerer fuldstændigt manglende ridefærdigheder, eller begår en alvorlig fejl i udførslen af pattern. Mangler ved rytterens fremtoning og kropsholdning.
- 1-5 : Deltageren begår en eller flere alvorlige fejl i udførslen af pattern, eller der er mange alvorlige fejl og mangler i rytterens fremtoning, kropsholdning og ridefærdighed, men rytteren gennemfører klassen og undgår diskvalifikation.

§ 216 VERSATILITY HORSE

Denne disciplin er en kombination af disciplinerne: Trail, Western Pleasure, Western Riding og Reining.

1. Gennemridningen af de forskellige elementer bedømmes efter gældende regler i de pågældende klasser i denne regelbog.
2. Heste skal være 4 år for at kunne startes.
3. For klassen gælder de i generelle showregler anførte bidregler. Det er ikke tilladt under klassens forløb at skifte hånd på tøjlen.
4. I denne klasse skal banemålene være mindst 20 X 45m.

Bedømmelse:

1. **Diskvalifikation:**
    a. Brug af forbudt udstyr.
    b. Overdreven og uetisk brug af sporer eller tøjler.
    c. Brug af tøjlen som pisk.
    d. At nægte eller undlade at ride til bidkontrol.
    e. Respektløshed eller dårlig opførsel fra rytteren.
    f. Dommeren kan til enhver tid nægte en rytter at ride videre eller overhovedet at deltage, såfremt sikkerheden for hest eller rytter ikke kan garanteres.
2. **0 Score:**
    a. Hvis hesten styrter eller rytteren falder af.
    b. 2 hænder på tøjlen, såfremt der bruges stangbid.
    c. Skift at tøjlehånden, undtaget på lågen.
    d. Brug af Romal på anden måde end foreskreven.
    e. Forkert udførsel af det forskrevne Pattern. Herunder udeladelse af en forhindring eller tilførsel af en manøvre. Fejl ved alleforeskrevne galopskift.
    f. Mangler ved udrustningen, der medfører forsinkelse af Pattern.
    g. Back up, mere end 4 skridt.
    h. Forkert gangart mere end ½ cirkel eller ½ banelængde.
    i. Væltning af markører.
    j. Overspinning mere end ¼ spin.
    k. 2 vægringer.
    l. Rettelse af tøjlerne på steder, hvor det ikke er tilladt, f.eks. midt i en forhindring.
3. **5 Penalties:**
    a. Ufuldstændig eller forkert ridning på en forhindring: Træde ud af eller springe ud af forhindringen med mere en et ben.
    b. Grov ulydighed; f. eks hesten bukker, stejler eller bider.
    c. Tab af lågen eller slet ikke lukke den.
    d. Manglende galopskift.
    e. Sporing foran sadelgjorden.
    f. Berøring af hest eller saddel med den ene hånd.
4. **3 Penalties:**
    a. Forkert galop eller brud på gangarten i galop.
    b. At miste en bom med et ben.
    c. At vælte en forhøjet forhindring.
    d. Undladelse af rettidigt at optage den korrekte gangart.
    e. Singleskift.
    f. For tidligt eller forsinket galopskift, mere end 1 galopspring.
    g. Galopskift hvor det ikke er foreskrevet i Pattern.
5. **2 Penalties:**
    a. Markørfejl ved Stop eller Roll Back.
    b. Freezing up til stilstand ved Roll Back ell. Spin.
    c. Mere en 4 travskridt ved begyndelse på en cirkel eller efter Roll Back.
    d. Brud på gangarten ved Skridt eller Jog for mere en 4 skridt.
6. **1 Penalty:**
    a. Tydelig berøring af bom eller andre forhindringsdele, f.eks. hvis hesten direkte træder på denne.
    b. Brud på gangarten op til 4 skridt i skridt eller jog.
    c. Overgang fra galop til skridt gennem stop af hesten.
    d. Begge for eller bagben i et mellemrum beregnet til et ben.
    e. Udeladelse af et mellemrum.
    f. Bom mellem for eller bagben i galop.
    g. Forsinket eller for tidlig galopskift op til 1 galopspring.
    h. For hver ¼ cirkel i forkert galop.
    i. Over eller underspinne fra 1/8 til 1/ 4 spin.

7. **½ Penalty:**
    a. Enhver berøring af en bom eller forhindring.
    b. Forsinket galopskift, ½ spring.
    c. Op til 4 travskridt ved start på galopcirkel eller efter Roll Back.
    d. Under eller overspin op til 1/8 spin.

VERSATILITY HORSE PATTERN 1

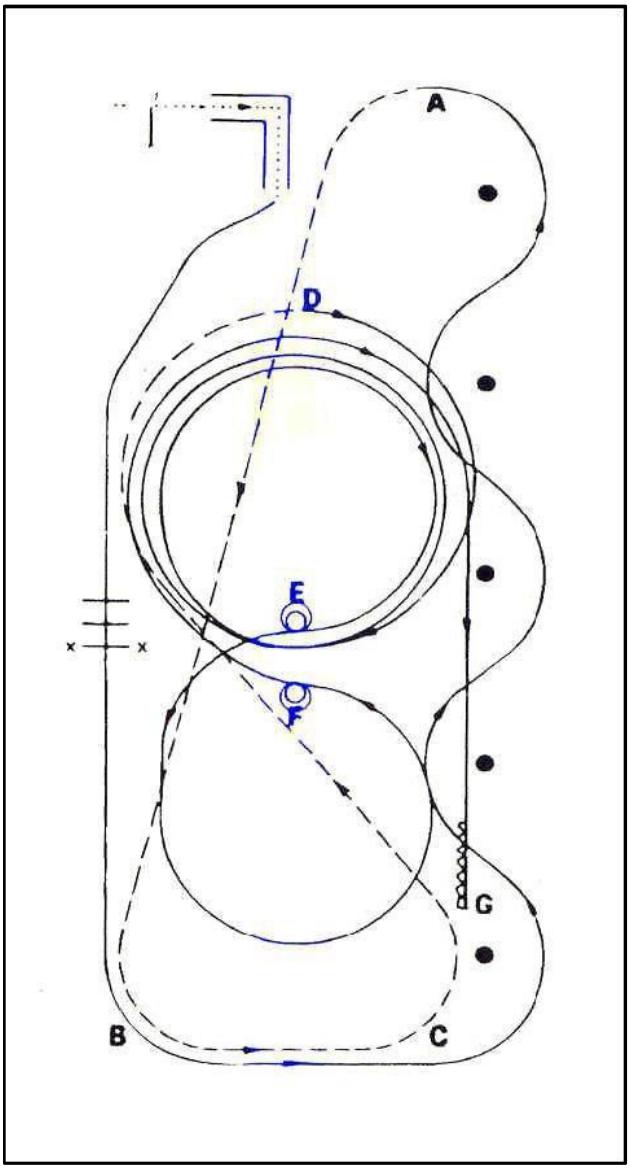

1. **Trail afsnit :**
    a. Rid igennem lågen.
    b. Tilbage trædning gennem L – poles.
    c. Spring an i venstregalop, Lope over, - spring over en forhøjet bom (max 20cm).
2. **Western Riding afsnit :**
    a. Flyvende galopskift ad langsiden.
3. **Western Pleasure afsnit:**
    a. Hurtigt trav fra A til B, Jog fra B til C, Hurtigt trav fra C til D.
4. **Reining afsnit:**
    a. Spring an i højre galop og udfør 1½ stor cirkel til højre, derefter 1 lille langsom til højre.
    b. Stop. 2 spins til højre.
    c. Spring an i venstre galop og udfør 1 lille cirkel til venstre.
    d. Stop. 2 spins til venstre.
    e. Spring an i højre galop og udfør ¾ cirkel til højre, fortsæt ad højre langside, passer næstsidste markør og udfør Sliding Stop før endemarkøren.
    f. Back up 10 skridt.

Rid til dommeren for kontrol af bid.

VERSATILITY HORSE PATTERN 2

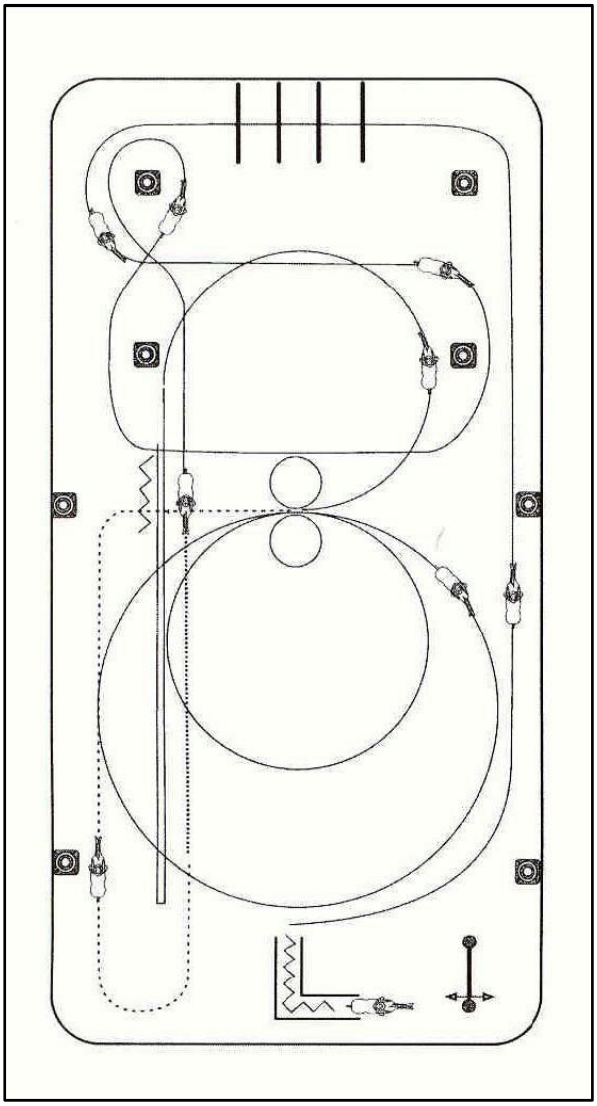

1. **Trail afsnit:**
    a. Rid igennem lågen.
    b. Tilbagetrædning gennem L-poles.
    c. Spring an i venstregalop, galoper ad højre langside, lope over på kortsiden.
2. **Western Riding afsnit:**
    a. Efter markøren drej mød højre side af arenaen, skift galop til højre på midterlinien. Efter markøren drej mod venstre side af arenaen, fortsæt højre om markøren og udfør et 8 tal der ikke lukkes med galopskift på langsiden, mellem markørerne.
3. **Western Pleasure afsnit:**
    a. Ud for midtermarkøren, overgang til skridt.
    b. Ud for endemarkøren overgang til jog.
    c. Reverse i jog. Fortsæt ad venstre langside. Drej til højre ved midtermarkøren og fortsæt til centeret af arenaen.
4. **Reining afsnit:**
    a. Spring an i højregalop, udfør 2 cirkler til højre; den første stor og hurtig, den anden lille og langsom. Stop.
    b. 2 spins til højre, 2 spins til venstre. Spring an i venstre galop udfør en lille cirkel til venstre der ikke lukkes, fortsæt i et run down ad venstre langside.
    c. Stop efter endemarkøren og udfør Roll Back til højre. Fortsæt op ad venstre langside i et Run Down, passer midtermarkøren og udfør et sliding stop.
    d. Back up mindst 3 m.

Rid til dommeren for bidkontrol.

DEL 3: Kvægdiscipliner og Speed Events.

§ 301 GENERELT OM KVÆGDISCIPLINER OG SPEED EVENTS.

Reglerne i del 3 er gældende for kvægdiscipliner og speed events. De, her anførte regler er kun undtagelser eller tilføjelser til del 1.
Antal af goes for alle discipliner samt tidsgrænser for team penning, cattle penning og team sorting skal annonceres i propositioner for showet.
Samtidig skal det offentliggøres om 2. go afvikles i samme eller omvendt rækkefølge end det første go.
For at kåre en Danmarksmester i en kvægDisciplin* skal der afvikles mindst 2 goes. Andet go kan afvikles som en finale med kun de bedste fra 1. go.
Hvis der ikke kan afvikles mindst 2 goes, kan der ikke kåres en Danmarksmester.

§ 302 GENERELT OM BEHANDLINGEN AF KVÆG.

Der skal tages mest mulig hensyn til det kvæg, som bruges til et show

Her er et lille uddrag af Dyreværnsloven:

> ***§ 1.*** *Dyr skal behandles forsvarligt og beskyttes bedst muligt mod smerte, lidelse, angst, varigt men og væsentlig ulempe.*
> ***§ 2.*** *Enhver, der holder dyr, skal sørge for, at de behandles omsorgsfuldt, herunder at de huses, fodres, vandes og passes under hensyntagen til deres fysiologiske, adfærdsmæssige og sundhedsmæssige behov i overensstemmelse med anerkendte praktiske og videnskabelige erfaringer.*

Det er showarrangørens ansvar, at kvæget bliver behandlet forsvarligt og inden for lovens rammer.

- Når der rides efter kvæget, skal rytterne tage hensyn til, at kvæget ikke lider overlast.
- Rytteren skal gøre dommeren opmærksom på syge eller ubrugelige kalve også hvis dette opdages under ridtet.
- Når der rides i kvægflokken, må der ikke rides så hårdt, at kvæget går i panik.
- Rytterne må ikke presse kalvene så meget, at de løber ind i barrieren eller i pennens sider eller forsøger at springe over disse eller lægger sig ned af udmattelse.
- Hvis en kalv går i panik eller lægger sig skal rytteren trække sig væk fra kalven.

Ved overtrædelser skal dommeren dømme med advarsler og i værste fald diskvalifikation.
Showmanagement er forpligtet til at informere dommeren om disse regler.

§ 303 HOLDSAMMENSÆTNING TIL TEAM EVENTS (team penning, team sorting)

I teams skal minimum 50 % af rytterne havde den status som er startberettiget i klassen. I division 2 er ryttere med status 2 og 3AB startberettiget. I division 3AB er ryttere med status 3AB og 4AB startberettiget. I division 4AB er med status 4 startberettiget.
De resterende 50 % af rytterne på et team kan havde en hvilken som status (dvs. status 4AB, 3AB eller 2).

<u>Eksempel på sammensætning af team til Team Penning division 2:</u>
I division 2 team penning skal 50 %, dvs. 2 ryttere være startberettigede i division 2. I praksis betyder dette, at 2 ryttere skal havde enten status 2 eller 3AB. Den 3. rytter på holdet kan havde både status 4AB, 3AB eller 2.

<u>Eksempel på sammensætning af team til Team sorting division 3:</u>
I division 3 team sorting skal 50 %, dvs. 1 rytter være startberettiget i division 3. I praksis betyder dette at 1 rytter skal havde enten status 3AB eller 44AB. Den anden rytter på holdet må komkan havde både status 4AB, 3AB eller 2.

§ 304 ANTAL AF STARTER PR DAG

En hest må maksimalt tilmeldes/gennemføre 15 starter pr. dag. Det tæller én start hver gang hesten kommer på banen til bedømmelse ved dommeren. F.eks. 3 goes samme dag = 3 starter, 4 teams i en go samme dag = 4 starter.

En hest har ret til at blive stillet til start/bedømmelse i samtlige af de finaler den er kvalificeret til, uanset om den herved overskrider det tilladte antal starter/bedømmelser pr. dag.

§ 305 UDSTYR FOR KVÆGDISCIPLINER OG SPEED EVENTS, HEST.

I DWF pointgivende kvægklasser og speedevents gælder generelle krav om westernudstyr for heste, beskrevet i del 1, § 118. Der er dog følgende særlige regler for kvægklasser og speedevents:

1. I kvægklasser som afgøres på tid (team penning, cattle penning, team sorting), i speed events (barrel race og pole bending) og dummy roping gælder følgende regler:
    a. Heste der rides med stangbid må gerne rides med 2 hænder.
    b. Almindelig martingale er tilladt
    c. Tie down er tilladt
    d. Næsebånd er tilladt
    e. Brug af hackamore (inklusiv mekanisk hackamore) eller andre typer bid er valgfrit, dog kan dommeren forbyde bid han/hun anser for værende for hårde.
    f. I barrel race, pole bending og roping klasser må rytteren frit vælge mellem splittøjler, romal eller en lukket tøjle.
2. Fra 2012 vil det ikke længere være tilladt at ride med tie down eller almindelig martingale i team penning, cattle penning, team sorting.
3. I individuelle kvæg og ranch klasser gælder frem til udgangen af 2012 særlige bidregler, hvor alle har mulighed for at ride disse klasser med hackamore/snafflebid og to hænder eller med stangbid og en hånd, uanset hestens alder og rytterens status. Stangbid må ikke rides med to hænder.

§ 306 UDSTYR FOR KVÆGDISCIPLINER OG SPEED EVENTS, RYTTER.

I DWF pointgivende kvægklasser og speedevents skal rytteren bære passende westernpåklædning, passende formet westernhat eller ridehjelm. Se mere om rytterens udstyr i del 1, § 119.

1. Undtagelsen fra dette er dog Versatile ranch horse klasser: Ranch riding, Ranch trail, Ranch cutting, Working ranch horse. I disse ranch horse klasser skal deltagerne være klædt på som cowboys. Både nutidigt eller periodisk korrekt cowboyoutfit er tilladt.
2. Rytteren skal være iklædt:
    a. Jeans eller bukser af autentisk snit.
    b. Langærmet skjorte.
    c. Westernstøvler.
    d. Bælte.
    e. Hat eller ridehjelm.
3. Yderligere er tilladt:
    a. Seler.
    b. Vest
    c. Passende jakke (ikke duster da det forstyrrer udsynet til rytteren).
    d. Sporer.
    e. Bandana
    f. Westernchaps (valgfrit design).
4. Rytteren skal selvfølgeligt fremstå soigneret.
5. Ikke tilladt er:
    a. Slinkys.
    b. Pullovers.
    c. Decideret show outfit, udstyr med sølvsmykker og/eller farvestrålende mønstre.

§ 307 WORKING COWHORSE

I Working cowhorse gælder til udgangen af 2012 særlige bidregler, alle har mulighed for at ride denne klasse med hackamore/snafflebit og to hænder eller med stangbid og en hånd, uanset hestens alder og rytterens status. Stangbid må ikke rides med to hænder.

1. I denne klasse er både cow workog reined work obligatorisk.
   I cow work delen skal vægten lægges på at hesten hele tiden opretholder kontrol over koen, mens den udøver sublim cowsense og en naturlig evne til at arbejde med koen, uden at rytteren udøver overdreven brug af tøjler eller sporer.
   Manglende forsøg fra en deltager på at fuldføre enten cow work eller reined work i en klasse, vil resultere i at deltageren betragtes som ikke startet.
   En deltager der forsøger at fuldføre sit cow work uden at blive diskvalificeret, vil blive bedømt herefter på dommerens vurdering.
   Hvis rytteren i reined work rider off pattern, bliver tildelt 0- score. Hvis deltageren har forsøgt sig i både reined work og cow work, men diskvalificeres i denene afdeling, vil vedkommende alligevel blive placeret efter

tildelte points.(Eksempel: Hvis rytteren diskvalificeres eller får 0 – score for sit reined work, men deltager i sit cow work og scorer 70 points, er hans samlede pointtal 70, og han er dermed kvalificeret til en placering). Her undtages dog, hvis hesten styrter, idet dette tildeles fuld diskvalifikation, og betyder at rytteren ikke kan placeres.

2. Der bruges et godkendt pattern og hver deltager rider til udgangen for at indikere færdiggørelsen af hver del af klassen.
3. Ethvert af de otte godkendte working cowhorsepatterns må bruges i en godkendt DWF working cowhorseklasse. Dommeren udvælger et pattern der derefter rides af alle deltagere i klassen.
4. Ved et udvist ideelt cow work, skal deltageren når han modtager koen i arenaen, vise hestens evne til at holde koen i en passende tid, i den foreskrevne ende af arenaen. Efter en rimelig tid skal han drive koen op af den ene langside og mindst udføre en vending af koen mod hegnet, til hver side. Rytteren skal nu tage koen ud på midten af arenaen og drive den ind på en cirkel, mindst en gang i hver retning.
5. Dommeren skal i sin bedømmelse tage hensyn til størrelsen af arenaen, bundens beskaffenhed, kvægets temperament og sværhedsgraden som kvæget afstikker for udførelsen af cowwork delen.
6. Dommeren afgør om cow work delen skal rides umiddelbart efter hvert udførte reined work, eller om alle rytterne rider reined work først og cow work bagefter.
7. Rytteren skal i cow work delen blive ved med at arbejde til dommeren fløjter. Hvis rytteren stopper før dommeren fløjter, tildeles rytteren 0 – score.
8. Der tildeles deltageren strafpoints/penalties for generel dårlig opførsel såsom:

5 STRAFPOINT/PENALTIES

- Manglende vending af koen mod hegnet i hver retning. (5 points hver vej).
- Overlagt sporing eller brug af romalen* foran gjorden.

3 STRAFPOINTS/PENALTIES

- Hvis hesten bider eller slår efter koen.
- Hvis hesten hænger på hegnet (dvs. nægter at vende).
- Hvis rytteren udmatter eller overarbejder koen før cirkelarbejdet.
- Hvis koen rides ned, uden at rytteren har en working advantage*(udgangsposition for at påvirke koen).

2 STRAFPOINTS/PENALTIES

- Hvis koen passerer hjørnemarkøren efter langsiden før den vendes.

1 STRAFPOINT/PENALTY

- Hvis rytteren mister sin working advantage.
- For hver hestelængde hesten passerer koen, tildeles 1 strafpoint. Når hestens bagdel passerer koens hoved, med en hestelængde, er hesten 1 længde forbi.
- Hvis centermarkøren ikke passeres før 1 vending af koen på hegnet.
- Hvis hjørnet eller enden af arenaen bruges til at vende koen, under arbejdet på langsiden.
- Hver gang arenamidten krydses for at bruge den modsatte langside til at vende koen.
- Tab af en tøjle.

0 – SCORE

- Turning tail, hvis hestens bagpart vendes mod koen.
- Mere en 1 finger mellem split reins eller fingre mellem romal tøjler.
- Hvis rytteren forlader banen før reined work eller cow work er fuldført
- Enhver hest der er ude af kontrol mens der arbejdes på koen, og derved bringer rytteren i fare, eller krydser koens spor, skal fløjtes af!
- Enhver hest der render koen ned og der ved forårsager fald af hesten/eller op rytteren skal fløjtes af.
- Hvis der tages to hænder på tøjlen under udøvelsen af cow work, undtaget hvis hesten rides i snafflebid eller hackamore.
- Dommeren må til hver en tid fløjte rytteren af, for at stoppe ridtet.
- Der vil blive givet 0 – score, hvis programmet ikke er fuldført når der fløjtes!

9. Hvis tiden og antallet af køer tillader det, kan der på dommerens skøn bevilges en ny ko til rytteren, så hesten kan vise sin evne på behørig vis, til at arbejde en ko.
   Bevillingen sker efter flg. kriterier:
   a. Koen vil ikke eller kan ikke løbe.
   b. Koen vil ikke forlade enden af arenaen.
   c. Koen er blind eller vil ikke vige for hesten.
   d. Koen forlader arenaen.
10. Scoringen er efter en basis fra 0 – 100 med 70 som en gennemsnitlig præstation. Grundlæggende gælder samme metode for bedømmelsen af begge afdelinger. Dog gælder det i tilfælde af en tie* at det er deltageren med det bedste cow work der vinder.
11. **Følgende karakteristika hos hesten, betragtes som fejl:**
    a. Overdreven åbning af munden.
    b. Hvis hesten er hård i munden eller hænger på biddet.
    c. Nervøs kasten med hovedet.
    d. Hvis hesten gumler på biddet.
    e. Hvis hesten standser eller tøver imens den bliver showet, specielt når den skal løbe stærkt, hvilket viser at den foregriber at blive ”sat for meget op”.

f. Hvis deltageren mister koen eller er ude af stand til at fuldføre et pattern pga. en dårlig ko, skal han gives strafpoints efter dommerens skøn.
g. Hvis rytteren rører ved hest eller sadel, med den frie hånd, undtaget under cow work delen, hvor rytteren har lov til at holde om hornet.

12. Det karakteristiske ved en god working cowhorse er:

a. Gode manerer.
b. Hurtig til bens, smidig, mens den hele tiden har benene under sig i alle manøvrer. Når den stopper, skal den føre bagbenene langt ind under sig.
c. Den skal vise at den har en blød mund og den skal reagere på en let tøjle, specielt under vendinger.
d. Hovedet skal blive i en naturlig holdning.
e. Hesten skal kunne arbejde i en rimelig høj fart og stadig være under fuld kontrol af sin rytter.

Se nedenstående baneinddeling!

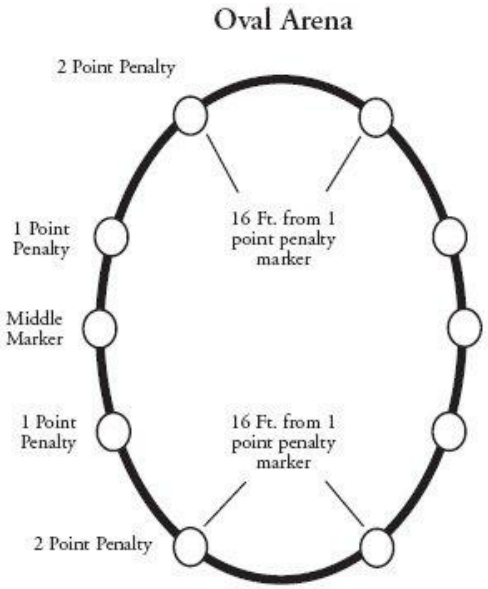

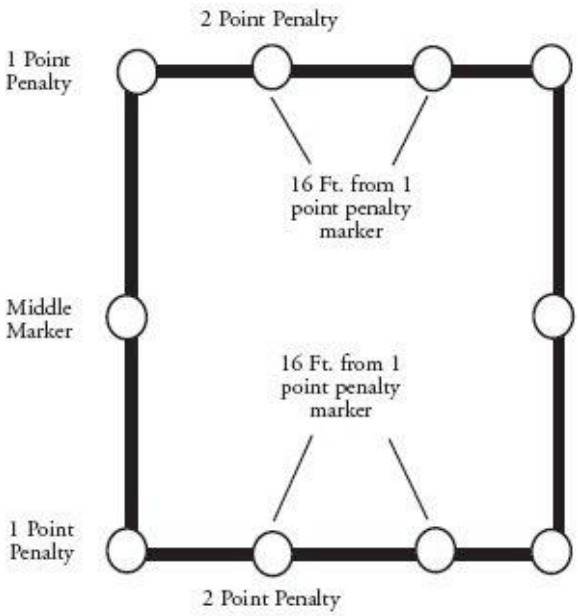

WORKING COWHORSE PATTERN 1

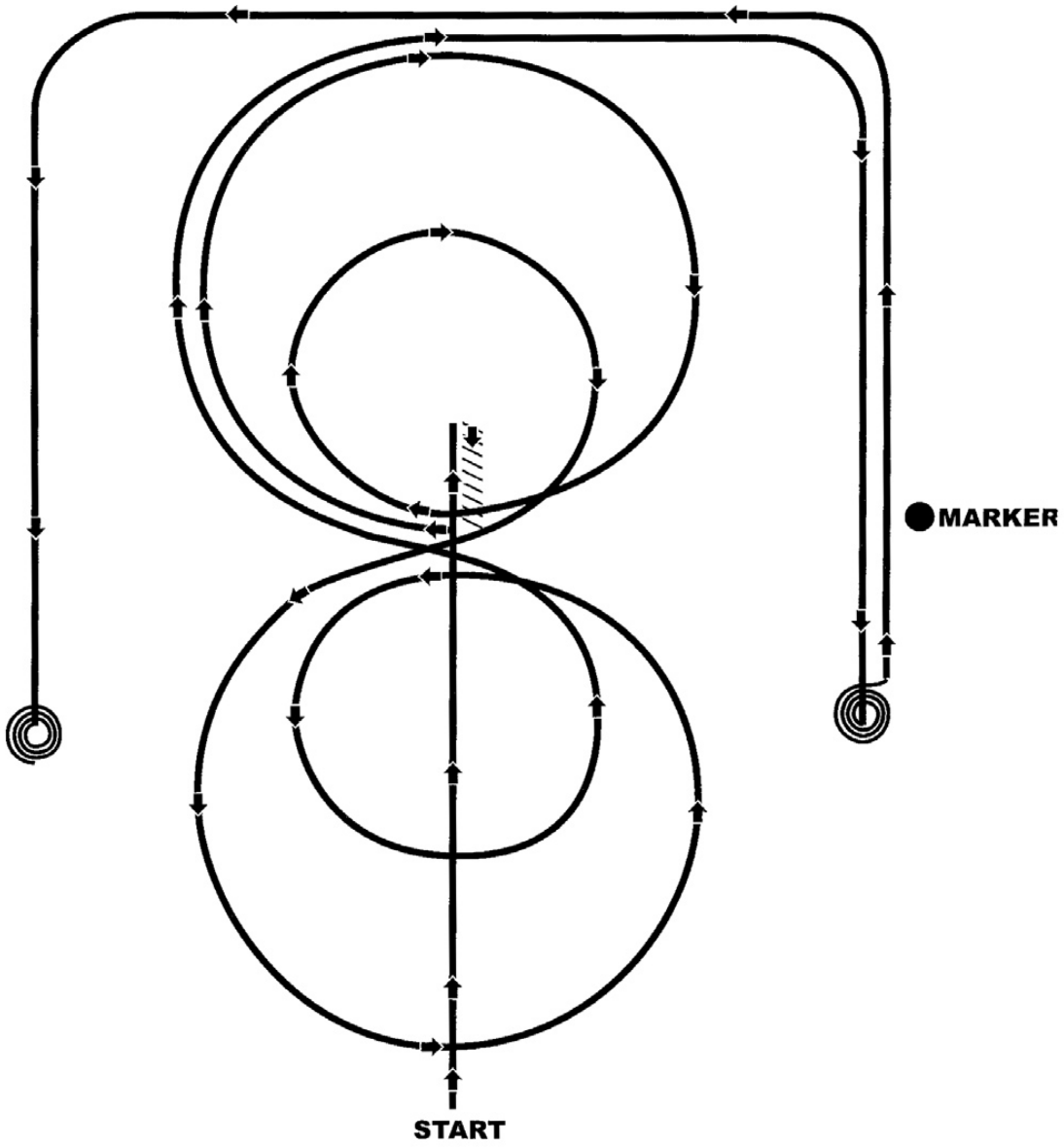

1. Start for enden af arenaen. Spring galop og rid op gennem midterlinien, forbi centermarkøren og udfør et sliding stop.
2. Back up 3-4½ m tilbage til midten af Arenaen Udfør ¼ turn til venstre.
3. Spring an i højre galop. Udfør 2 cirkler til højre, den første stor og hurtig, den anden lille og langsom.
4. Skift galop til venstre, udfør en stor hurtig og en lille langsom cirkel i venstre galop.
5. Skift galop til højre og påbegynd en cirkel, men luk ikke denne cirkel.
6. Fortsæt langs højre langside (afstand mindst 6m til banden), passer centermarkøren og udfør et sliding stop.
7. Udfør 3½ spin til højre.
8. Fortsæt tilbage ad langsiden og igennem til den anden side, forbi centermarkøren og udfør et sliding stop.
9. Udfør 3½ spin til venstre.
10. Ophold/hesitation for at vise at pattern er fuldført

WORKING COWHORSE PATTERN 2

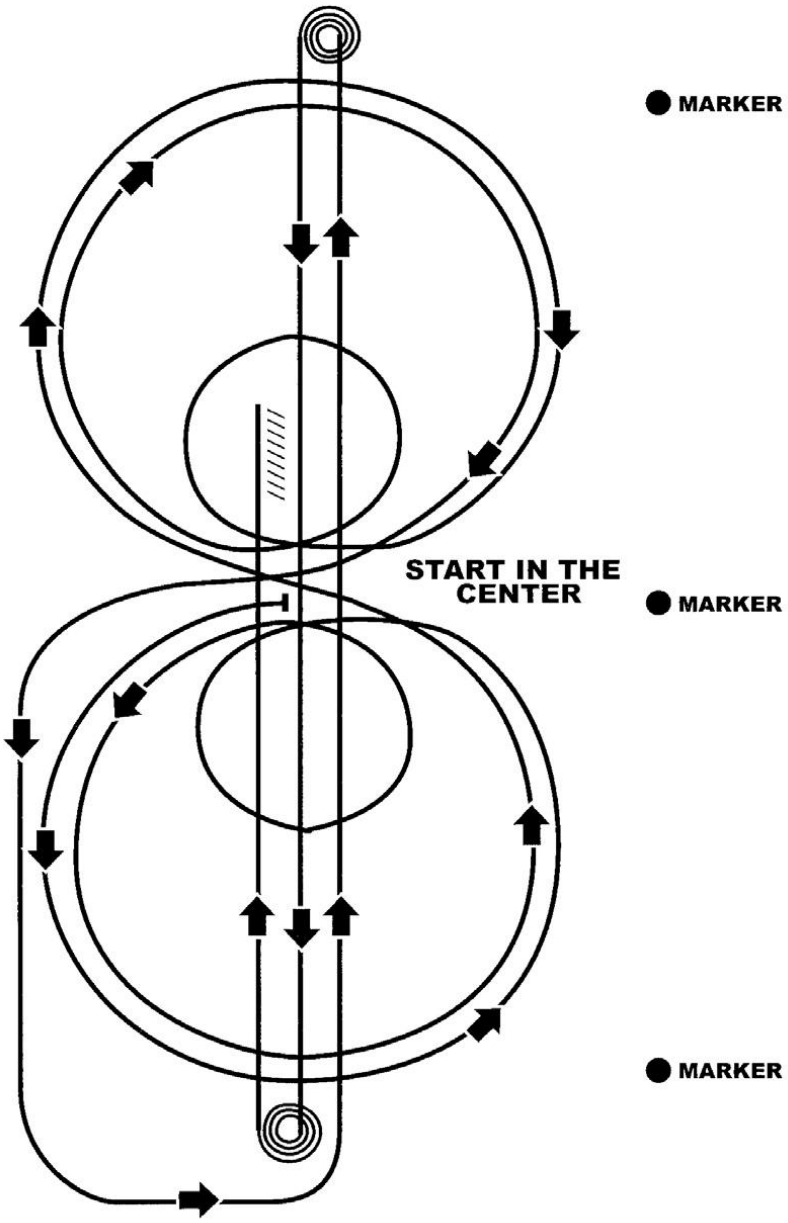

1. Trav til midten af arenaen, stop.
   Start patter med front mod dommeren!
   Spring an i venstre galop og udfør 3 cirkler til venstre.
   Den første stor og hurtig, den næste lille og langsom, den sidste stor og hurtig,
2. Skift galop i midten af arenaen.
3. Udfør 3 cirkler til højre;
   den første stor og hurtig, den anden lille og langsom, den tredje stor og hurtig.
4. Skift galop i midten af arenaen.
5. Undlad at stoppe, men fortsæt direkte med run downs.
6. Rid ned gennem midterlinien, forbi endemarkøren og udfør et sliding stop. Ophold/hesitation.
7. Udfør 3½ spins til højre.
   Ophold/hesitation.
8. Rid tilbage gennem midterlinien forbi endemarkøren og udfør et sliding stop. Ophold/hesitation.
9. Udfør 3½ spins til venstre.
   Ophold/hesitation.
10. Bak til arenamidten minimum 3-4½ m.
    Ophold/Hesitation.
11. Ophold/hesitation for at vise at pattern er fuldført.

WORKING COWHORSE PATTERN 3

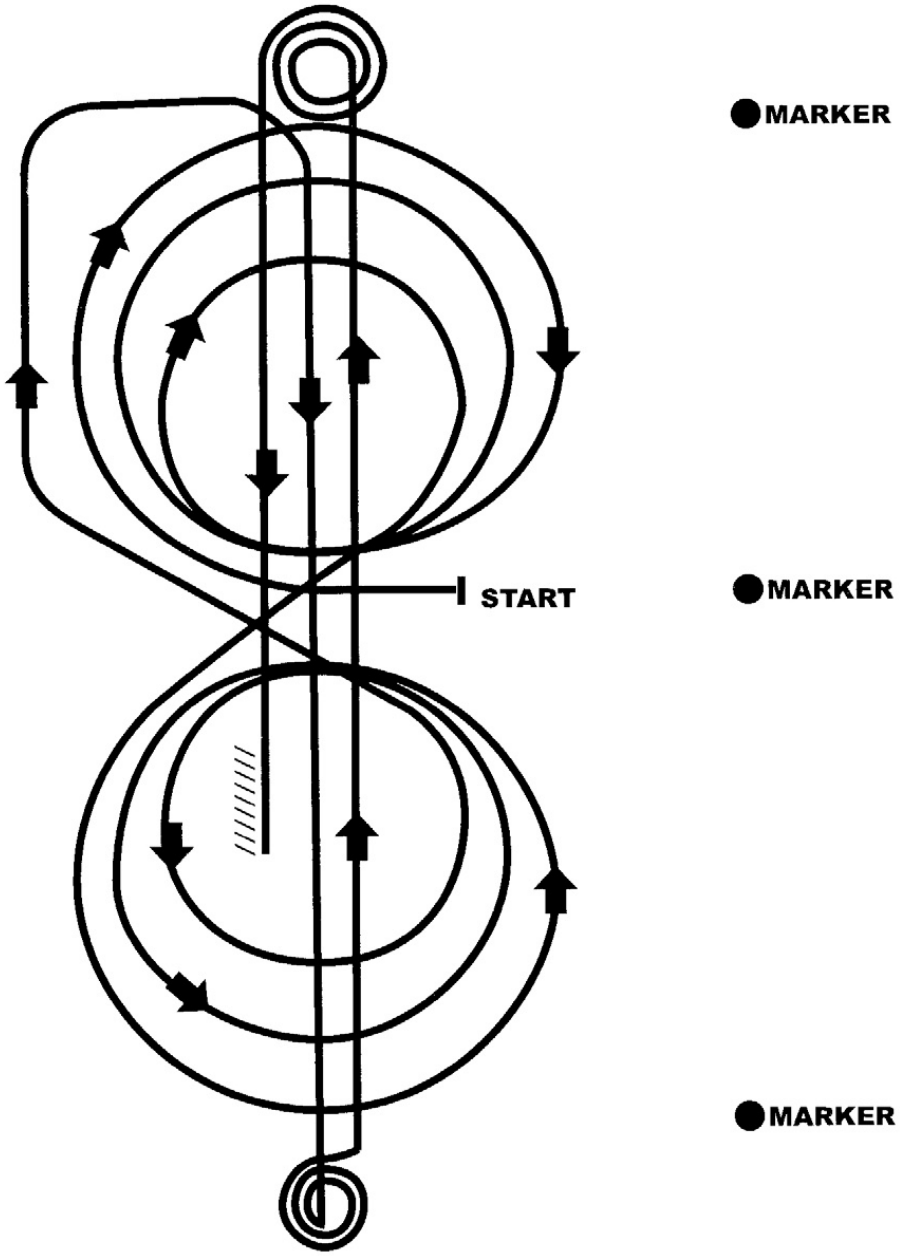

1. Trav til midten af arenaen.
   Start Pattern med front mod dommeren.
2. Spring an i højregalop og udfør 3 cirkler; to store hurtige, den sidste lille og langsom.
   Skift galop til venstre.
3. Udfør 3 cirkler i venstregalop, to store og hurtige, den sidste lille og langsom.
   Skift galop til højre.
4. Fortsæt med at galopere rundt i enden af arenaen, uden at bryde gangarten.
5. Rid ned igennem midterlinien, passer endemarkøren og udfør et slidingstop.
6. Udfør2½ spin til højre.
7. Rid tilbage gennem midterlinien, passer endemarkøren og udfør et sliding stop.
8. Udfør 2½ spin til venstre.
9. Rid tilbage til midten af arenaen, passer midtermarkøren og udfør et slidingstop.
10. Back Up 3-4½ m i en lige linie.
11. Ophold/Hesitation for at vise at Pattern er slut.

WORKING COWHORSE PATTERN 4

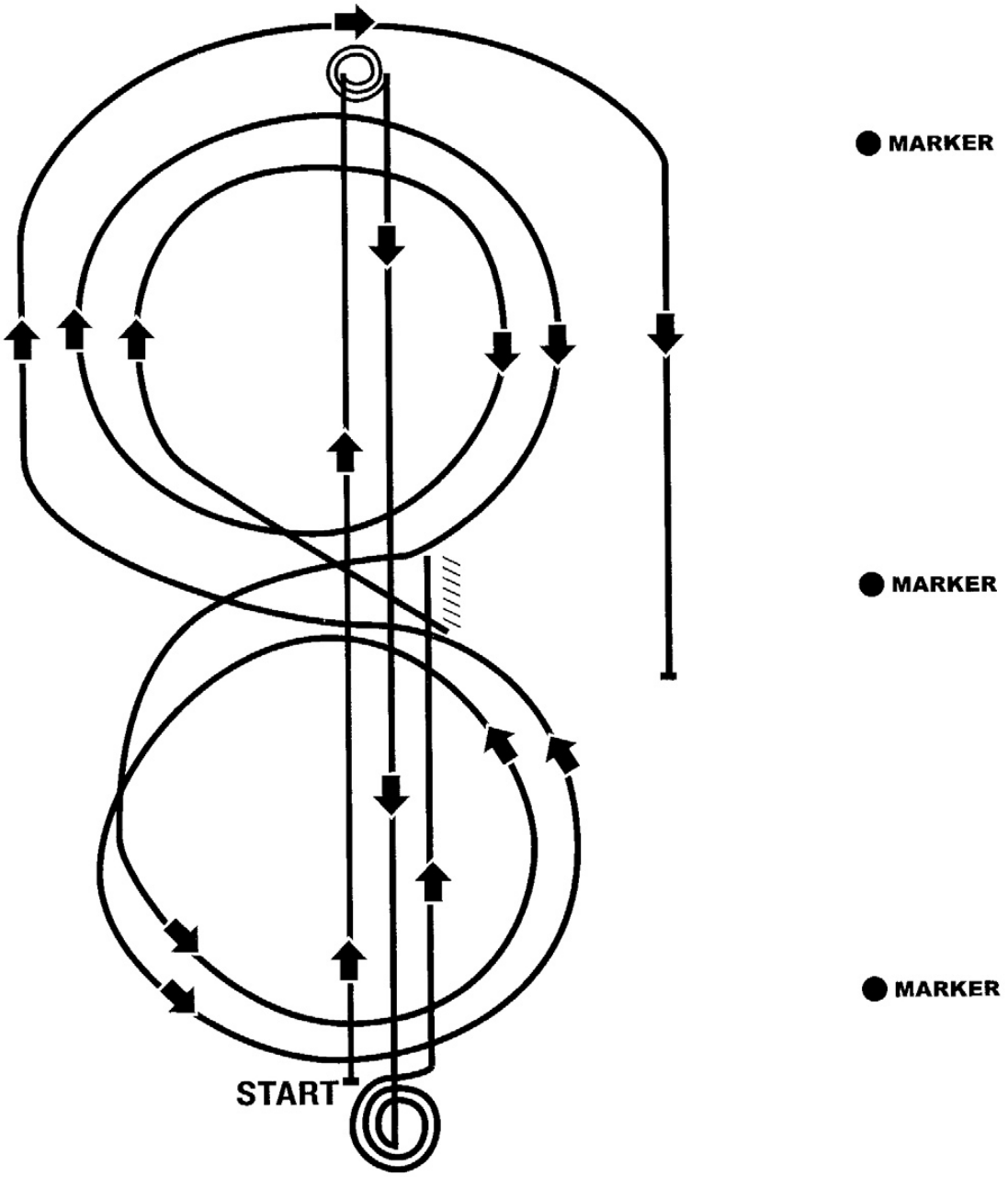

1. Start for enden af arenaen.
2. Rid i galop op igennem midterlinien, forbi ende markøren og udfør et sliding stop.
   Udfør 2½ spins til venstre.
3. Rid i galop ad midterlinien, forbi ende markøren til modsatte ende af arenaen og udfør et sliding stop.
   Udfør 2½ spins til højre.
4. Rid ad midterlinien, passer centermarkøren og udfør et lige sliding stop.
5. Bak til arenamidten, mindst 3- 4½m i en lige linie.
6. Udfør ¼ vending til venstre.
   Ophold/hesitation.
7. Spring an i højre galop, udfør 2 cirkler til højre; den første lille og langsom den anden stor og hurtig.
   Skift galop på midten til venstre.
8. Udfør 2 cirkler til venstre; den første lille og langsom, den anden stor og hurtig.
   Skift galop på midten til højre.
9. Begynd en cirkel til højre, men luk ikke denne. Fortsæt ad højre langside, udfør et sliding stop.
10. Ophold/hesitation for at demonstrere fuldførelsen af pattern.

WORKING COWHORSE PATTERN 5

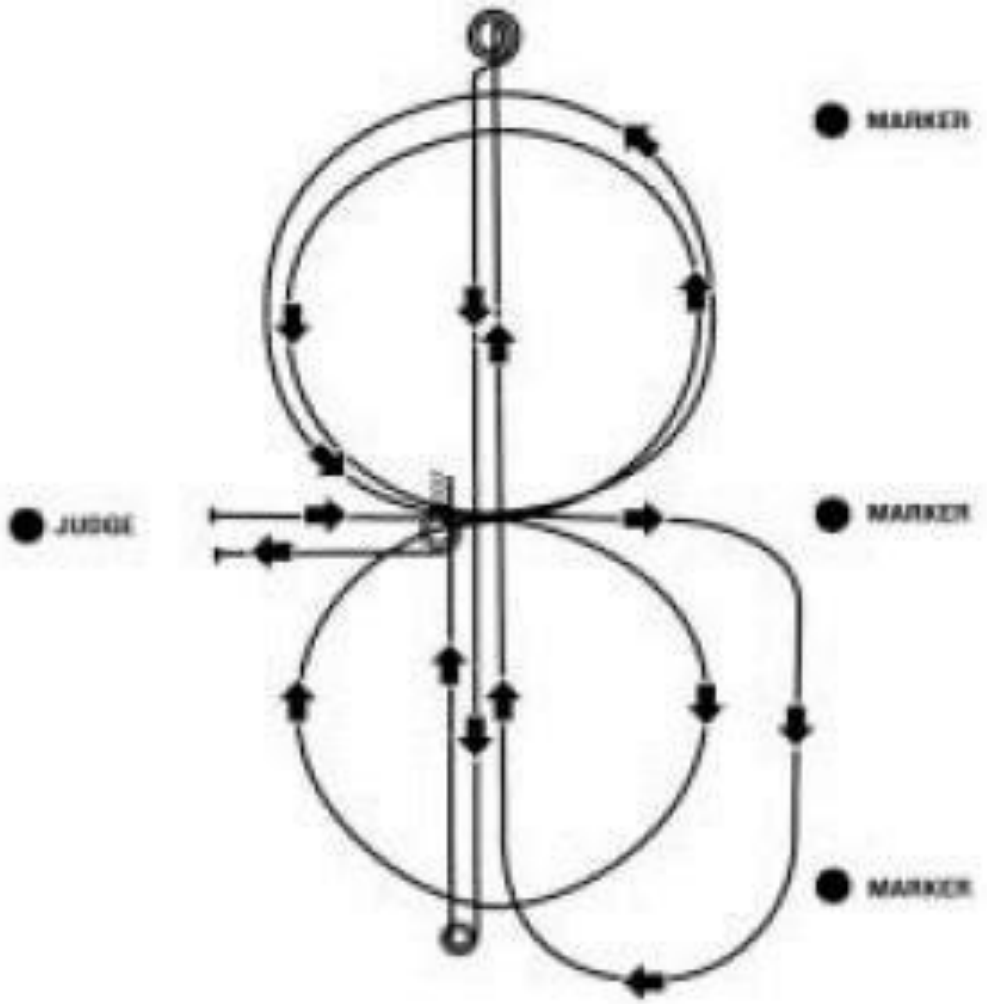

1. Trav til midten af arenaen og stop.
   Start i midten af arenaen, med front væk fra dommeren.
   Spring an i højre galop og udfør en cirkel til højre, væk fra dommeren.
2. Skift galop i midten af arenaen og udfør to cirkler til venstre på ca. samme størrelse.
3. Skift galop i midten af arenaen.
4. Rid til enden af arenaen uden at stoppe eller bryde gangarten, rid op igennem midterlinien, passer endemarkøren.
5. Fortsæt i galop i et run down og udfør et lige sliding stop.
6. Ophold/hesitation.
   Udfør 2½ spin til højre.
7. Rid tilbage gennem midterlinien, passer endemarkøren og udfør et lige sliding stop.
8. Udfør 2½ spin til venstre.
9. Rid op gennem midten af arenaen, passer centermarkøren og udfør et lige sliding stop.
10. Back up mindst 3-4½ m.
    Hesitation.
11. Udfør et 360 gr. spin i hver retning.
12. Ophold/hesitation for at demonstrere at pattern er fuldført.

WORKING COWHORSE PATTERN 6

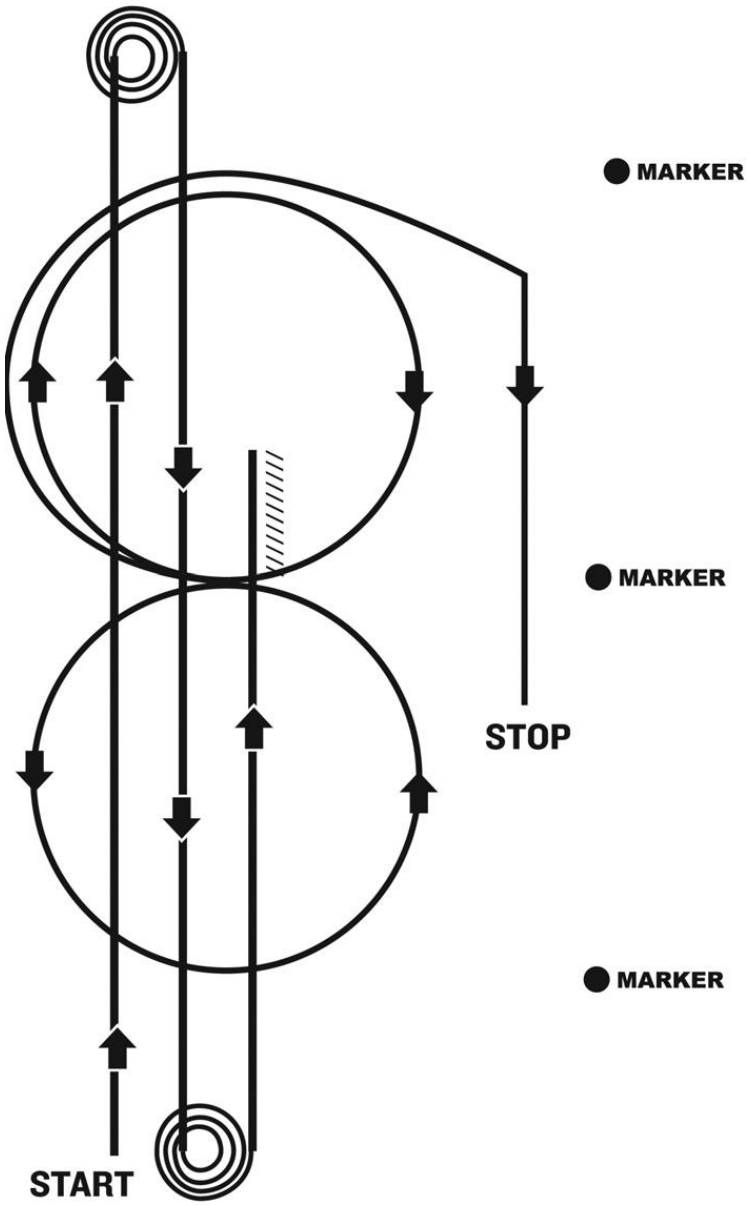

1. Start for enden af arenaen.
2. Rid op igennem midten af arenaen, forbi endemarkøren og udfør et sliding stop.
3. Udfør 3½ spin til venstre.
4. Rid til modsatte ende af arenaen.
   Passer endemarkøren og udfør et sliding stop.
5. Udfør 3½ spin til højre.
6. Rid tilbage ad midterlinien, passer centermarkøren og stop.
7. Back up mindst 3-4½ m.
   Ophold/hesitation.
8. Udfør ¼ turn til venstre.
9. Spring an i højregalop og udfør en cirkel til højre, skift galop på midten og fortsæt i en cirkel til venstre, skift galop på midten og fortsæt i en cirkel til højre.
   Luk ikke denne cirkel, men fortsæt i et run down forbi centermarkøren og udfør et sliding stop og stop mindst 6 m. fra banden.
10. Ophold/ hesitation for at demonstrere fuldførelsen af Pattern.

WORKING COWHORSE PATTERN 7

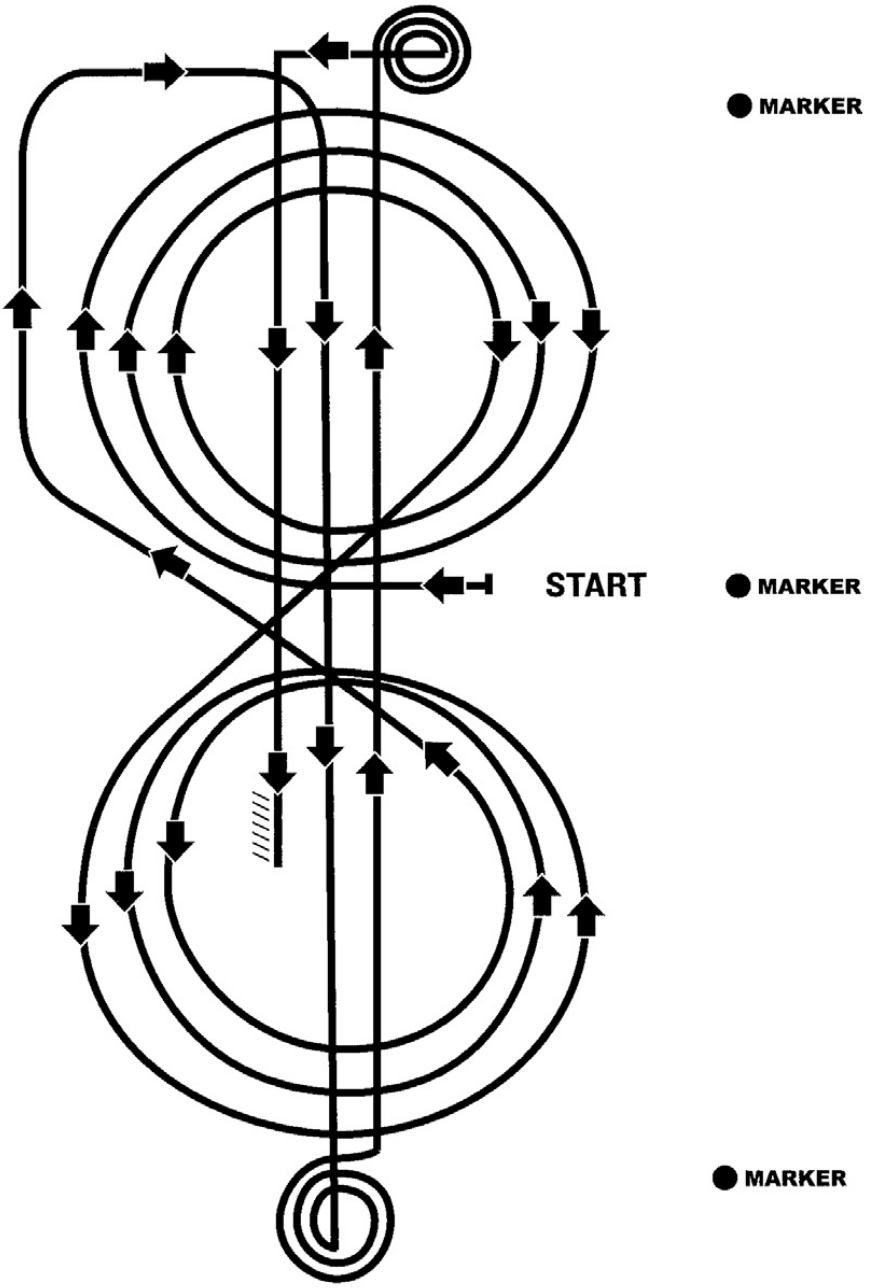

1. Trav til midten af arenaen.
   Start i midten af arenaen med front mod dommeren.
   Spring an i højre galop og udfør 3 cirkler til højre; den første stor og hurtig, den anden lille og langsom, den tredje stor og hurtig.
   Skift galop til venstre.
2. Udfør 3 cirkler til venstre; Den første stor og hurtig, den anden lille og langsom, den tredje stor og hurtig.
   Skift galop til højre.
3. Fortsæt i højregalop, uden at bryde gangarten til enden af arenaen.
4. Rid ned gennem midterlinien, passer endemarkøren og udfør et sliding stop.
   Ophold /hesitation.
5. Udfør 2½ spin til højre.
6. Rid tilbage op ad midterlinien, passer endemarkøren og udfør et slidingstop.
   Ophold/hesitation.
7. Udfør 2½ spin til venstre.
8. Rid tilbage ned gennem midterlinien, passer centermarkøren, udfør et slidingstop.
9. Back up mindst 3 m.
10. Ophold/ hesitation for at demonstrere at Pattern er fuldført.

WORKING COWHORSE PATTERN 8

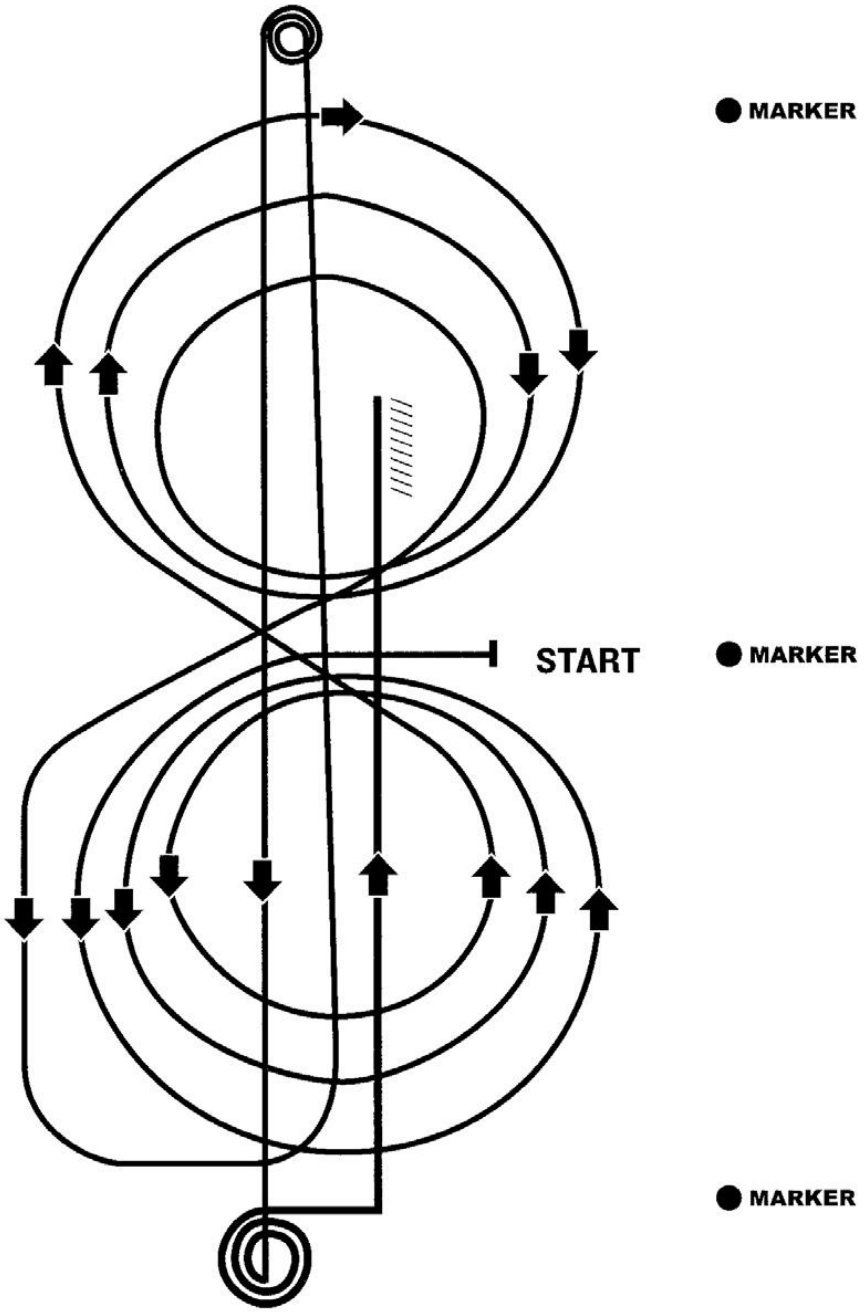

1. Trav til midten af arenaen.
   Start i midten af arenaen med front mod dommeren.
   Spring an i venstre galop, udfør 3 cirkler; de første 2 store og hurtige, den 3. lille og langsom.
   Skift galop til højre.
2. Udfør 3 cirkler til højre; de første 2 store og hurtige, den 3. lille og langsom.
   Skift galop til venstre.
3. Fortsæt i venstre galop til enden af arenaen uden at bryde gangarten, rid op gennem midterlinien, passer endemarkøren og udfør et lige sliding stop.
4. Udfør 3½ spin til venstre.
5. Tid tilbage ned gennem midterlinien, passer endemarkøren og udfør et lige sliding stop.
6. Udfør 3½ spin til højre.
7. Rid tilbage op gennem midterlinien, passer centermarkøren og udfør et lige sliding stop.
8. Back up mindst 3 m.
9. Ophold/hesitation for at demonstrere at pattern er færdiggjort.

§ 308 CUTTING

I Cutting gælder til udgangen 2012 særlige bidregler: alle har mulighed for at ride denne klasse med hackamore/snafflebit og to hænder eller med stangbid og en hånd, uanset hestens alder og rytterens status. Stangbid må ikke rides med to hænder.

1. En cuttinghest skal bevæge sig ind i hjorden med lethed, og være koncentreret om at få sit arbejde gjort. Den må ikke kigge over baghegnet, bide eller sparke. Alert, men stille skal den bevæge sig i hjorden uden at skræmme kvæget op.
2. Hesten bør ikke stoppes hårdt, idet den nærmer sig hjorden. At skridte eller jogge til hjorden er acceptabelt, under forudsætning af at hesten tages roligt op, før den nærmer sig, så den ikke skræmmer kvæget. Hesten må ikke udvise modvilje, væve eller på anden måde tøve, idet den bliver redet ind i hjorden.
3. Hver rytter har 2½ minut til sin rådighed.
   Det er ikke ønskeligt, at der cuttes over 3 kalve pr. rytter. Hvis en rytter kan vise det samme ved at bruge to kalve, som en anden rytter bruger 3 kalve på, bliver rytteren med de 2 kalve placeret højest, fordi han ikke har brugt så meget tid i hjorden.
4. Rytteren må opretholde en let tøjlekontakt, idet der rides ind i hjorden, og man arbejder med at skille den ønskede kalv fra. Når kalven er skilt fra, skal hesten overlades til sig selv, og der skal være tilstrækkeligt slæk i tøjlen, til at det er åbenlyst for dommeren, at hesten arbejder selv.
5. Cuttinghesten skal blive på en rimelig afstand af kalven og om muligt udvise et ivrigt udtryk, dog ønskes ingen sygeligheder udvist mod kalven, der arbejdes med. Med sygeligheder menes: Biden, sparken bagud, slåen med forbenene eller deciderede angreb. Hestens ansigtsudtryk bør ikke kunne fortolkes som et tegn på sygelighed. Den skal være på tæerne, udøve kontra bevægelser til kalvens, uanset på hvilken afstand kalven arbejdes. Hesten skal ikke forhaste sig eller skubbe kalven, når den udskilles fra hjorden, med mindre kalven vender rundt og forsøger at komme tilbage til flokken. Deltageren skal bringe kalven ud på passende afstand, så hjorden ikke skræmmes under arbejdet.
6. Kalven, der er udskilt, bør være så langt ude på midten af arbejdsarealet som muligt, så hesten kan udføre kontrabevægelser ud for kalven, der gør den i stand til at kontrollere denne. Dette betyder ikke, at hesten skal bevæge sig, hvis kalven står stille.. Når kalven bevæger sig, skal hesten bevæge sig endnu hurtigere, så den er i stand til at holde kalven i skak. Ikke kun forhindre den i at vende tilbage til hjorden, men også hindre den i at gå fra side til side ud til hegnet uden overdreven hjælp fra turn back rytterne.
7. Tabet af working advantage (at komme ud af den ideelle arbejdsposition), er ikke et spørgsmål om afstanden mellem hest og kalv, men er et spørgsmål om den respons, der udøves af hesten, når kalven bevæger sig. Hesten må ikke have vanskeligheder ved at opretholde idealpositionen i forhold til en langsomt arbejdende kalv. Hesten der kan opretholde sin idealposition i forhold til en kalv, der byder på større udfordringer, skal have credit for sin præstation.
8. Der tildeles ikke strafpoint til en hest, der omgående er i position igen efter at have passeret en ko for at få den til at vende.
9. Der tildeles ikke penaltypoints, hvis kalvene uopfordret forlader hjorden, så længe det ikke er forårsaget af deltagerens ridning.
10. Deltageren må kun kvitte kalven, hvis den er åbenlyst stoppet, åbenlyst vendt væk (modsat hjorden), åbenlyst bagved turnback hestene og turnbackhestene er bagved tidslinien.
    Alle andre kvits er Hot Quits!

BEDØMMELSER:

1. Hver hest forventes at ride ind i hjorden passende dybt, for at vise sin evne til at udføre et cut. Et sådant deep cut vil kunne tilfredsstille kravene i denne regel. Mangel på udførelse af dette krav vil medføre 3 penaltypoints. Deltageren vil blive godskrevet for hestens evne til at ride ind i hjorden, på en stille og rolig måde, hvor hjorden ikke forstyrres synligt ej heller den kalv, der cuttes fra.
2. Når en kalv er cuttet fra hjorden, er det mest ønskeligt, at den bringes til midten af arenaen (cuttingarealet). Der bliver givet credit for dette. Yderligere credit vil blive givet til den hest der kan holde kalvene på passende afstand af hjorden, så den ikke bliver forstyrret af hestens arbejde, og den herved viser sin evne til at arbejde med kalven.
3. Der gives credit for at ride med en løs tøjle gennem hele ridtet.
4. Der gives credit for at ‖sætte kalven op‖ på midten af arenaen og holde den i arbejdsposition, så nær midten som muligt.
5. Hvis cuttinghesten eller dens rytter, skaber forstyrrelse i hjorden på noget tidspunkt, vil der blive tilskrevet strafpoints.
   1. Enhver lyd eller støj fra deltageren, der rettes mod kvæget, vil blive straffet med 1 penalty point.
   2. Hver gang en hest løber ind i en kalv, spreder hjorden under arbejdet eller vælger en kalv pga. af fejl fra hesten, vil deltageren blive straffet med 3 penalty points.
   3. Dommeren skal stoppe ethvert ridt, hvor rytteren træner eller straffer sin hest, eller hvor han skaber panik blandt kvæget.

6. Deltageren vil blive straffet med 3 penalty points hver gang, det er baghegnet(backfence), der faktisk stopper eller vender en kalv, - eller hvis kalven arbejdes indenfor 1m fra hegnet. Med baghegnet menes der det egentlige baghegn og ikke nogen imaginær linie der trækkes fra punkt til punkt. Punktet hvorfra baghegnet gælder udpeges af dommeren eller dommerne.
7. Hvis hesten vender den forkerte vej fra kalven, der bliver arbejdet, dvs.: Tail to cow, (halen mod koen), gives der automatisk en score på 40.
8. Under ridtet vil deltageren blive tildelt 1 penalty point, hver gang tøjlen bliver løftet eller brugt til styring af hesten, uanset om tøjlerne bliver holdt højt eller lavt.
   1 penalty point gives også, så snart der gives synligt tegn til hesten på nogen måde.
   Hvis tøjlerne er stramme nok til at der bumpes i biddet på nogen måde, skal der tildeles 1 penalty point, hver gang det sker, selvom hånden ikke bevæger sig.
   a. Hesten skal slippes lige så snart den ønskede kalv er fri af resten af hjorden. Yderligere styring, tegngivning til hesten, eller positionering af hesten vil resultere i 1 penalty point, for hver gang det passerer.
   b. Rytteren skal holde tøjlerne i en hånd, (her er undtaget Novice horse cutting). Hvis den anden hånd rører tøjlen tildeles 3 penalty points, her er dog undtaget, hvis det er for at rette dem op.
   c. At spore bag skulderen, regnes ikke for at være et synligt tegn til hesten.
      Der gives 3 penalty points, hver gang hesten bliver sporet på skulderen.
   d. En tå, fod eller stigbøjle på hestens skulder, regnes som et synligt tegn.
      Der tildeles 1 penalty point, hver gang forseelsen optræder.
9. Hvis hesten ‖mister‖ den kalv der arbejdes tilbage til hjorden, vil der blive tildelt 5 penalty points.(Lost cow).
10. Hvis rytteren synligt skifter kalven efter åbenlyst at have besluttet sig for en anden, vil der blive tildelt 5 penalty points.
11. Hvis hesten bevæger sig forbi kalven i en grad, hvor den mister sin ideelle arbejdsposition (working advantage), vil deltageren blive tildelt 1 penalty point hver gang.
12. Unødvendig aggression fra hesten vendt mod kvæget såsom: Slåen ud med forbenet, hvis den bider eller sparker bagud, bliver straffet med 3 penalty points.
13. Deltageren må kvitte kalven, når den er åbenlyst stoppet, åbenlyst har drejet sig væk, eller den er åbenlyst bagved turnbackhestene og turnbackhestene er bagved tidslinien.
    Der bliver straffet med 3 penalty points, hvis kalven kvittes under nogen anden omstændighed.(Hot quit).
14. Hvis hesten kvitter koen, tildeles 5 penaltypoints.
15. Hvis hesten kommer fri af hjorden med to eller flere kalve, uden at kunne separere en enkelt kalv før den kvitter, tildeles 5 penalty points. Der gives ikke strafpoints, hvis tiden udløber.
16. I cutting gælder DWF`s generelle udstyrsregler.
17. Hvis en deltager falder af hesten gives automatisk 40 points.
18. Enhver deltager der tillader sin hest at stoppe arbejdes, eller forlader arenaen før tiden er udløbet, bliver diskvalificeret for den go-round med 0 – score.
19. Dommeren scorer deltagerne fra 40 – 80 points. ½ points er tilladt. Rytteren starter ridtet med 70 points og scores så herefter op eller ned efter fortjeneste.
20. Hvis dommeren er i tvivl om et strafpoint, skal deltageren altid profitere heraf.

1 STRAFPOINT/PENALTY

- Hvis hesten taber sin working advantage.
- Hvis hesten styres eller der gives synlige tegn.
- Hvis deltageren retter lyde eller støj mod kvæget.
- Tå, fod eller stigbøjle på skulderen.
- At blive for længe på samme cut/kalv.
- Hvis hesten er ude af position.

3 STRAFPOINTS/PENALTIES

- Hot quit.
- Hvis hesten spreder hjorden eller selv vælger en kalv ved en fejltagelse.
- Den anden hånd på tøjlen.
- Sporing i skulderen.
- Hvis heste bider eller sparker kvæget.
- Undladelse af at udføre et deep cut.
- Back fence.

5 STRAFPOINTS/PENALTIES

- Hvis hesten kvitter en kalv.
- Hvis hesten mister en kalv.
- Hvis der skiftes kalv efter rytteren har bestemt sig.
- Manglende evne til at udskille en kalv efter dyrene har forladt hjorden.

40 points – hvis hesten drejer den forkerte vej (turns tail)
40 points - hvis hesten styrter.

Diskvalifikation 0 – score, tildeles ved brug af ulovligt udstyr, eller hvis arenaen forlades før tiden er udløbet.

NOVICE HORSE

- Novice Horse cutting er en klasse, der bruges til ungheste og uerfarne heste.
- Der må rides med to hænder, såfremt der rides med hackamore, snafflebid eller næsebånd af reb.
- Der bedømmes efter ovenstående regler, idet den hest der viser mest cowsense bliver den bedste.
- En Novice horse som viser bare få tegn på at ville cute skal belønnes.

§ 309 TEAM PENNING

Et team udgør 3 ryttere, der i samarbejde skal udskille 3 kalve med samme nummer/farve fra en flok.

1. Showmanagement må bruge 90 til 150 sekunders tidsgrænse for hver division. Det skal annonceres i propositioner/indbydelse, hvormeget tid der er til rådighed. 30 sekunder før tiden er brugt skal teamet adviseret af speakeren.
2. Alt kvæget skal være samlet i en flok på kvægsiden af tidslinjen, før tidtagningen starter. Flagmanden vil holde flaget i vejret når arenaen er klar. Deltagerne får deres kvægnummer eller farven på halsbåndet, og flagmanden sænker flaget, når den første hest lader næsen gå over tidslinjen. Tiden er startet, så snart tidslinjen brydes, enhver forsinkelse vil betyde diskvalifikation.
3. Når tidtagningen er startet, er teamet eneansvarlig for de kalve de er blevet tildelt. Teamet kan, hvis de opdager en syg, ubrugelig eller halt kalv, stoppe og gøre dommeren opmærksom på dette, og et omridt kan tildeles efter dommerens skøn.
    a. Hvis en kalv forlader arenaen, enten over, under eller gennem hegnet, kan teamet diskvalificeres for unødvendig hasarderet ridning, eller kan blive tilbudt et omridt såfremt dommeren skønner teamet uden skyld.
    b. Hvis der dømmes omridt, må det først rides når den totale go-round ellers er færdig. Er der ikke flere friske kalve til omridtene, er det dommeren og showmanagement, der afgør hvilke dyr der skal bruges. Dømmes der mere end et omridt i en go-round, skal de rides i den rækkefølge de er opstået.
    c. Hvis kvæg presses så hårdt at det lægger sig ned, må teamet penne de tilbageværende kalve. Med mindre noget helt særligt gør at teamet ikke er ansvarlig for at kalven giver op tildeles intet nyt ridt, da dette normalt vil være tegn på at den er presset for hårdt. I tilfælde af at der er en forkert kalv i pennen må en rytter gerne ride derind for at skille den ud. Kalvene bør ikke presses mere end nødvendigt i pennen.
4. For at få tiden stoppet skal én rytter placere sig i pen-åbningen, minimum med hestens mule indenfor og max til gjorden, med hånden rejst, og flaget vil gå ned. Hvis denne rytter kommer længere ind i pennen end gjorden på sadlen, dømmes no-time. Alle i teamet skal være på pen-siden af startlinjen når der lukkes. Med mindre dette anvises tydeligt af showledelsen må ingen fra teamet selv tømme pennen eller på anden måde ride ind i pennen når runnet er slut.
    a. Hvis en kalv bliver skubbet eller cuttet ind i pennen, efter flaget er gået ned, dømmes der ligeledes no-time.
    b. Hvis der kaldes for tid med kalve mellem pennen og tidslinjen, dømmes no-time.
    c. Hvis en kalv flygter idet teamet har hånden oppe for time, vil der blive dømt no-time. Et dyr er flygtet uanset hvilken part af dyret der kommer ud først!
5. Teamet kan bede om time, selv om kun en eller to kalve er i pennen. Dog tæller antallet af kalve i pennen højere end tiden. Hvor der er flere go-rounds, og i tilfælde af at alle teams kun får kalve ind i den ene af flere go-rounds, vinder den hurtigste tid. Hvor der er flere go-rounds, vil det team vinde, der får flest kalve ind i begge (flest) go-rounds, uanset antallet af kalve og tid.
   I klasser med flere go-rounds akkumulerer man tiden, for at fastslå placeringerne.
6. Et team, der rejser hånden for tid, og har en kalv i pennen med forkert nummer eller farvebånd , vil blive dømt no-time.
7. Enhver kontakt med kvæget med hænder, hatte, ropes eller noget andet udstyr vil medføre diskvalifikation. Hvis et team udviser unødvendig hårdhændethed i omgang med kvæget, bliver der dømt no-time.
   Ingen hjælp med piske, hatte eller ropes er tilladt. Romals eller reins må svinges eller slås mod chaps. Der vil blive idømt 5 penalty sekunder, hvis en af deltagernes hat eller hjelm ikke er på hovedet når tiden er ovre. Alle penalties vil blive tillagt en kvalificeret deltagelse, også selv om det betyder, at den fastsatte tidsgrænse overskrides.
8. Dommeren kan diskvalificere et team, for enhver handling som han/hun anser for unødvendig hårdhed overfor heste eller kalve, - eller for usportslig opførsel.
9. Hvis hesten styrter eller rytteren falder af, vil det ikke eliminere teamets run, dog vil ethvert forsøg på at arbejde med kalvene fra jorden, medføre diskvalifikation.
10. Hvis 5 eller flere kalve krydser tidslinjen på noget tidspunkt, får teamet no-time. Enhver del af den 5. kalv der krydser linjen vil resultere i no-time.
11. Diskvalifikation af et teammedlem, vil resultere i diskvalifikation af hele teamet.
12. I tilfælde af en tie, der har indflydelse på placeringerne, vil hvert team få lov til at penne en nummereret kalv. Den hurtigste tid vinder tie'en.

13. Numrene på kvæget skal være mindst 15 cm. høje og farvede halsbånd skal være minimum 5 cm. brede. Der skal være numre på begge sider af dyrene, højt oppe på siderne, så de kan ses fra oven. Numrene vil blive trukket af dommeren.
14. Det optimale antal i en flok er på 15-30 kalve. Alle dyr skal være mærkede i grupper på 3.
15. Der skal være to flagmænd, en ved indgangen til pennen og en ved tidslinjen. Dommeren skal være ud for tidslinjen, og kan faktisk agere som en af flagmændene, hvis han ønsker det. Der skal være mindst 2 tidtagere. Den første tidtager skal være den officielle time, den anden tidtager skal være backup time, i tilfælde af, at den første tidtager gør en fejl, eller uret går i stykker.
    Tidslinjen skal være markeret med synlig markering på hegnet, og skal være let overskuelig for dommeren og deltagerne.
    Startlinjen/tidslinjen skal have 30-60 % afstand fra kvægenden af arenaen. Pennen skal have 25 % afstand til baghegnet.

Dommeren kan til enhver tid dømme specielle situationer og dennes afgørelse kan ikke omstødes.
Dommeren bør instruere flag- og tids-personel, inden showet starter.

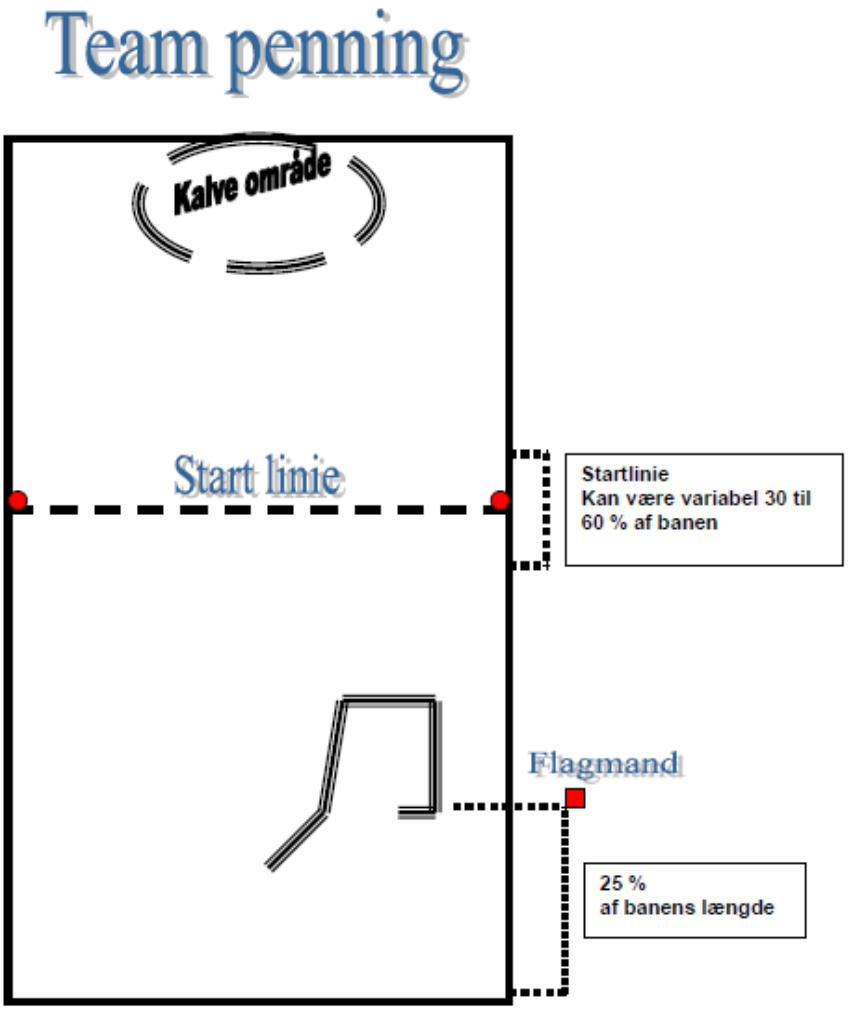

Mål på pen:
Langsider: 7,2 meter.
Bagvæg: 4,8 meter.
Vinge: 4,8 meter.
Pen-åbning: 3 meter.
"Lukket del af den åbne ende": 2,4 meter.
Afstand mellem enden af banen (hegnet) og åbningen af pennen: 25 % af banens længde.
Afstanden mellem pennen og arenaens langside: 4,8 meter.
Bagvæggen af pennen skal være afdækket med et ugennemsigtigt material.
Pennen kan valgfrit placeres i begge sider af arenaen.

§ 310 CATTLE PENNING

Cattle Penning minder i store træk om Team Penning, dog med den undtagelse, at det her er en rytter, der skal penne en kalv.

1. Showmanagement må bruge 60 eller 90 sekunders tidsgrænse for hver division, det skal annonceres i propositioner/indbydelse, hvormeget tid der er til rådighed.
   30 sekunder før tiden er brugt, skal cattle penneren adviseres af speakeren.
2. Alt kvæget skal være samlet i en flok på kvægsiden af tidslinjen, før tidtagningen starter. Flagmanden vil holde flaget i vejret, når arenaen er klar. Deltagerne får deres kvægnummer eller farve på halsbåndet, og flagmanden sænker flaget, nårhestens næse passerer tidslinjen.
   Tiden er startet, så snart tidslinjen brydes, enhver forsinkelse betyder diskvalifikation.
3. Når tidtagningen er startet, er rytteren ansvarlig for den kalv, han/hun er blevet tildelt. Penneren kan, hvis han/hun opdager en syg, ubrugelig eller halt kalv, stoppe og gøre dommeren opmærksom på dette, og et omridt kan tildeles efter dommerensskøn.
   a. Hvis en kalv forlader arenaen, enten over, under eller gennem hegnet, kan penneren diskvalificeres for unødvendig hasarderet ridning, eller kan blive tilbudt et omridt såfremt dommeren skønner at penneren er uden skyld.
   b. Hvis der dømmes omridt, må det først rides når den totale go-round ellers er færdig. Er der ikke flere friske kalve til omridtene, er det dommeren og showmanagement, der afgør hvilke dyr der skal bruges. Dømmes der mere end et omridt i en go-round, skal de rides i den rækkefølge de er opstået.
   c. Hvis kvæg presses så hårdt at det lægger sig ned, tildeles cattle penneren no time, da dette normalt vil være ten på at kalven er presset for hårdt. Med mindre noget helt særligt gør at cattle penneren ikke er ansvarlig for at kalven giver op tildeles intet nyt ridt. I tilfælde af at der er en forkert kalv i pennen må en rytter gerne ride derind for at skille den ud. Kalvene bør ikke presses mere end nødvendigt i pennen.
4. For at få tiden stoppet skal penneren placere sig i pen-åbningen, minimum med hestens mule indenfor og max til gjorden, med hånden rejst, og flaget vil gå ned. Penneren må ikke tømme pennen. Hvis rytteren kommer længere ind i pennen end gjorden på sadlen, dømmes no-time.
   a. Hvis en kalv bliver skubbet eller cuttet ind i pennen, efter flaget er gået ned, dømmes der ligeledes no-time.
   b. Hvis der kaldesfor tid med kalve mellem pennen og tidslinjen, dømmes der 10 sekunders penalty pr. kalv.
   c. Hvis en kalv flygter idet penneren har hånden oppe for time, vil der blive dømt no-time. Et dyr er flygtet uanset hvilken part af dyret der kommer ud først!
5. En penner, der rejser hånden for tid, og har en kalv i pennen med forkert nummer eller farvebånd , vil blive dømt no-time.
6. Enhver kontakt med kvæget med hænder, hatte, ropes eller noget andet udstyr vil medføre diskvalifikation.
7. Hvis en rytter udviser unødvendig hårdhændethed i omgang med kvæget, bliver der dømt no-time.
8. Ingen hjælp med piske, hatte eller ropes er tilladt. Romals eller reins må svinges eller slås mod chaps. Der vil blive idømt 5penalty sekunder, hvis deltagerens hat eller hjelm ikke er på hovedet, når tiden er ovre. Alle penalties vil blive tillagt enkvalificeret deltagelse, også selv om det betyder, at den fastsatte tidsgrænse overskrides.
9. Dommeren kan diskvalificere en penner, for enhver handling som han/hun anser for unødvendig hårdhed overfor heste eller kalve, - eller for usportslig opførsel.
10. Hvis hesten styrter eller rytteren falder af, vil det ikke eliminere dennes run, dog vil ethvert forsøg på at arbejde kalvene før rytteren er på hesten igen, medføre diskvalifikation.
11. Hvis 5 eller flere kalve krydser tidslinjen på noget tidspunkt, får penneren no-time. Enhver del af den 5. kalv der krydser linjen vil resultere i no-time.
12. I tilfælde af en tie, der har indflydelse på placeringerne, vil hver penner få lov til at penne en nummereret kalv. Den hurtigste tid vinder tie'en.
13. Numrene på kvæget skal være mindst 15 cm. høje og farvede halsbånd skal være minimum 5 cm. brede. Der skal værenumre på begge sider af dyrene, højt oppe på siderne, så de kan ses fra oven. Numrene vil blive trukket af dommeren.
14. Det optimale antal i en flok er 15 - 30. Alle dyr skal være mærkede.
15. Der skal være to flagmænd, en ved indgangen til pennen og en ved tidslinjen. Dommeren skal være ud for tidslinjen, og kan faktisk agere som en af flagmændene, hvis han ønsker det. Der skal være mindst 2 tidtagere. Den første tidtager skal være den officielle time, den anden tidtager skal være backup time, i tilfælde af, at den første tidtager gør en fejl, eller uret går i stykker.
    Tidslinjen skal være markeret med synlig markering på hegnet, og skal være let overskuelig for dommeren og deltagerne.
    Startlinjen/tidslinjen skal have 30-60 % afstand fra kvægenden af arenaen. Pennen skal have 25 % afstand til baghegnet.

Dommeren kan til enhver tid dømme specielle situationer og dennes afgørelse kan ikke omstødes.
Dommeren bør instruere flag- og tids-personel, inden showet starter.

Banen og pennens størrelse og inddeling er efter samme kriterier som i Team Penning, dog skal Pennen stilles op mod hegnet til den ene af siderne med vingen mod midten.

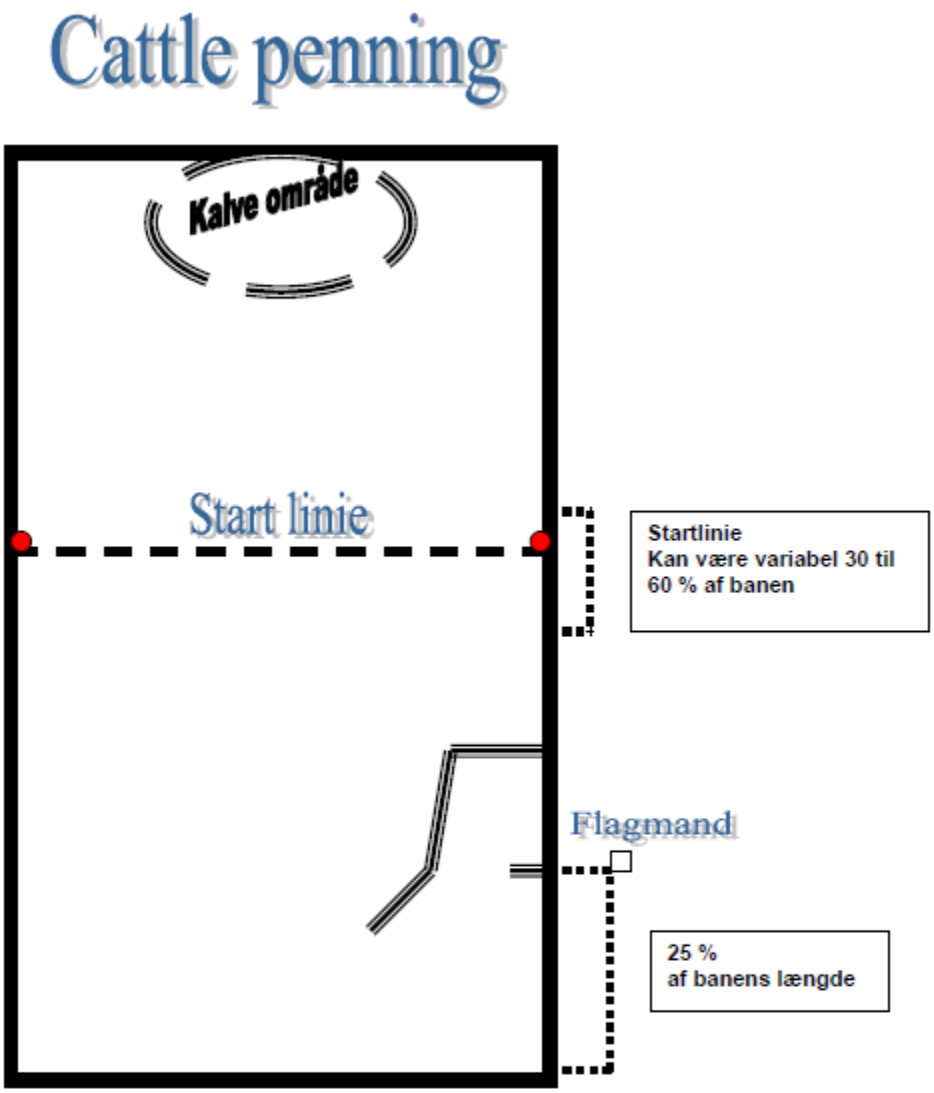

Mål på pen:
Langsider: 7,2 meter.
Bagvæg: 4,8 meter.
Vinge: 4,8 meter.
Pen-åbning: 3 meter.
"Lukket del af den åbne ende": 2,4 meter.
Afstand mellem enden af banen (hegnet) og åbningen af pennen: 25 % af banens længde.
Afstanden mellem pennen og arenaens langside: 0 meter.
Bagvæggen af pennen skal være afdækket med et ugennemsigtigt material.
Pennen kan valgfrit placeres i begge sider af arenaen.

§ 311 TEAM SORTING

1. Et team består af 2 ryttere.
2. Der skal være mindst 10 kalve i arenaen, nummereret fra 0-9. Der kan yderligere være 2 blanke kalve (udennummer), altså 12 kalve i alt.
3. Banen består af 2 to penne med en diameter på 50-60 fod (15,24 m – 18,29 m). De skal være lige store og kan være helt runde eller firkantede med afrundede hjørner. Startlinjen er en 12 fod (3,66 m) åbning mellem de to penne.
4. Der er en maks. tidsgrænse på 90 sek. Det skal annonceres i propositioner/indbydelse, hvormeget tid der er til rådighed. 30 sekunder før tiden er brugt, skal teamet adviseres af speakeren.
5. Kvæget vil inden starten være placeret i den ene pen modsat åbningen/startlinien. Alle teams skal altid sortere fra den samme side/pen i samme go. I anden go/omgang rider man i modsat startrækkefølge af første omgang. Det besluttes af showmanagement om kun de hurtigste teams fra første go skal gå videre til andet go og evt. til finalen.
6. Tiden starter når mulen på den første hest krydser startlinien og dommeren lader flaget falde. Nummeret på den kalv, der skal startes med, vil blive annonceret umiddelbart efter flaget falder.
7. Teamet skal sortere kvæget i numerisk rækkefølge, startende med det annoncerede nummer. Dvs. hvis de får nr. 8 skal de sortere nr. 8, 9, 0, 1, 2, osv. En ko er sorteret, når den har krydset linien mellem de to penne helt. Hvis en del af en kalv, der er sorteret, krydser linien igen, bliver teamet diskvalificeret. Hvis en kalv krydser linjen mellem de to penneog den ikke følger den numeriske orden, vil teamet blive diskvalificeret.
8. Det team, der hurtigst kan sortere flest kalve, vinder, afgørelsen på mellemtider er den tid, den sidste kalv blev sorteret på. Derfor skal der tages mellemtid hver gang en kalv bliver sorteret. Et team, der har sorteret kalve i to goes, vil altid slået team der kun har sorteret kalve i et go. Et team med kalve i tre goes, vil altid slå et team medkun en eller to goes. Hvis to teams står lige, vil begge hold gå videre eller de kan ride et omridt. Dette besluttes af dommeren.
9. Dommeren kan dømme omridning hvis et af følgende sker:
    a. Hvis en non-sorted kalv slipper ud fra arenaen.
    b. Hvis dommeren mener, at en kalvs liv eller helbred er i fare.
    c. Hvis en kalv bliver uidentificerbar under ridtet (f.eks. taber sit nummer).
    d. En menneskelig eller mekanisk fejl

    Hvis et af ovenstående sker, kan teamet vælge en af følgende muligheder:
    - At acceptere det antal af kalve der er sorteret, som teamets score.
    - Eller omgående anmode om omridning
10. Hvis et team observerer en kalv, der er skadet eller uidentificerbar, skal der straks gives besked til dommeren, og denne bestemmer hvad, der skal ske. Dommerens afgørelser er ikke til diskussion.
11. Når dommeren afgør at en kalv er skadet eller uidentificerbar, før et ridt starter, vil kalven blive erstattet.Alle de tider, der er redet på samme flok vil forblive de samme.
12. Alle rå tilråb fra deltagere kan dømmes efter dommerens forgodtbefindende. Dommerens afgørelser er ikke til diskussion!

Team sorting

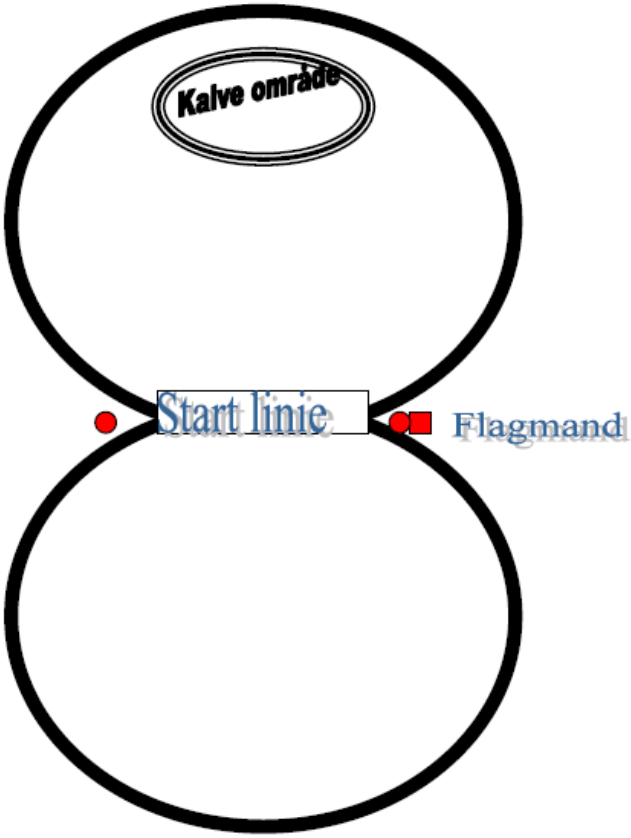

Banen består af 2 to penne med en diameter på 50-60 fod (15,24 m – 18,29 m).
De skal være lige store og kan være helt runde eller firkantede med afrundede hjørner.
Startlinjen er en 12 fod (3,66 m) åbning mellem de to penne.

§ 312 VERSATILE RANCH HORSE

GENERELLE REGLER, HERUNDER UDSTYR

- Ingen heste under tre år, må deltage i Ranchklasser.
- Versatile ranch horse klasser kan afholdes samlet, med det formål at finde en allround ranch hest. **Disse klasser kan dog også afholdes hver for sig.**
- Lakering af hove er ikke tilladt.
- Der må ikke flettes eller isættes bånd i hale og man.
- Trimning i ørene medfører diskvalificering.
- Trimning ved hovedtøj (bag ørene) er tilladt, også trimning af hovskæg eller ekstra langt hovedhår.
- Cowboyens periodiske korrekte arbejdsudstyr vil blive belønnet over showudstyr. Udstyr med sølvsmykker,
- farvestrålende mønstre osv. er ikke tilladt og vil blive diskvalificeret.
- Bid – og udstyrsregler, er de normalt gældende DWF regler.
- I ranch klasser gælder til udgangen af 2012 særlige bidregler, hvor alle har mulighed for at ride disse klasser med hackamore/snafflebid og to hænder eller med stangbid og en hånd, uanset hestens alder og rytterens status. Stangbid må ikke rides med to hænder.
- Rytteren behøver ikke at gennemføre alle klasser med det samme bid, rytteren kan frit vælge bid til forskellige versatile ranch horse discipliner.

PÅKLÆDNING:
Deltagerne i Ranchklasserne skal være klædt på som cowboys, Autentisk Cowboyoutfit (nutidigt eller periodisk korrekt) .

6. Rytteren skal være iklædt:
    a. Jeans eller bukser af autentisk snit.
    b. Langærmet skjorte.
    c. Westernstøvler.
    d. Bælte.
    e. Westernchaps (valgfrit design).
    f. Hat eller ridehjelm.
7. Yderligere er tilladt:
    a. Seler.
    b. Vest
    c. Passende jakke (ikke duster da det forstyrrer udsynet til rytteren).
    d. Sporer.
    e. Bandana
8. Rytteren skal selvfølgeligt fremstå soigneret.
9. Ikke tilladt er:
    a. Slinkys.
    b. Pullovers.
    c. Decideret show outfit, udstyr med sølvsmykker og/eller farvestrålende mønstre.

HALTHED:
Følger retningslinierne udstukket i Generelle Showregler (se § 101).

POINT:
1. Der tildeles points for deltagelse i hver enkelt klasse. Point bliver givet efter placering i hver klasse, i forhold til antal tilmeldte i klassen.
2. Uafgjorte placeringer fra den endelige placering i Versatile Ranch Horse klasse, vil blive brudt af den højest placerede hest i Working Ranch Horse klassen.
3. For at der kan gives all round points i Versatile Ranch Horse skal rytteren deltage i alle fire klasser på samme hest.
4. Hesten med den samlede højeste score vil blive vinder af titlen:
    Versatile Ranch Horse Champion.
5. Hesten med det samlede andet højeste point score vil blive:
    Reserve Champion Versatile Ranch Horse.
6. DWF points vil blive tilskrevet i Versatile Ranch Horse klassen, i overensstemmelse med det eksisterende pointskema. (se § 108).
7. Der vil blive uddelt High Point diplomer både for hver enkelt klasse og til De Versatile Championships der har opnået højestescore.

SHOW OPDELING
Versatile Ranch klasser kan udbydes ved alle shows, men er specielt interessant ved afholdte kvægshows. Se Generelle Showregler

§ 312. 1 RANCH RIDING

I denne klasse er alle ryttere på banen på en gang. Hesten skal vise sine evner til at bevæge sig i behageligt arbejdstempo med en rytter.

- Hesten skal vise de tre gangarter - walk, trot og lope – i begge retninger af banen.
- Hesten skal også kunne vende væk fra rækværk, stoppe og gå baglæns.
- Dommeren vil bede deltagerne om, at vise hesten i trav og lope på en cirkel i mindst en retning.
- Dommeren kan bede om øget galop!
- Hesten vil få point for at gå med hovedet i normal position, øerne fremme samt at den bevæger sig naturligt i den hastighed som gangarten kræver.
- Der vil også blive givet point hvis hesten har en smidig overgang fra en gangart til en anden, hvis den beholder den korrekte galop, indtil dommeren beder om et skift.
- Deltageren skal ride hesten med kun en hånd på tøjlerne, medmindre hesten er seks år eller yngre og bliver fremvist med et snafflebid eller hackamore (bosal).
- Deltagere fremvises enkeltvis for dommeren og skal følge hendes/hans anvisninger.
- Dommeren opfordres til at bedømme deltagerne grundigt.

§ 312. 2 RANCH TRAIL

Denne klasse indeholder en bane med mindst seks forhindringer og er fremstillet til at vise hestens evner og villighed til at vise forskellige øvelser, som kan være krævet for en hest på en ‖normal ranch arbejdsdag‖. Det opfordres til at klassen ikke afholdes på normale ridebaner, men i et så varieret terræn, når muligt.
Hesten vil blive bedømt på de tre gangarter – skridt, trav og lope – vist i
forbindelse med 6 forskellige forhindringer, som er bestemt af dommeren. Deltageren scorer højere point, hvis de tre gangarter gennemføres korrekt, og i rigtig galop.
Hesten skal udstråle den er klar, smidig og villig.
Klassen scores pointmæssigt efter det ordinære Trailsystem.

1. Hesten skal fremføres i en rummelig skridt, arbejdstrav, og lope. Hesten skal arbejde med rimeligt løse tøjler, hvor der stadig er konstant kontakt til hesten. Der skal være en distance på mindst 10 m mellem de forskellig forhindringer for at evaluere hestens reaktion inden en ny forhindring.
2. Der skal være seks forhindringer, hvor tre er obligatoriske og otte som er valgfrie. Sammensætning af to eller flere forhindringer er muligt. Hvis tre kombinationer sættes sammen skal der være ekstra afstande til næste forhindring, så hesten kan nå at vise to gangarter.
   Alle forhindringer skal godkendes af en dommer.
   Ligeledes vil det udførligt under gennemgangen af banen eller på klasseopslaget tydeligt fremgå, hvordan de forskellige forhindringer ønskes forceret.

Obligatoriske forhindringer:

1. Lågen. Åbne, passere gennem og lukke en låge. Benyt en låge som hverken kan skade rytter eller hest. ”Styrehånden” må skiftes under arbejdet med lågen, uden at rytteren får strafpoint, dog skal tøjlerne være i styrehånden før og efter arbejdet med lågen.
2. ”Dummy kalv”. Denne forhindring skal vise hestens evne til, at stå stille når en lasso bliver kastet fra sadlen. Dommeren vil give point, hvis hesten står helt roligt, når deltageren svinger lassoen og kaster den mod en ”Dummy kalv”. Hvis hesten bliverbange/skræmt/reagere på kast af lassoen få deltageren strafpoint. Men deltageren får ikke strafpoint, hvis hun/han ikke rammer ”Dummyen”.
3. Bjælke træk. Hesten skal være villig til at trække en tømmerbjælke over en kort distance. Enten i en lige linie eller gennem en markeret rute. Lassoen skal snoes rundt om sadelhornet og holdes med den frie hånd og må ikke være bundet fast.
4.

Valgfrie forhindringer:

1. Vandgraven. Hesten skal vise villighed og ro til at krydse en smal grøft eller vandgrav (eller andre lignende vandforhindringer).
2. Groundtying. Hesten skal blive stående med tøjlerne hængende ned, mens deltageren sidder af og laver noget normalt rancharbejde som at flytte en bjælke, stable en stak halmballer osv.
3. Tage en frakke på fra sadlen. Deltageren skal tage en frakke, som er fastspændt på sadlen, løsne den, tage den på, tage den af og spænde den fast igen.
4. Flytte og bære genstande. Deltageren skal opsamle, transportere og aflevere en genstand, som benyttes i det daglige arbejde. F.eks. postsæk, sadeltasker, lasso riffel osv.
5. Broen. Hesten skal vise evne til, at roligt krydse en forhindring, der er designet som en bro.
6. Krydse forhindringer. Mens deltageren er opsadlet skal hesten kunne gå over nogle forhindringer som har en max højde på 45 cm.
7. Krydse mindst 4 tømmerstokke. Tømmerstokkene skal ligge fladt og jævnt med ens afstand. Afstanden beregnes efter om hesten skal fremføres i trot eller lope Trot: 80 – 100 cm.
   Lope 120- 150 cm.
   Hvis de ligger med skæve vinkler i forhold til hinanden må hesten kun fremføres i skridt. Der idømmes strafpoint, hvis en tømmerstok rammes, eller hvis hesten ikke vil over eller er utryg.
8. Hestetrailer. Der stilles en hestetrailer op med åben bagklap. Hesten skal læsses og aflæsses nemt og uden tøven i en normal overdækket hestetrailer. Det er valgfrit for deltageren og hun/han vil gå med ind i traileren. Point vil blive givet til hesten, der læsses og aflæsses ‖frivilligt‖ og smidigt.

Dommeren er forpligtiget til, at kontrollere en bane og fjerne alle genstande som frembringer fare for enten hest eller rytter.

- Alle forhindringer skal fremstilles sikkert, så de ikke frembringer nogen fare eller forårsager ulykker.
- Det er tilladt at skifte styrehånd for at arbejde med en forhindring.
- Hvis en deltager ikke fuldfører en forhindring, kan hun/han ikke rangeres over en deltager, som fuldfører.

§ 312. 3 RANCH CUTTING

I Ranch Cutting har rytteren 2½ minutter til sin rådighed.
En nummeret kalv skal ‖cuttes‖ ud fra flokken, og hesten skal vise sin evne til at arbejde med kalven.
Når hesten har vist at den kan ‖cutte‖ en kalv og udviser evne til at holde den væk fra flokken, skal hest og deltager drive kalven til den modsatte ende af banen.

1. Der skal være minimum 10 nummererede kalve i en flok.
2. Målet vil være at ‖cutte‖ en udpeget kalv fra flokken, med hjælp fra 2 Turn Back ryttere.
3. Kalvene skal stå samlet i den ene ende af banen. En pen vil være opsat ved siden i den modsatte ende af banen med en vinge ind mod midten. En markør vil blive sat med en afstand mellem 20 til 40 Feet (6-12m) fra siden af banen og hjørnet af pennen.
4. Alle kalve skal tydelige være markeret med numre. Kalvens nr. udtrækkes for deltagen.
5. Der må højst bruges 2½ minut på ridtet. Der vil blive fløjtet når der er 90 sekunder tilbage, så deltageren ved at det første minut er gået. Tiden startes når deltageren krydser angivet linie, umiddelbart før hun/han starter med at arbejde med flokken. Når hun/han krydser tidslinien bliver nummeret på kalven udråbt. Deltageren skal herefter stille og roligt udskille sin kalv fra flokken. Unødvendig hårdhed eller forstyrrelse af hjorden, kan medføre diskvalifikation.
6. Når deltageren har vist sine ”Cutting” evner, flytter de 2 hjælperyttere sig ud til siden og giver plads til, at deltageren kan drive ”sin” kalv forbi dem. De rider nu ned til hjorden og bliver ‖herdholdere‖. Deltageren skal drive kalven mellem hjørnet af pennen og markøren og derefter fortsætte med at drive kalven ind i pennen.
7. Der gives points til den, hvis hest udviser evnerne til kvægarbejde ved at drive kalven i position til at cutte i midten af banen, idet der indbefattes vanskeligheder af den udtrukne kalv, samt evnen til at drive og penne kalven indenfor de 2½ minutter. Der gives ikke strafpoints, hvis rytteren reiner hesten under cuttingdelen, men den skal udvise naturlige evner for cutting. Rytteren får en 0-score, hvis han/hun ikke driver kalven mellem markøren og hjørnet af pennen, inden han/hun begynder at penne kalven.
8. En deltager som afslutter banen med at få kalven ind i pennen, kan ikke rangeres under en deltager som ikke får afsluttet banen.

1 strafpoint

- Taber arbejdsterræn
- Tå, fod eller stigbøjle på skulderen
- Arbejde i forkert arbejdsposition

3 strafpoints

- Hvis hesten spreder hjorden selv eller selv udvælger en kalv
- Sporring i skulderen
- Hvis hesten bider eller sparker efter kvæget

5 strafpoints

- Hvis hesten kvitter en kalv
- Hvis hesten mister en kalv
- Undlade at penne kalven indenfor 2½ minut

0-score

- Ikke tilladt udstyr
- Undlade at drive kalven mellem markøren og hjørnet af pennen, inden han begynder at penne den
- Udtalt forstyrrelse af hjorden, således at rytteren bliver bedt om at forlade arenaen.
- To hænder på tøjlen

Point: Der vil bliver 100% bedømt efter hestens præstation og naturlige evner.

- Heste vil ikke blive tilført strafpoint for at rytteren reiner den under cutting sekvensen, men det afspejler hestens naturligecowsense, i hvor stor en grad behovet er der.
- Hvis tiden og antallet af kalve tillader det, kan dommeren hvis hun/han skønner det påkrævet, bede om en ny kalv, så deltageren har mulighed for bedre at vise sin hests evner til at arbejde på/ med kalven, efter følgende kriterier hvis:
    - Kalven ikke vil eller kan ikke løbe.
    - Kalven ikke vil forlade enden af banen.
    - Kalven er blind eller ikke reagere på hesten.
    - Kalven forlader banen.
- Points i denne klasse tildeles under cutting sekvensen efter scoresystemet i cutting.
- Rytteren har herefter en score og en tid.

Ranch cutting

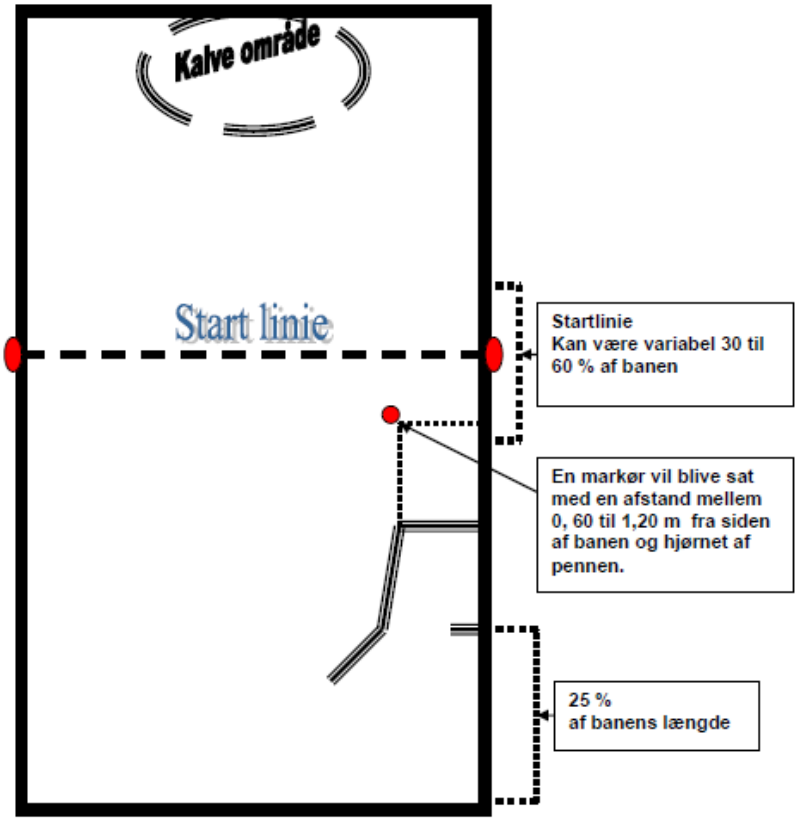

§ 312. 4 WORKING RANCH HORSE

I denne klasse kombineres hestens reining evner og hesten ”cowsense” og der vil blive dømt efter hestens præstation, ”cowsense” ogsmidighed. Hver deltager konkurrerer enkeltvis. Først vises et reining pattern og derefter kommer der en kalv ind på banen.

1. Hver deltager vil få max 8 minutter til at gennemfører sit ridt. Efter 6 minutter, vil der blive markeret med et 2 minutters advarselsfløjt. Når 8 minutters tidsgrænsen bliver nået, bliver deltageren bedt om at forlade banen.
2. Hver deltageren leder sin hest ind i showarenaen sadlet. Deltageren tager herefter hovedtøjet helt af hesten og lægger det på igen. Hesten groundties og alle 4 hove tages op og kigges efter, efter tur.
   Deltageren stiger op og påbegynder sit reiningpattern efter frit valg og komposition.
   Et pattern skal mindst indeholde:
   a. En cirkel i begge retninger.
   b. Galopskift i begge retninger.
   c. Et 360gr spin i begge retninger.
   d. Et ”rollback” i begge retninger.
   e. Et stop.
   f. Tilbagetrædning.
3. Efter at deltageren har gennemført sit reiningprogram, skal hun/han bede om at få kalven ind på banen.
4. Når deltageren ”modtager” sin kalv, skal hun/han kunne holde kalven i en af speakeren udråbt ende af banen, på tilfredsstillende vis et stykke tid, for at demonstrere hestens evner til at kontrollere kalven. Herefter skal rytteren styre kalven ned ad den ene langside, hvor hun/han skal få kalven til at vende mindst en gang i hver retning.
5. En deltager som afslutter hele programmet skal placeres over, en deltager som ikke gennemfører hele programmet.
6. Hvis tiden og antallet af kalve tillader det, kan dommeren hvis hun/han finder det rigtigt, bede om en ny kalv, så deltageren har mulighed for bedre at vise sin hests evner på kalven udfra følgende kriterier, hvis:
   a. Kalven ikke vil eller kan ikke løbe.
   b. Kalven ikke vil forlade enden af banen.
   c. Kalven er blind eller ikke reagere på hesten.
   d. Kalven forlader banen.
7. Scoresystemet er som i working cowhorse, med den første stående del som en komponent i programmet.

WORKING RANCH HORSE PATTERN 1

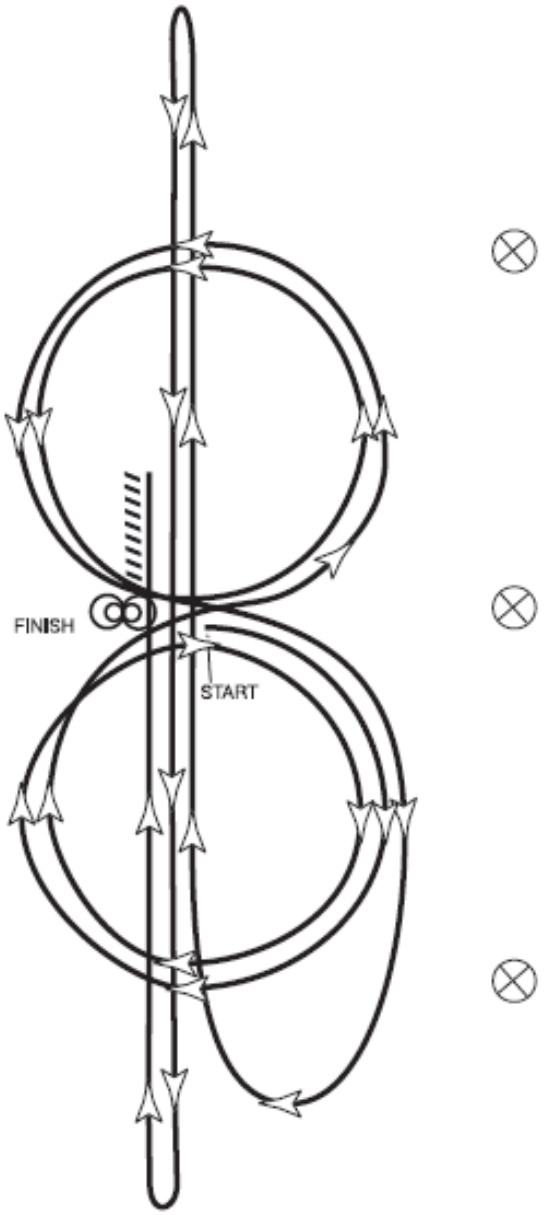

1. Start i midten af arenaen, spring an i højre galop, udfør 2 cirkler til højre, væk fra dommeren, i moderat tempo og størrelse.
2. Skift galop til venstre på midten, udfør 2 cirkler til venstre, begge i i moderat størrelse og tempo.
3. Skift galop til højre på midten.
4. Rid videre til enden af arenaen uden at stoppe eller bryde gangarten og udfør run down op gennem midterlinien, passer endemarkøren.
5. Udfør et lige slidingstop. Ophold/hesitation.
6. Drej til venstre, rid tilbage gennem midterlinien, passer endemarkøren.
7. Udfør et lige sliding stop. Ophold/hesitation.
8. Udfør et sliding stop og bak tilbage til midten af arenaen eller mindst 3m. Lad hesten falde til ro i det omtrentlige areal, hvor den er bragt til stop.
9. Udfør 2 spins til højre.
10. Udfør 2 spins til venstre.
11. Ophold/hesitation for at demonstrere at pattern er fuldført.
12. Rid til dommeren for inspektion.

WORKING RANCH HORSE PATTERN 2

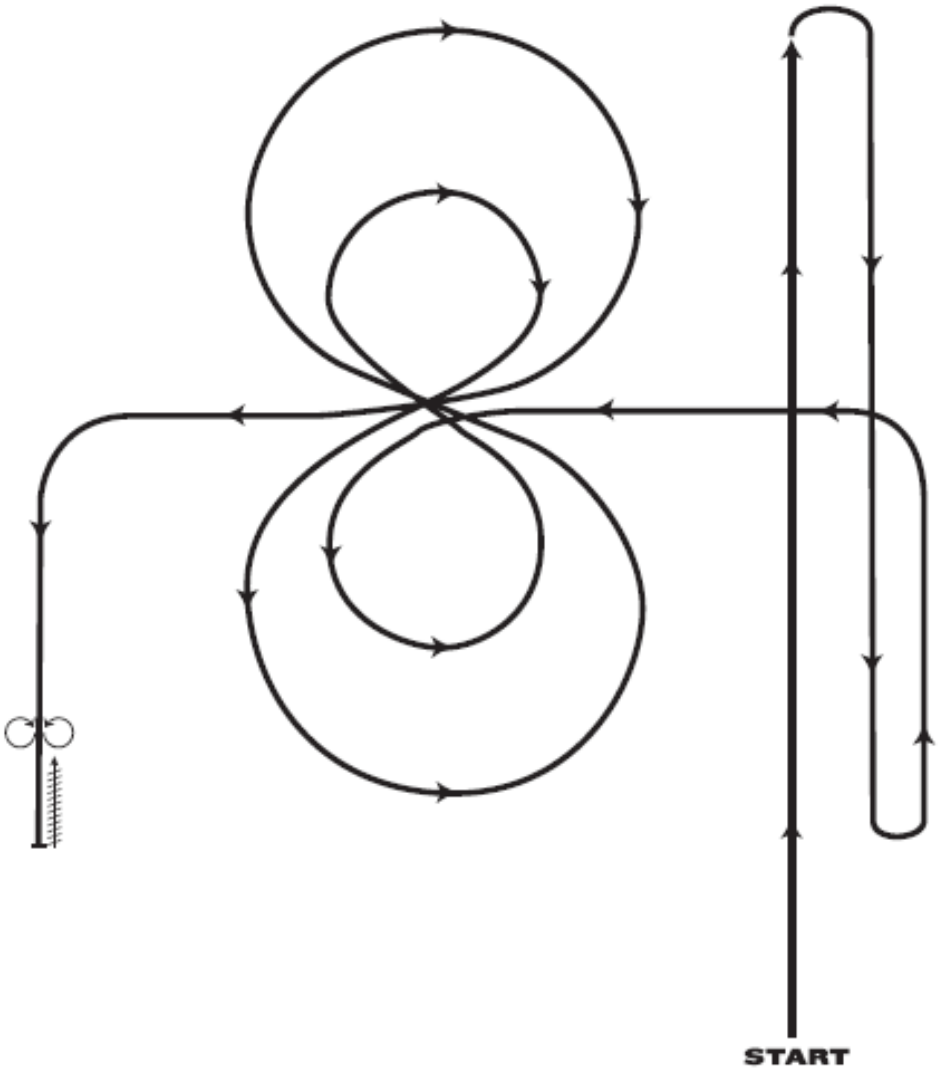

1. Start i galop højre side af arenaen og rid til den modsatte ende.
2. Stop og roll back til højre. Fortsæt tilbage til modsatte ende.
3. Stop og roll back til venstre. Fortsæt til midten af arenaen.
4. Udfør lille langsom cirkel til venstre(i galop). Skift galop til højre.
5. Fortsæt i lille cirkel til højre med medium hastighed. Skift galop til venstre.
6. Fortsæt stor hurtig cirkel til venstre. Skift galop til højre.
7. Fortsæt stor hurtig cirkel til højre. Skift galop til venstre.
8. Fortsæt ned ad venstre langside.
9. Stop og bak 3 – 4½ m.
10. Udfør et 360 gr. spin til hver side i vilkårlig rækkefølge.
11. Ophold/hesitation for at demonstrere fuldførelse af pattern.

§ 313 DUMMY ROPING OG STOPPING

1. I roping klasser skal rytteren starte fra en ropingbox. Denne skal være konstrueret, så den ikke kan vælte eller udgøre nogen risiko for hest og rytters sikkerhed. Den skal være mindst 3x5m og tilstrækkelig høj.
    a. Ropingboxen skal være udstyret med et startline, som er konstrueret således, at den højst kan give sig 15 cm, hvorefter den synligt brister, hvis hesten forsøger at ride igennem inden dummyen har udløst startlinen.
    b. Bryder rytteren igennem startlinen medfører det 10 sekunders straftillæg til sluttiden. Ligeledes er påmonteret en scoreline, med hvilken dummyens forspring justeres. (Den udløser startlinen).
    c. Forspringet bestemmes af stævneledelsen i samråd med rytterne (inden klassen) og skal være i forhold til boxen og banens længde.
2. I ropingklasser anvendes en dummy(kalveattrap) som ligner og kan respekteres som en kalv.
    a. Den skal være konstrueret således, at den ikke udgør en fare for deltageren.
    b. Den skal veje mellem 30 og 60 kg.
    c. Den skal være påkoblet et passende trækkøretøj, ATV, bil eller lign..
    d. Der skal være påmonteret en sikkerhedskobling, som ved fejl eller uheld omgående frikobler dummyen.
    e. Dummyen skal trækkes med en hastighed af 20-40 km.
3. Lassoen skal kastes indenfor en bestemt zone, der markeres med markører. Kastes der, efter at dummyen har passeret endemarkørerne, medfører det diskvalifikation.
   Kaster rytteren og fanger inden dummyen har passeret endemarkøren, er dette et godkendt kast.
4. Der anvendes elektronisk tidtagning eller 2 stopure. Tiden startes fra startlinen udløses til banedommeren stopper den ved at sænke sit flag.
5. Rytteren må ikke kaste rebet før startlinen er udløst. Rytteren skal placere sig i en position, som ikke muliggør, at han fanger dummyen, uden at hesten forlader ropingboxen. Overtrædelse heraf medfører omgående diskvalifikation.
6. Når ropingboxen er klar, skal ekvipagen være på plads deri senest 1 min efter klarmelding. Såfremt dette ikke overholdes, kan rytteren diskvalificeres.
7. Rytteren angiver med et nik til føreren af trækanordningen, når dummyen må startes.
8. Banedommer til hest skal forefindes på banen. Han afgør, når tiden skal stoppes og viser dette ved at sænke sit flag. Han skal herefter ride frem og afgøre om kastet er godkendt og vise dette med et grønt flag. Er kastet ikke godkendt vises et rødt flag. Om kastet er godkendt eller ej afgøres af dommeren.
9. Banedommeren skal have hjælp af en kontrollant ved ropingboxen, som tilkendegiver, hvis rytteren gennembryder startlinen. Banedommeren skal være udrustet med kniv i tilfælde af, at lassoen skal skæres over. Yderligere skal der forefindes to kompetente personer til fods på banen, som kan hjælpe i tilfælde af evt. opståede problemer.
10. Rytteren har ret til omstart i tilfælde af tekniske problemer eller fejl på tidtagning, ropingbox, dummyen eller trækanordningen.
11. Dummy Roping og Stopping er timed events, men antallet af indfangninger er i første omgang afgørende for placeringerne.
12. I tilfælde af lige antal indfangninger er bedst sammenlagte tid afgørende.
13. Normalt køres to Go Rounds, men stævneledelsen kan her gøre undtagelser. Dette skal i så fald tydeligt fremgå af propositionerne.

§ 313. 1 DUMMY ROPING

1. Rytteren må udføre 2 kast efter at dummyen er begyndt at bevæge sig. Såfremt 2. kast udføres skal rytteren have lasso nr. 2 fastsat på sadlen og denne lasso anvendes til 2. kast. Lykkes det ikke for rytteren at indfange dummyen tildeles han ingen tid (no time). Kastet er kun godkendt, såfremt løkken ligger rundt om halsen på dummyen. Hovedet på dummyen skal vende imod hesten, når rebet er strakt. Lassoen skal blive rundt om halsen på dummyen til rytteren har været af hesten, har berørt dummyen med hånden og sidder tilbage på hesten igen.
   Hvis lassoen løsner sig inden rytteren atter sidder i sadlen og rider frem for at løsne den opnås der ingen tid.
2. Hvis rytteren kun har én lasso og mister 1. kast, skal han forlade banen og opnår ingen tid (no time).
   Lassoen skal løbe igennem et såkaldt neck rope rundt om hestens hals og kan om rytteren ønsker det trækkes igennem en såkaldtkeeper. Anvendes en keeper skal den være fastgjort ved næsebåndet på den faste martingale (tie down), men må ikke fastgøres til biddet eller på trensen. I dummy roping er det tilladt at anvende en såkaldt jerk line.
3. Rytteren kan stå af til valgfri side, når han skal af for at røre dummy'en.
   Tiden stoppes, når rytteren berører dummy`en med hånden, og hesten holder rebet strakt.

§ 313. 2 DUMMY STOPPING

1. Rytteren har to fangningsforsøg efter at dummy`en er sat i gang. Mislykkes begge kast opnås der ingen tid (no time).
2. Kun kast hvor løkken rammer rundt om halsen på dummy`en kan godkendes.
3. Når rytteren har fanget kalven, skal han udføre en dally med mindst en omgang rundt om sadelhornet.
4. Lassoen skal blive siddende rundt om halsen på dummy`en, indtil hesten har trukket den omkuld og holder rebet strakt.
5. Dommeren stopper da tiden. Hvis lassoen løsner sig fra dummy`en inden rytteren rider frem for at løsne den, opnås ingen tid.

§ 314 BARREL RACING

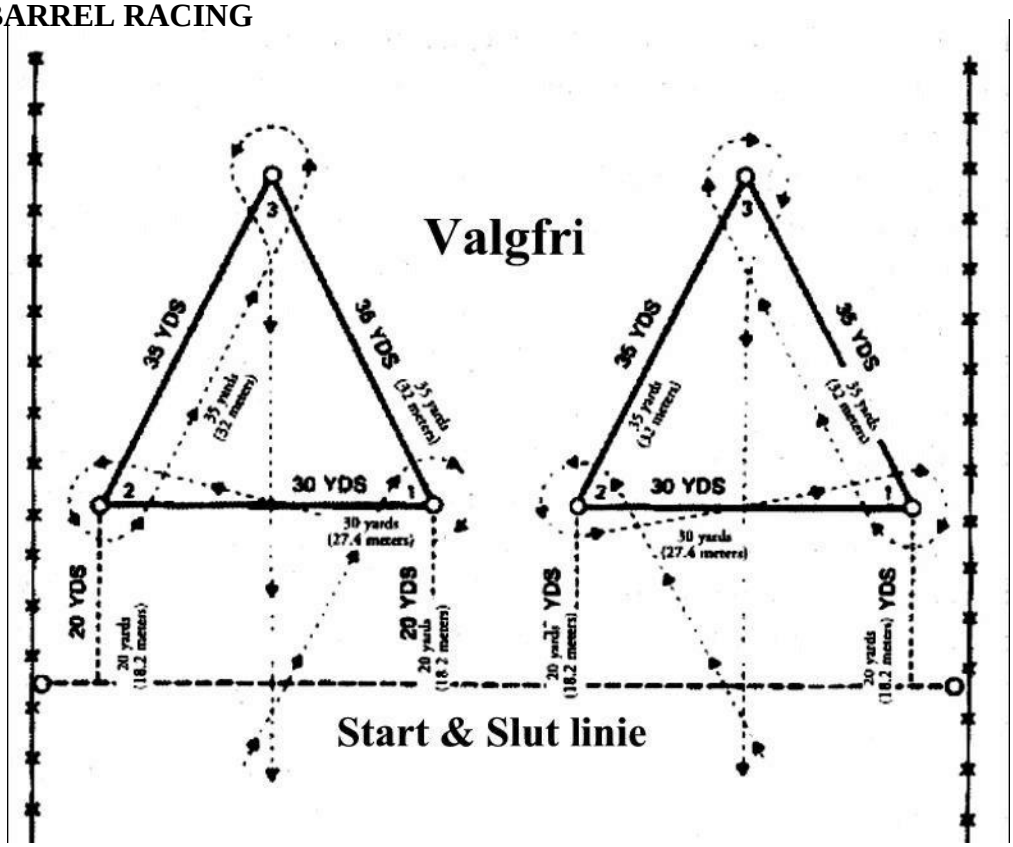

Barrel Racing er en klasse der afgøres på tid.

1. Opstillingen af banen skal foregå meget nøjagtigt under hensyntagen til de nøjagtige mål. Banen kan dog hvis arenaen er for lille, formindskes med 4½ m ad gangen. Afstanden mellem tønde nr. 3 og tidslinien behøves ikke at reduceret 4½m, hvis der er rigelig plads til at hesten kan stoppe.
   Det anbefales at der er mindst 13½ m fra tidslinien til linien de første 2 tønder er sat op på. Der skal være passende afstand mellem tønderne og banden (5,4m)fra tønde nr. 1 og 2 og 10,8 m fra tønde 3 til enden af arenaen.
2. Tønderne skal være 200 l metaltønder, der er malede i lyse farver og med begge ender intakte.
   Der må ikke bruges plastic eller gummitønder.
3. Markørerne der indikerer start/tidslinien, skal være placeret op mod banden. Hvis der ikke haves en elektronisk tidtager skal der bruges mindst to folk med stopure.
   Den officielle tid er gennemsnitstiden.
4. Tidtagningen startes så snart at hestens næse når startlinien, og skal stoppes når hestens næse bryder slutlinien.
5. Deltageren må vælge en løbende start. Når starteren giver signal må rytteren ride til tønde 1, passere venstre om den og udføre en 360 gr. vending om den, hvorefter der rides til tønde 2, passere højre om den i en 360 gr. vending; hvorefter der rides til tønde 3, der passeres højre om i en 360 gr. vending; derefter sprintes til slutlinien.
   Banen kan også rides fra den anden side så der startes med at passere højre om tønde 1 og venstre om tønde 2 og 3.
6. Væltes der en tønde gives der 5 strafsekunder. Hvis banen ikke rides rigtigt, betyder det diskvalifikation. Deltageren må godt berøre tønden med hånden.
7. Hvis hat elle hjem falder af gives der 5 strafsekunder.
8. Dommeren kan efter skøn diskvalificere en rytter for overdreven brug af pisk, reb eller tøjler foran gjorden.

§ 315 POLE BENDING

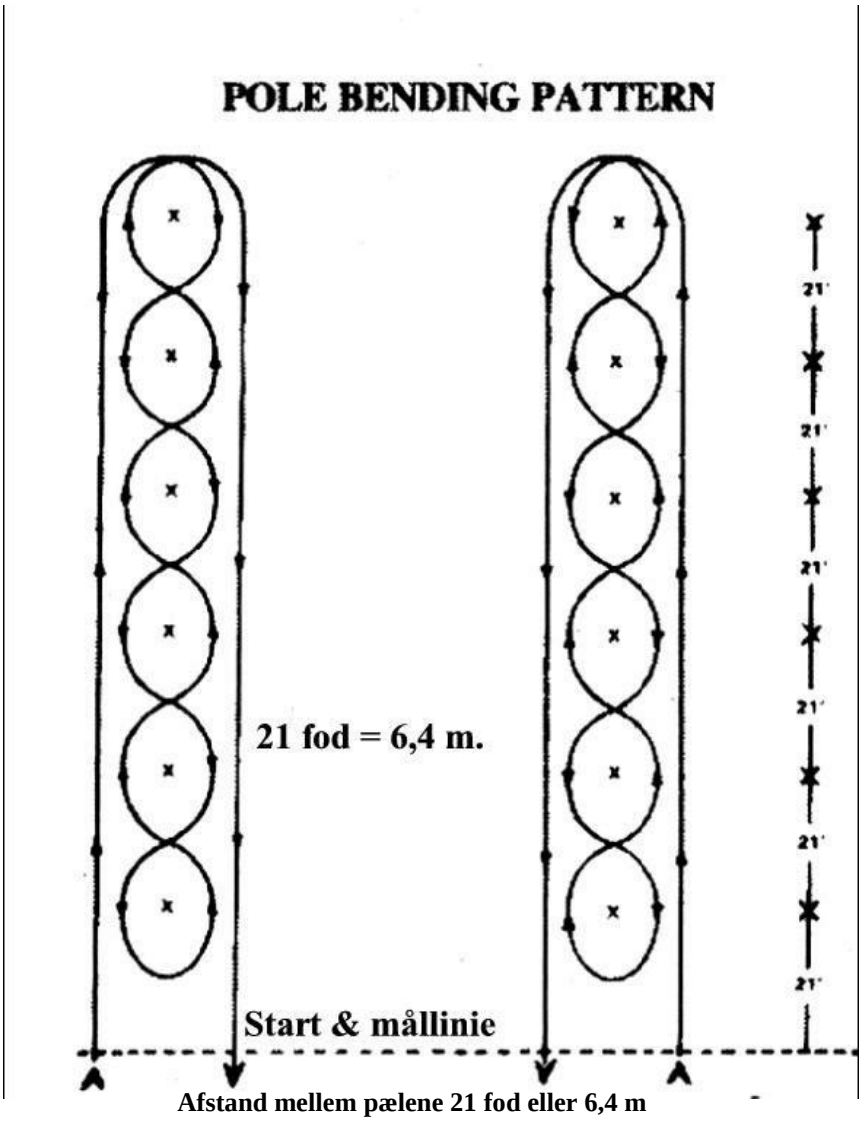

Afstand mellem pælene 21 fod eller 6,4 m

Pole bending er en klasse der afgøres på tid

1. Deltageren starter med tilløb, og tiden starter og slutter når hestens næse bryder tidslinien. Startlinien skal være synligt markeret.
   Der skal enten bruges digital timer, eller to tidtagere. Den officielle tid er den digitale tid eller gennemsnitstiden.
2. Pole bending skal rides rundt om 6 pæle. De skal være opstillede med 6,4m afstand, fra startlinien og med 6,4m mellemrum.
   Pælene skal rage 180 over jorden og må ikke være stillet i en støtte der er mere end 35 cm i diameter.
3. Rytteren kan starte enten fra højre eller venstre i pattern og derefter ride resten af pattern derefter.
4. Væltes en pæl tilføres 5 strafsekunder. Hvis pattern rides forkert, betyder det diskvalifikation.
   Deltageren må berøre pælene med hænderne.
5. Der tilføres 5 strafsekunder, hvis hat eller hjelm falder af under ridtet.
6. Dommeren kan efter skøn diskvalificere en deltager, hvis brug af pisk, reb eller tøjler overdrives foran gjorden.

Ordforklaring

All Breed klasser	Klasser hvor heste af alle racer kan deltage
Amateurs	DWF har ingen opdeling mellem amatører og professionelle
ApHC	Appaloosa Horse Club. Den Amerikanske Appaloosaforening
ApHCDK	Appaloosa Horse Club Denmark. Den danske Appaloosa forening
AQHA	American Quarter Horse Association, den Amerikanske Quarterheste Forening.
Backcantle	Bagsvidsel (På sadel).
Back up	Tilbagetrædning!
Barrel Race	Klasse hvor der rides på tid i trekløvermønster om tre tønder.
Bat	Kort ridepisk.
Beginner	Dette begreb er afskaffet, men dækker typisk division 5 og delvis division 4
Bit	Med Bit eller Bid menes stangbid, der enten er del i to eller tre dele, eller har et helt stykke i munden, i forskellige udformninger
Bosal	Hackamore med flettet næsebånd af Latigo (blødt læder) eller råhud.
Buscadero Bælte	Revolverbælte.
Brow band	Pandebånd.
Calf Roping	Rytteren fanger en kalv med Lasso.
Canter	Jagtgalop.
Caveson	Næsebånd af læder eller reb.
Chin strap	Læderrem der fastgøres på enten snafflebit eller bit.
Cinch	Gjord.
Cow Work	Er den del af Working Cowhorse, hvor der arbejdes med en ko.
Curb bit	Stangbid, der både kan være delt og helt.
Curb chain	Kæde til fastgørelse på bit (må ikke bruges på snafflebit).
Cutting	Ordet betyder i westernforbindelse at udskille og afskære en ko eller kalv.
Deep Cut	Bruges i Cutting, når rytteren skal vise at han kan få det meste eller hele hjorden ud fra hegnet.
DKQHA	Danish Quarter Horse Association. Den danske Quarterheste Forening.
DRF	Dansk Rideforbund.
Dummy Roping	Klasse hvor rytteren på tid fanger en bevægelig attrap, som illuderer en kalv.
Fender	Kraftig bred stigrem på westernsadel.
Free Style Reining	Reiningklasse hvor rytteren selv komponerer sit program og selv vælger musikken.
Frie klasser	Alle øvrige klasser, der ikke er nævnt i Standardklasser, Kvægklasser og Speed Events.
Fork	Forsvidsel (På sadel).
Gate	Låge.
Ground Tying	Rytteren stiller hesten fra sig med en eller to tøjler hængende ned. Den skal så blive stående ”tøjret til jorden”.
Hackamore	Se Bosal.
Halfbreed	Modificeret Spadebit.
Halter	Betyder grime, men er betegnelsen for en klasse, hvor hestens eksteriør bedømmes.
Halterklasser	Klasser hvor hestene vises og bedømmes for udseende, opdelt efter alder og køn.
Hanger	Simpelt hovedtøj til en bosal.
Hesitation	Pause/Ophold.
Hot Quit	Bruges i Cutting, når rytteren kvitter koen, før den har vendt sig helt væk, eller er passificeret.
Hunterklasser	Skal vise hesten i forskellige situationer, som engelskredet hest i terrænet.
Jog	Meget kort, langsom og fjedrende trav, der oprindelig stammer fra behovet for at kunne følge en kvægdrift i luntetrav.
Juniorheste	Heste under 7 år, skæringsdato er 1. januar. Se § 104
Kvægklasser	Working Cow Horse, Cutting, Team Penning, Cattle Penning, Ranch Style Cow Horse Classes, Using Cow Horse, Ranch Style Cutting, Ranch Style Cattle Penning, Versatile Ranch Horse, Ranch Riding, Ranch Trial, Ranch Cutting, Working Ranch Horse, Dummy Roping og Stopping
Latigo	Blødt meget smidigt læder, normalt rødbrunt. Bruges bl.a. til stropper på sadel og tøjler, gjordremme, Hangers (hovedtøj til Bosale`en).
Lope	Behagelig afslappet og flad galop.
Lost Cow	Når rytteren mister kalven tilbage til hjorden i Cutting.
Mecatee	Tøjler til Bosal af flettet man eller halehår.
McCarthys	Tøjler til Snafflebit af flettet man eller halehår.
NCHA	National Cutting Horse Association. Den verdensomspændende Forening for Cutting.
NRCHA	National Reined Cow Horse Association. Den verdensomspændende forening for Working

	Cowhorse.
NRHA	National Reining Horse Association. Den verdensomspændende forening for reining.
Navajo Pad	Tykt, spraglet sadelunderlag af vævet bomuld.
Novice Horse	Unghest/nylig konverteret hest, se § 104
One ear strap	Hovedtøj, hvor der i stedet for pandebånd er en strop om det ene øre.
Open Klasser	Dette begreb findes ikke længre i DWF's regi.
Pad	Tykt sadelunderlag.
Pattern	Program, mønster.
Penalty	Strafpoint.
Pinto	Broget hest af alle racer.
Pivot	¼ turn/vending.
Pivotben	Det indvendige ben i forhold til drejeretningen.
Pole Bending	Klasse hvor der rides på tid, i slalom om 6 pæle.
Railwork	Er ridningen på hovslaget i Western Pleasure – og Horsemanshipklasser.
Ranch Klasser Klasser	hvor man tilstræber at vise den arbejdende cowboys ridestil.
Reining	Er betegnelsen for en klasse, men ordet betyder styring/tøjling. Det er afledt af ordet Rein = Tøjle.
Reined Work	Er den del af Working Cowhorse, hvor deltageren udfører et reining Pattern.
Reverse	Ordet bruges i Western Pleasure klasser, når rytterne skal vende i den modsatte retning.
Rigging	Ringene hvori gjordremmene fastgøres.
Roll Back	Er en obligatorisk reiningmanøvre, en 180 gr. vending, hvor hesten bringes til standsning på bagparten fra galop og vender i sit eget spor, hvorefter den indenfor 2 skridt, genoptager galoppen i modsat retning.
Romal	Rundflettede tøjler af råhud eller Latigo , der efter ca. en m. længde bliver samlet og hvor resten er flettet sammen.
Rope	Lasso.
Roping	Klasser hvor man udøver fangning af kvæg med lasso.
Run in Pattern	Reining Pattern, hvor rytteren starter fra enden ad midterlinien i galop.
Side Pass	Hesten bevæger sig lige til siden, en anelsen skråtstillet i bevægelsesretningen.
Score	Bedømmelse, tildeling af points.
Showmanship at Halter	Klasse hvor føreren af hesten bedømmes for sin evne til at håndtere hesten i en Halterklasse.
Snaffle bit	Tyndt trensebid, med O eller D ringe, der kan være delt i to eller tre dele.
Sliding Stop	Hesten stoppes glidende på bagskoene. For at Sliding stoppet regnes for at være godt, skal hesten være løs og afslappet fortil, ikke åbne munden eller slå op med hovedet.
Slinky	Stramtsiddende tynd højhalset bluse.
Speed Events	Barrel Race og Pole Bending.
Spins	360 gr. vendinger, som oftest 4 på hinanden følgende, er en reiningmanøvre, som er obligatorisk. Hesten skal dreje om indvendige bagben i drejeretningen. Denne manøvre kan udføres i meget stor hastighed. Oprindelig stammer den fra kvægarbejdet.
Split reins	Lange lædertøjler, hvor hele længden køres ud hver for sig ca 2 m.
Spadebit/bid	Et specielt bid der særligt bruges af California ryttere. pga. af en lidt skeformet struktur i midten af biddet, kaldes det et spadebid.
Standardklasser	Showmanship at halter, Trail at halter, Trail, Reining, Freestyle reining, Western Horsemanship, Western Pleasure, Western Riding
Tapaderos	Læderhylstre der er sat på bøjlerne, oprindelig for at beskytte støvlerne mod torne o.l.
Team Roping	To ryttere fanger en stud, den ene fanger hovedet, den anden bagbenene.
Tail to Cow	Når hesten vender halen mod koen i Working Cowhorse eller Cutting.
Tie	Uafgjort.
Trail	Er en klasse, hvor hesten viser sin evne til at forcere forskellige forhindringer man måtte møde under et ridt i terrænet.
Turn	Vending/drejning på bagparten (indvendige bagben).
Turn Back Ryttere	Er de to ryttere, der sørger for under Cutting, at koen, som holdes væk fra flokken, ikke forsvinder bag tidslinien.